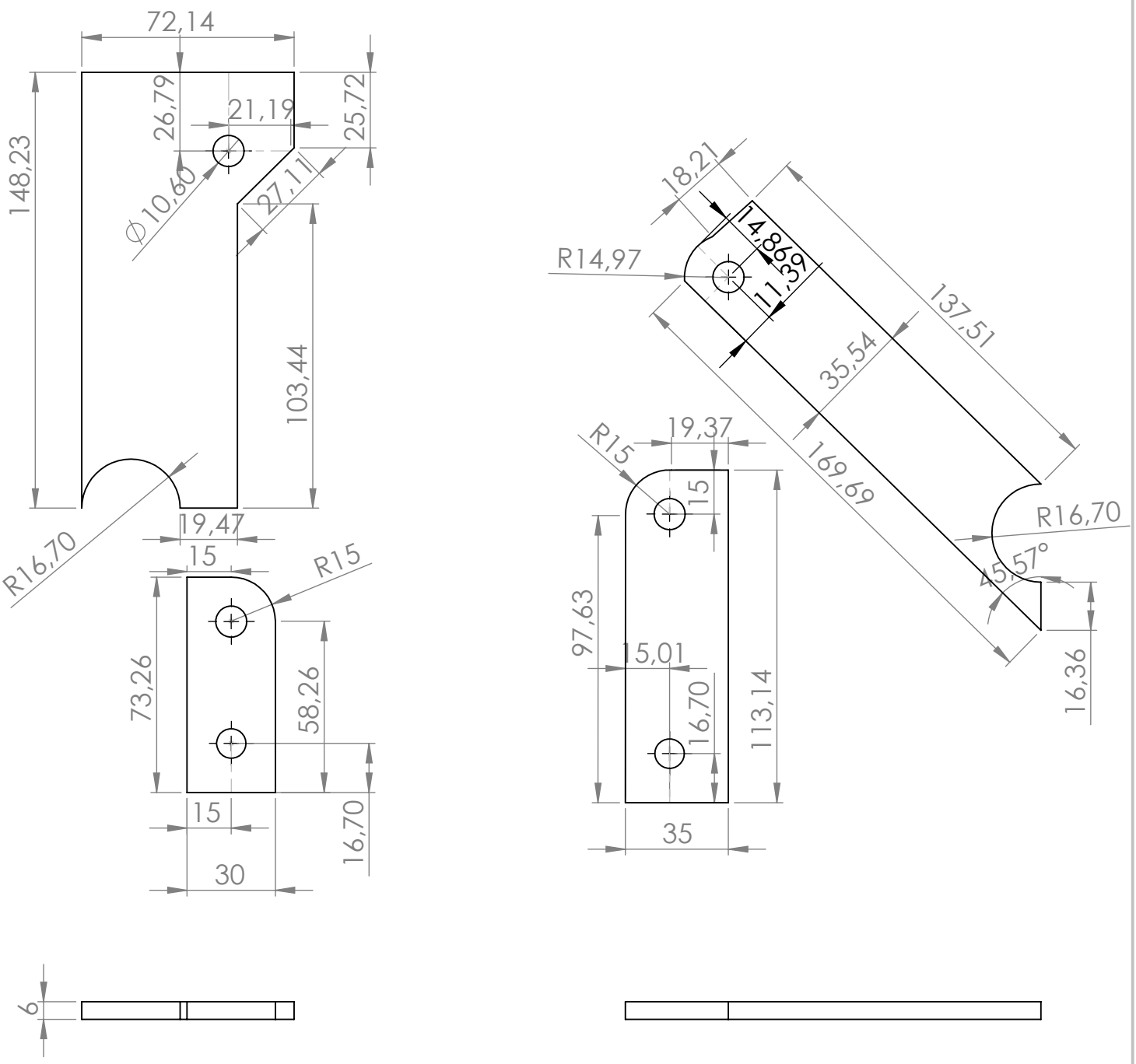

SI NO SE INDICA LO CONTRARIO: LAS COTAS SE EXPRESAN EN MM ACABADO SUPERFICIAL: TOLERANCIAS: LINEAL: ANGULAR:	ACABADO:		REBARBAR Y ROMPER ARISTAS VIVAS	NO CAMBIE LA ESCALA	REVISIÓN	
	NOMBRE	FIRMA	FECHA	TÍTULO:		
DIBUJ.						
VERIF.						
APROB.						
FABR.						
CALID.			MATERIAL:	N.º DE DIBUJO	platinas	A4
			PESO:	ESCALA:1:1	HOJA 1 DE 1	

Edición de estudiante de SolidWorks.
Sólo para uso académico.