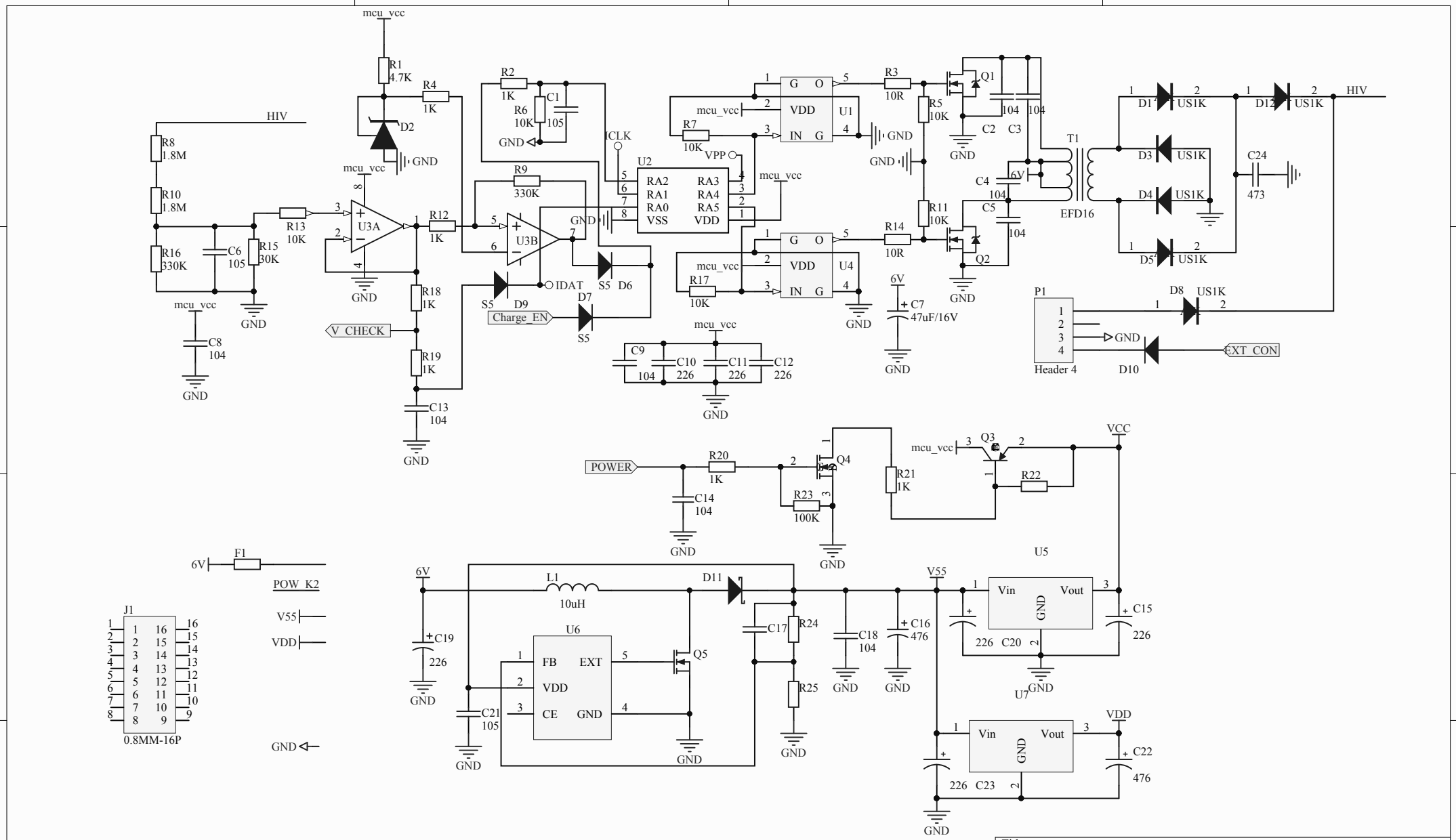
mcu_vcc
R1 4.7K
R4 1K
D2
GND
HIV
R8 1.8M
R10 1.8M
R16 330K
C6 105
R15 30K
R13 10K
U3A
R12 1K
R18 1K
R19 1K
C13 104
C8 104
V_CHECK
R2 1K
R6 10K
C1 105
R9 330K
U3B
IDAT
S5
D9
D6
D7
Charge_EN
ICLK
U2
RA2
RA1
RA0
VSS
RA3
RA4
RA5
VDD
VPP
R7 10K
R17 10K
U1
U4
G
O
VDD
IN
R3 10R
R14 10R
R5 10K
R11 10K
Q1
Q2
C2
C3
C4 104
C5 104
6V
C7 47uF/16V
T1
EFD16
D1 US1K
D2 US1K
D3 US1K
D4 US1K
D5 US1K
C24 473
P1
Header 4
D8 US1K
D10
EXT_CON
C9 104
C10 226
C11 226
C12 226
POWER
R20 1K
C14 104
Q4
R23 100K
R21 1K
Q3
R22
VCC
U5
Vin
Vout
C15 226
C20 226
U7
F1
POW_K2
V55
VDD
J1
0.8MM-16P
L1 10uH
D11
C19 226
U6
FB
EXT
CE
Q5
C21 105
C17
R24
R25
C18 104
C16 476
C22 476
C23 226
Title
Size
A4
Number
Revision
Date: 2015/1/4
File: C:\Users\..\POWER1.SchDoc
Sheet of
Drawn By: