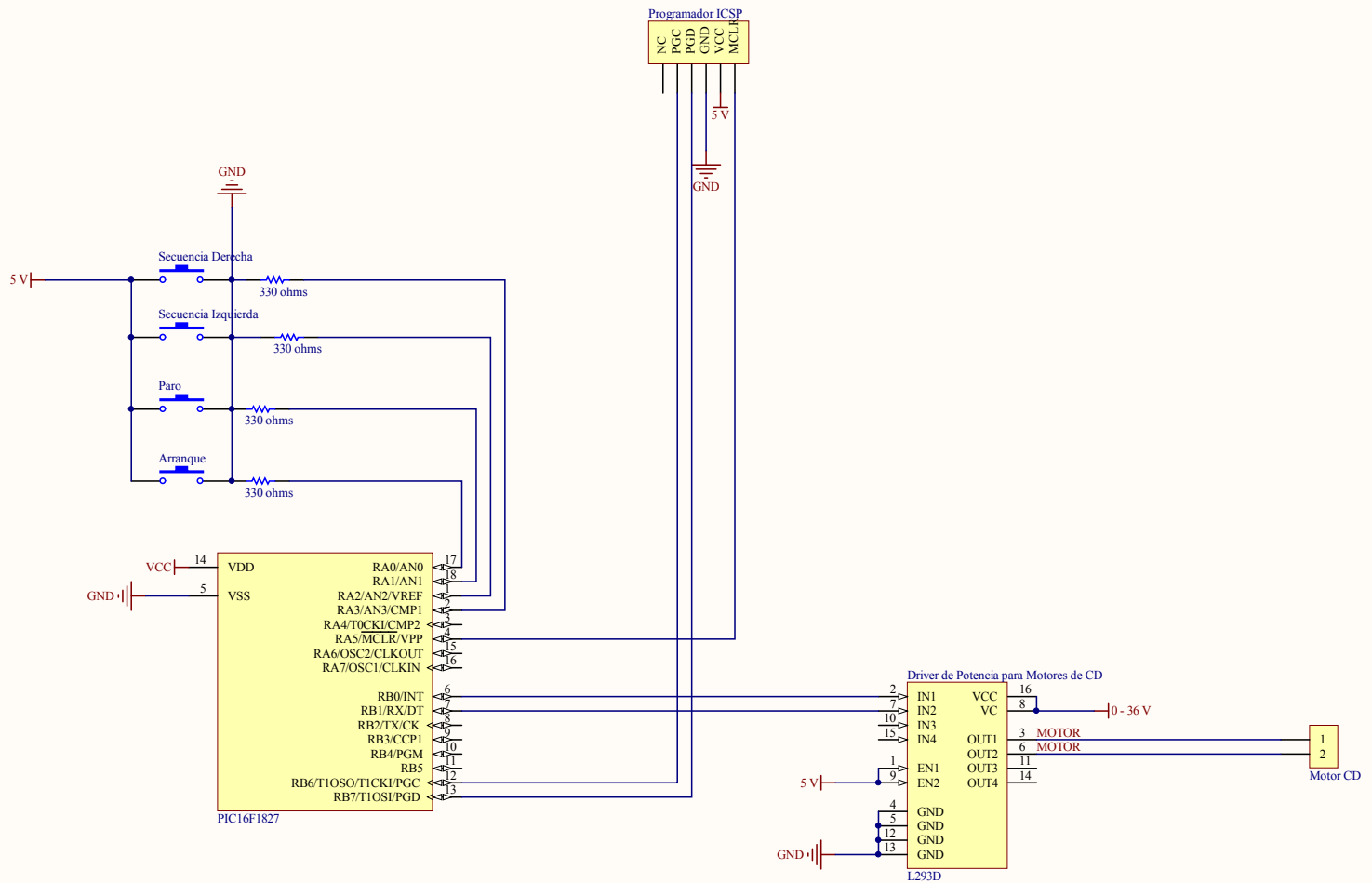

Proyecto: Practica 6 - Control de Motorreductor			
Ingeniero: *Roberto Isaac Suaste Martinez*		**Mecatronica Digital** *www.mecatronicadigital.com* *info@mecatronicadigital.com* *Dpto. Diseño Electronico*	Cannot open file C:\Users\Suaste\Documents\MECATRONICA_DIGITAL\Mercadotecnia
Size: A4	Documento Numero:	Revision:	
Fecha: 25/06/2013	Hora: 03:24:51 p.m.		