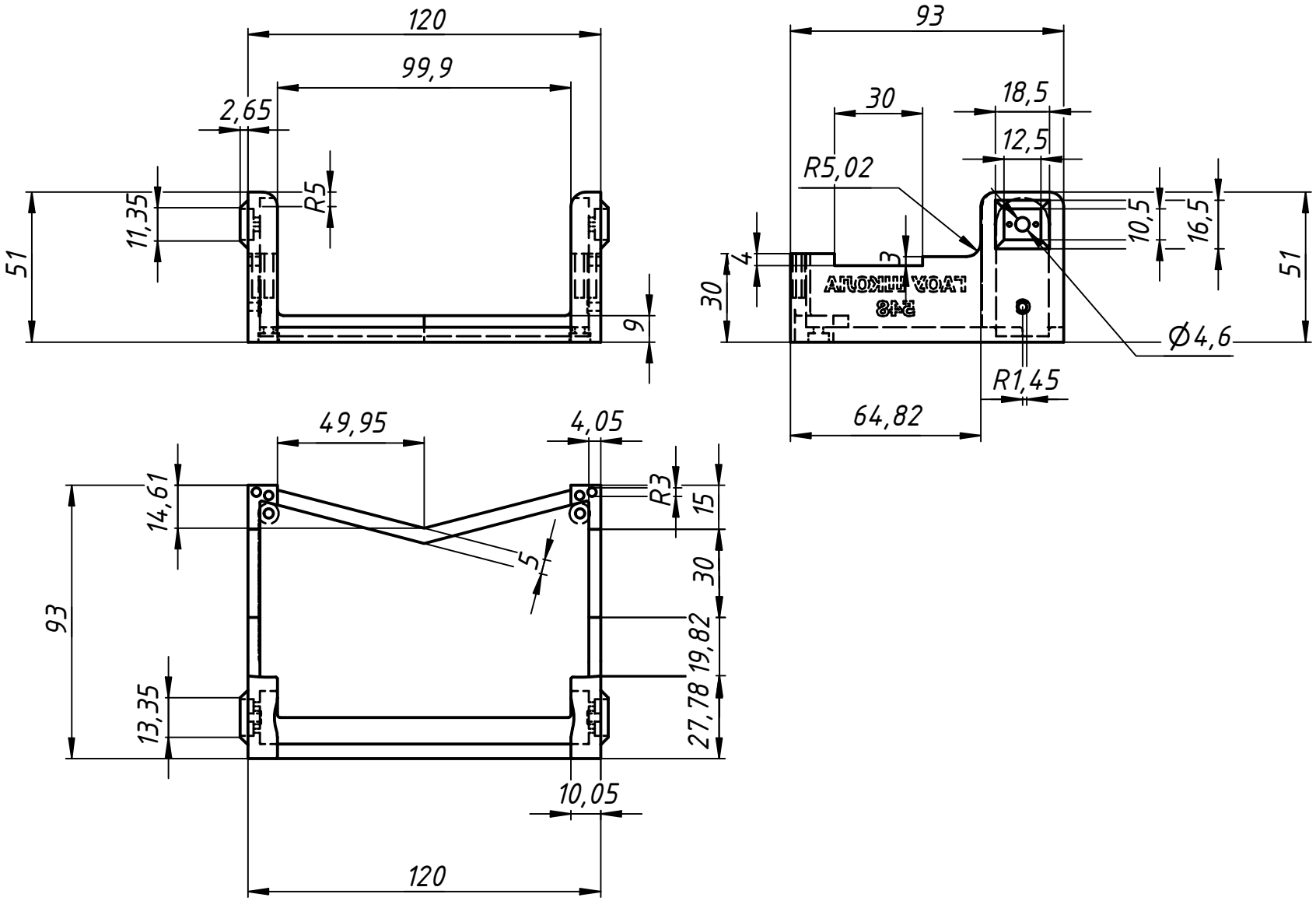
120
99,9
2,65
R5
11,35
51
9
93
30
18,5
12,5
R5,02
10,5
16,5
51
4
3
30
Ø4,6
R1,45
64,82
49,95
4,05
14,61
R3
15
5
30
93
19,82
27,78
13,35
10,05
120