002_PL-BKI/EX/2572-2/ASDIR/VI/2022

GAMBAR KERJA

RUMAH TIPE 25 / 72

KAMAR LEBAR 2 METER

BUMI
KARYA INDAH
CIMALAKA - SUMEDANG

Perumahan

Bumi Karya Indah

PT. KARYATARUNA ADHIPRATAMA

Grha Satria, Jl. Sukahaji No. 126 Bandung 40152 Phone (022) 82006365 - 67

002_PL-BKI/EX/2572-2/ASDIR/VI/2022

DAFTAR GAMBAR

NO	NO. LEMBAR	NAMA GAMBAR	KETERANGAN
1	A-A-03	ILUSTRASI BANGUNAN 3 DIMENSI	ARSITEKTURAL
2	A-01-04	DENAH	ARSITEKTURAL
3	A-02-05	TAMPAK	ARSITEKTURAL
4	A-03-06	POTONGAN	ARSITEKTURAL
5	A-03-07	POTONGAN	ARSITEKTURAL
6	A-04-08	DETAIL FASAD	ARSITEKTURAL
7	S-01-09	DETAIL CARPORT	STRUKTUR
8	S-02-10	DETAIL KUDA-KUDA	STRUKTUR
9	S-03-11	DETAIL PONDASI	STRUKTUR
10	A-05-12	DENAH POLA LANTAI	ARSITEKTURAL
11	A-06-13	DETAIL PLAFOND	ARSITEKTURAL
12	S-04-14	RENCANA ATAP	STRUKTUR
13	A-07-15	DENAH RENCANA KUSEN	ARSITEKTURAL
14	A-08-16	DETAIL KUSEN P1,P2 & P3	ARSITEKTURAL
15	A-09-17	DETAIL KUSEN JB 1 & BV	ARSITEKTURAL
16	A-10-18	DETAIL KUSEN JB 2	ARSITEKTURAL
17	S-05-19	DETAIL TOILET	STRUKTUR
18	S-06-20	DETAIL DAPUR	STRUKTUR
19	S-07-21	SKEMA STRUKTUR	STRUKTUR
20	S-08-22	SKEMA STRUKTUR	STRUKTUR
21	ME-01-23	SKEMA ELEKTRIKAL	MEKANIKAL/ELEKTRIKAL
22	ME-02-24	SKEMA JALUR AIR	MEKANIKAL/ELEKTRIKAL

A
A-A-03
ILUSTRASI BANGUNAN 3 DIMENSI
NTS

002_PL-BKI/EX/2572-2/ASDIR/VI/2022	20/06/2022

CATATAN :

KETERANGAN

DEVELOPER

PT. KARYATARUNA ADHIPRATAMA
REAL ESTATE & DEVELOPER
Jalan Sukahaji No.126 Bandung 40152
Telp: (022) 82006365, 82006367 Fax: (022) 82006362

PROYEK

BUMI KARYA INDAH

GAMBAR

ILUSTRASI BANGUNAN
3 DIMENSI

TYPE 25/72 (25.2)

DIRENCANAKAN DAN DIGAMBAR:

PURNAMA KUSUMA MAHBUB

DIPERIKSA:

RANI SHINTA HAPSARI

DISETUJUI :

AGNES STEPHANIA A. T.

NO. REVISI	TANGGAL
01.	
02.	
NOMOR LEMBAR	JUMLAH LEMBAR
A-A-03	24

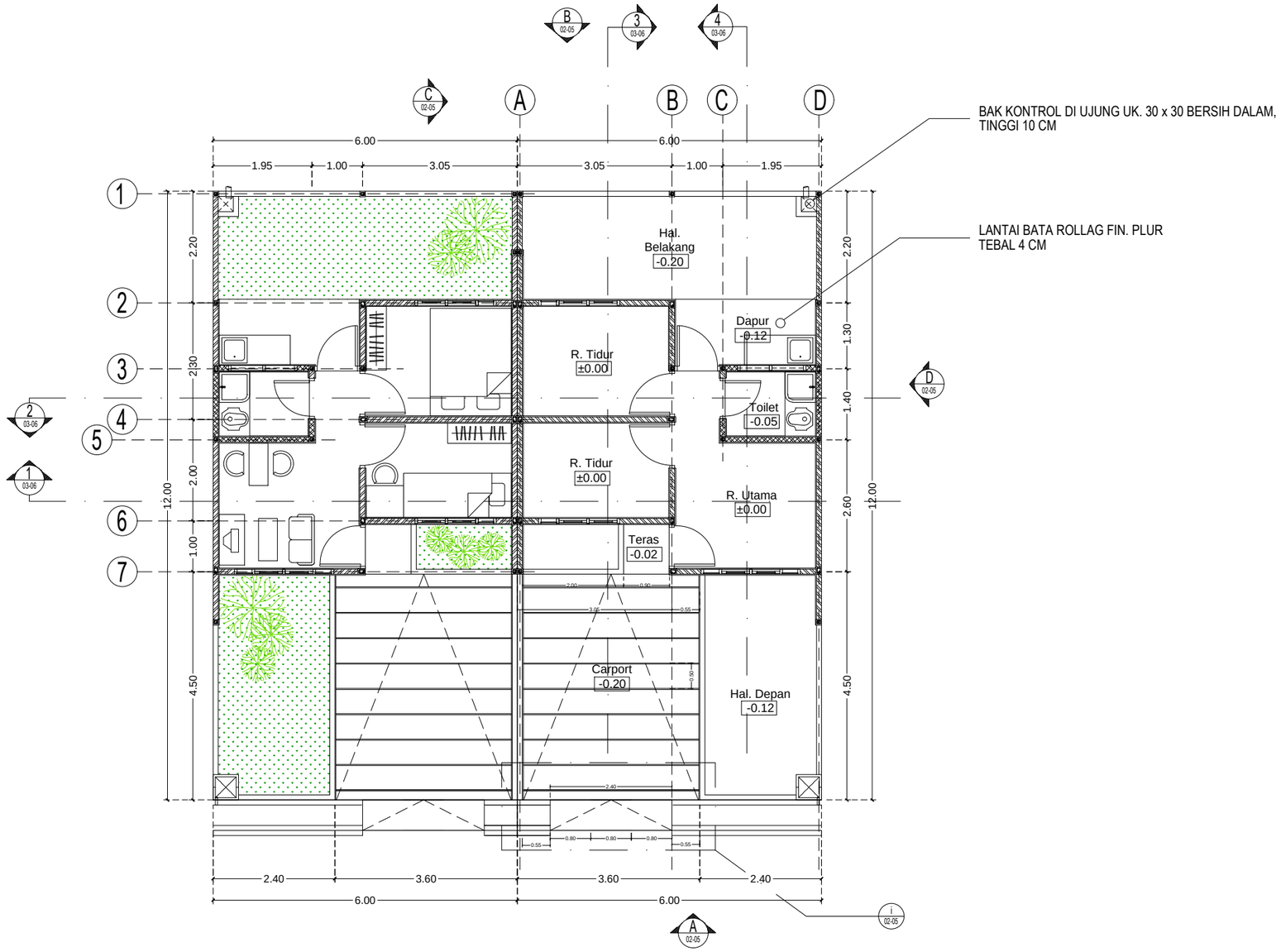

A A-01-04 **Denah**
Skala 1:100

CATATAN :

KETERANGAN

DEVELOPER

PT. KARYATARUNA ADHIPRATAMA
REAL ESTATE & DEVELOPER
Jalan Sukahaji No.126 Bandung 40152
Telp: (022) 82006365, 82006367 Fax: (022) 82006362

PROYEK

BUMI KARYA INDAH

GAMBAR

DENAH

TYPE 25/72 (25.2)

DIRENCANAKAN DAN DIGAMBAR:

PURNAMA KUSUMA MAHBUB

DIPERIKSA:

RANI SHINTA HAPSARI

DISETUJUI :

AGNES STEPHANIA A. T.

NO. REVISI	TANGGAL
01.	
02.	
NOMOR LEMBAR	JUMLAH LEMBAR
A-01-04	24

002_PL-BKI/EX/2572-2/ASDIR/VI/2022 | 20/06/2022

A
A-02-05
Tampak - A
Skala 1:100

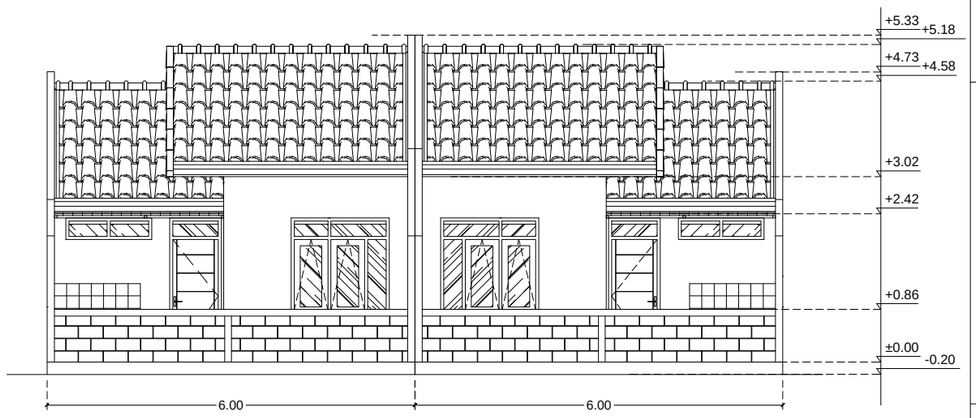

A
A-02-05
Tampak - B
Skala 1:100

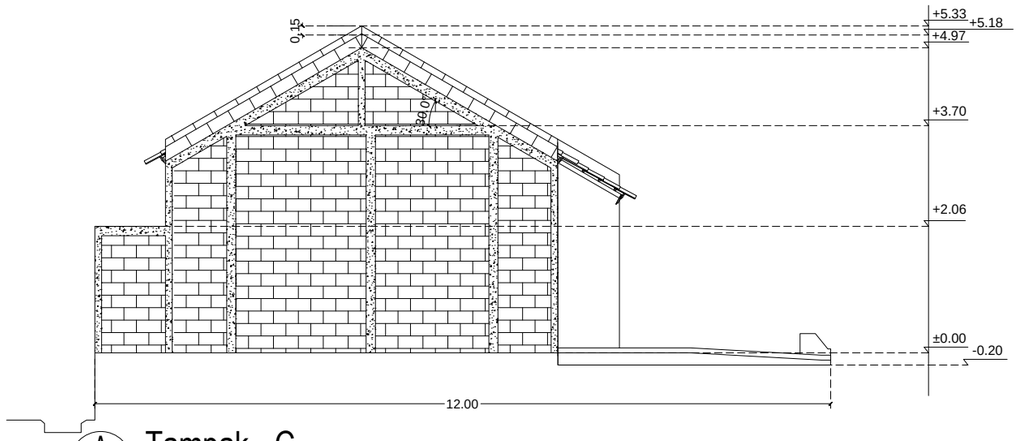

A
A-02-05
Tampak - C
Skala 1:100

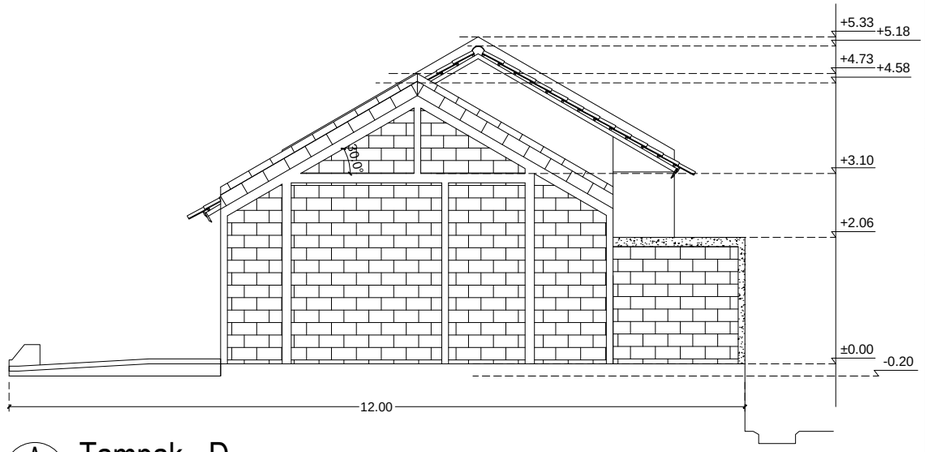

A
A-02-05
Tampak - D
Skala 1:100

CATATAN :

KETERANGAN

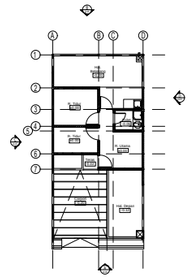

DEVELOPER

PT. KARYATARUNA ADHIPRATAMA
REAL ESTATE & DEVELOPER
Jalan Sukahaji No.126 Bandung 40152
Telp: (022) 82006365, 82006367 Fax: (022) 82006362

PROYEK

BUMI KARYA INDAH

GAMBAR

TAMPAK

TYPE 25/72 (25.2)

DIRENCANAKAN DAN DIGAMBAR:

PURNAMA KUSUMA MAHBUB

DIPERIKSA:

RANI SHINTA HAPSARI

DISETUJUI :

AGNES STEPHANIA A. T.

NO. REVISI	TANGGAL
01.	
02.	

NOMOR LEMBAR	JUMLAH LEMBAR
A-02-05	24

002_PL-BKI/EX/2572-2/ASDIR/VI/2022 | 20/06/2022

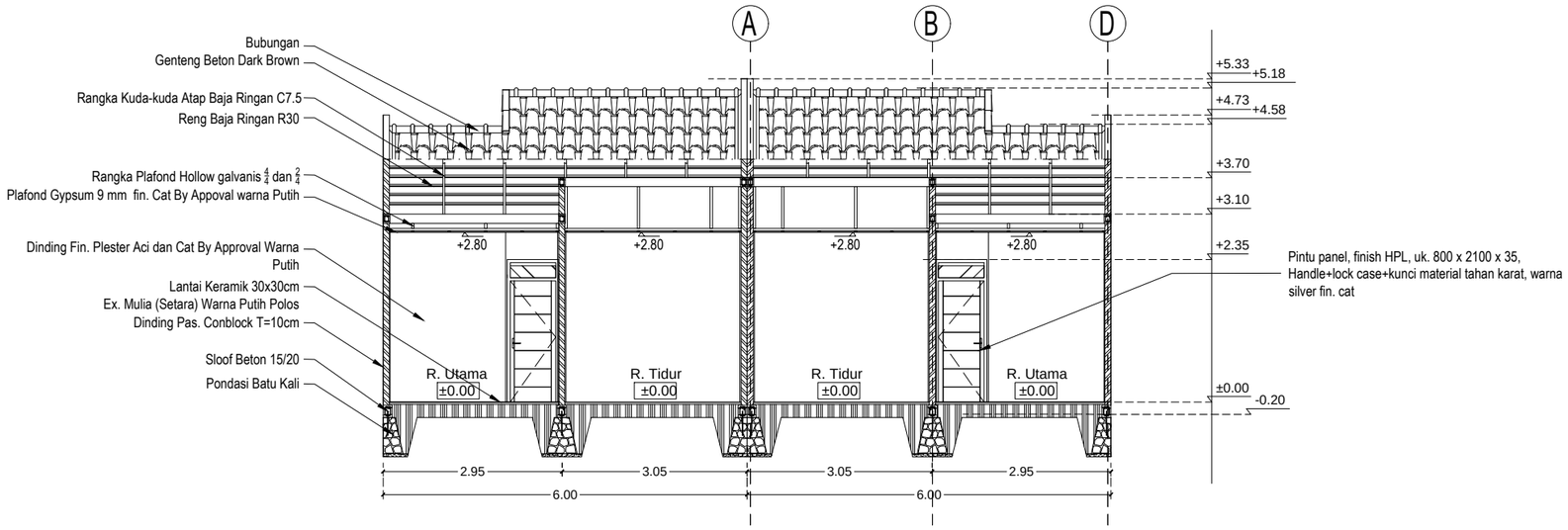

A A-03-06 **Potongan -1**
Skala 1:100

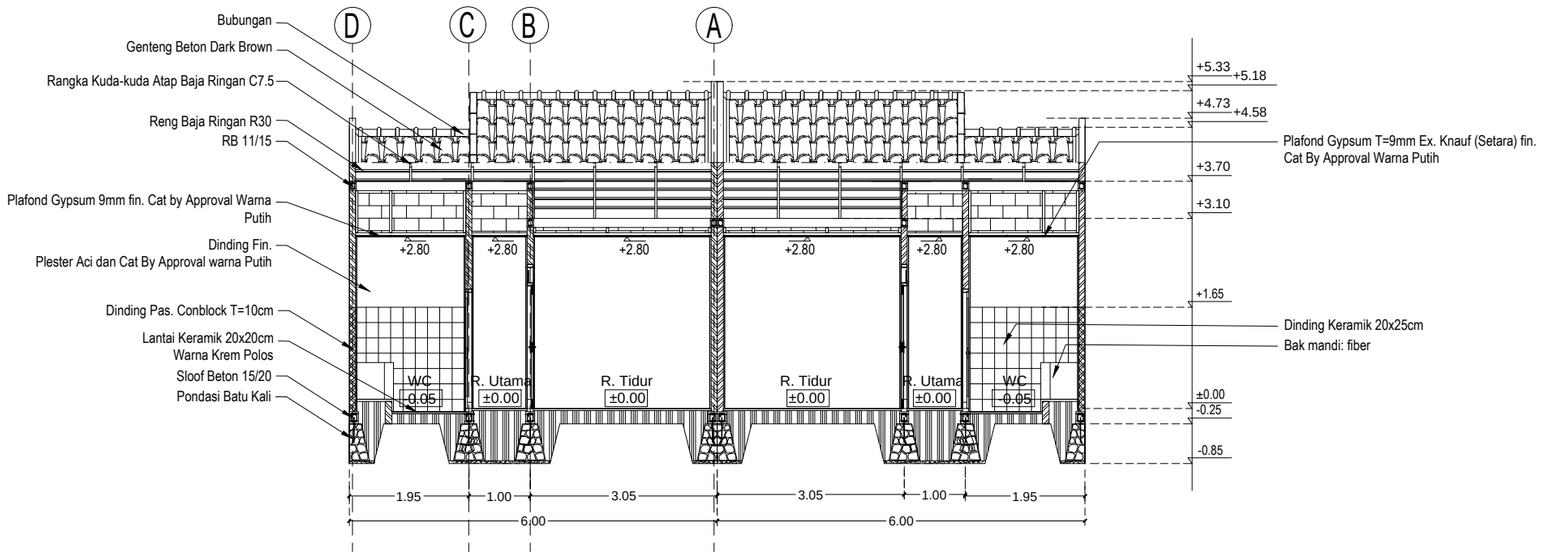

A A-03-06 **Potongan - 2**
Skala 1:100

CATATAN :

- JUMLAH PASANGAN CONBLOCK = 15 LAYER DARI ATAS SLOOF SAMPAI DENGAN BAWAH RING BALK

KETERANGAN

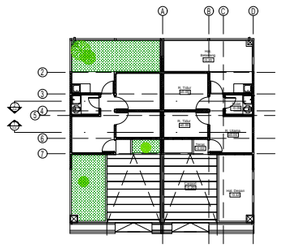

DEVELOPER

PT. KARYATARUNA ADHIPRATAMA
REAL ESTATE & DEVELOPER
Jalan Sukahaji No.126 Bandung 40152
Telp: (022) 82006365, 82006367 Fax: (022) 82006362

PROYEK

BUMI KARYA INDAH

GAMBAR

POTONGAN

TYPE 25/72 (25.2)

DIRENCANAKAN DAN DIGAMBAR:

PURNAMA KUSUMA MAHBUB

DIPERIKSA:

RANI SHINTA HAPSARI

DISETUJUI :

AGNES STEPHANIA A. T.

NO. REVISI	TANGGAL
01.	
02.	

NOMOR LEMBAR	JUMLAH LEMBAR
A-03-06	24

002_PL-BKI/EX/2572-2/ASDIR/VI/2022 | 20/06/2022

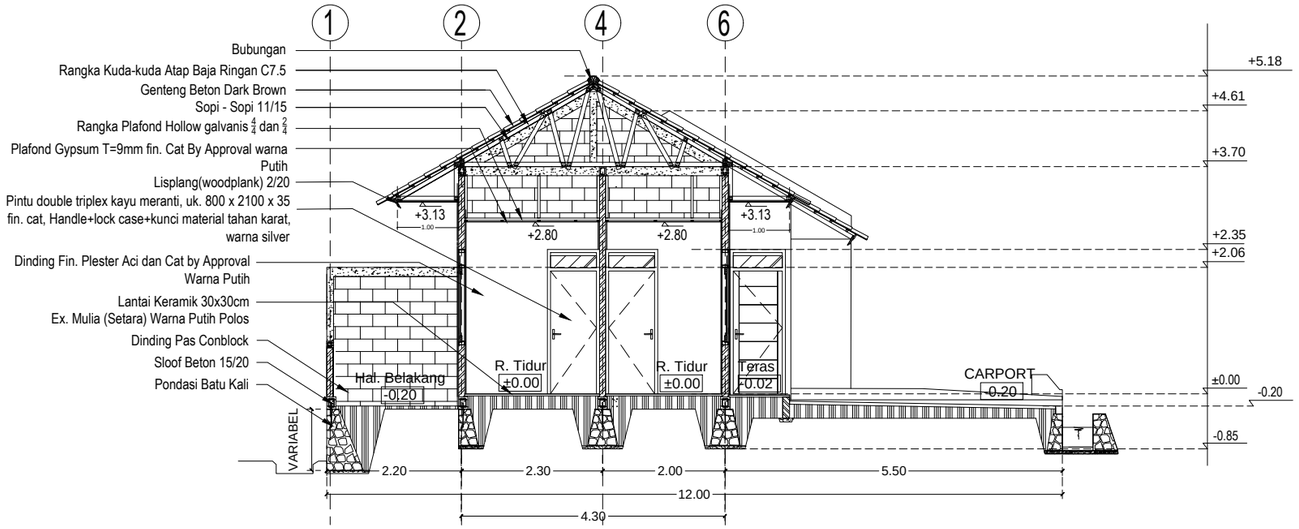

A
A-03-07

Potongan - 3

Skala 1:100

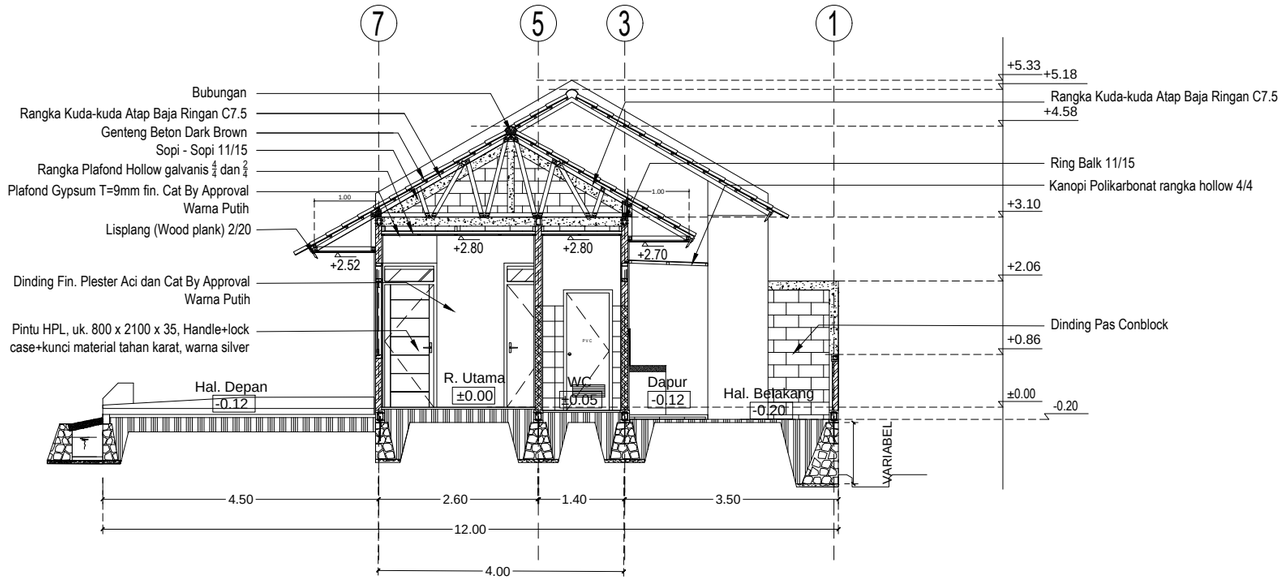

A
A-03-07

Potongan - 4

Skala 1:100

CATATAN :

KETERANGAN

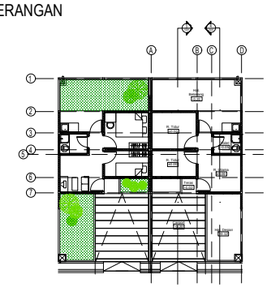

DEVELOPER

PT. KARYATARUNA ADHIPRATAMA
REAL ESTATE & DEVELOPER
Jalan Sukahaji No.126 Bandung 40152
Telp: (022) 82006365, 82006367 Fax: (022) 82006362

PROYEK

BUMI KARYA INDAH

GAMBAR

POTONGAN

TYPE 25/72 (25.2)

DIRENCANAKAN DAN DIGAMBAR:

PURNAMA KUSUMA MAHBUB

DIPERIKSA:

RANI SHINTA HAPSARI

DISETUJUI :

AGNES STEPHANIA A. T.

NO. REVISI	TANGGAL
01.	
02.	

NOMOR LEMBAR	JUMLAH LEMBAR
A-03-07	24

002_PL-BKI/EX/2572-2/ASDIR/VI/2022 | 20/06/2022

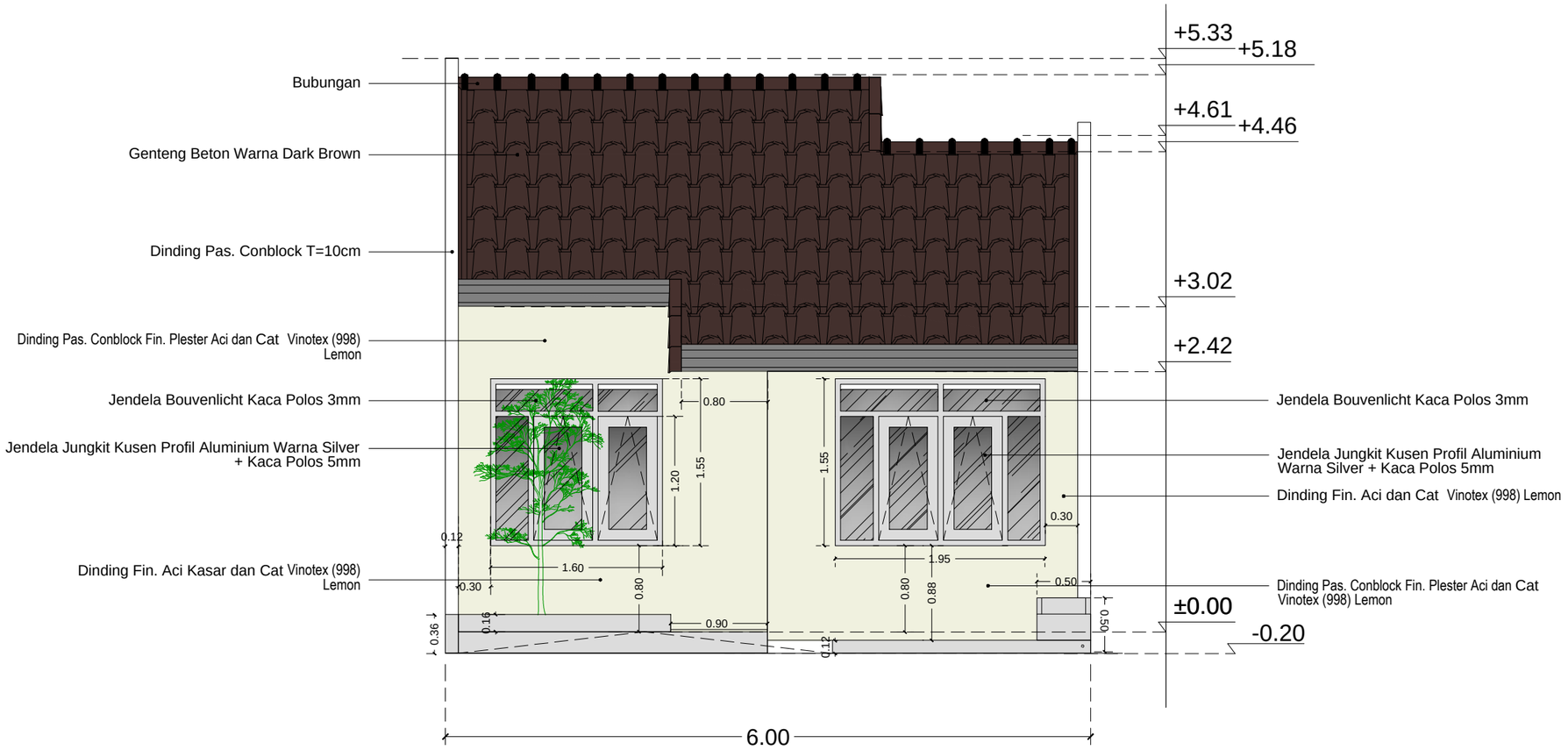

DETAIL Tampak A

Skala 1 : 50

CATATAN :

KEY PLAN

DEVELOPER

PT. KARYATARUNA ADHIPRATAMA
REAL ESTATE & DEVELOPER
Jalan Sukahaji No.126 Bandung 40152
Telp: (022) 82006365, 82006367 Fax: (022) 82006362

PROYEK

BUMI KARYA INDAH

GAMBAR

DETAIL FASAD

TYPE 25/72 (25.2)

DIRENCANAKAN dan DIGAMBAR :

PURNAMA_KUSUMA_MAHBUB

DIPERIKSA:

RANI_SHINTA_HAPSARI

DISETUJUI :

AGNES STEPHANIA A. T.

NO. REVISI	TANGGAL
01.	
02.	

NOMOR LEMBAR	JUMLAH LEMBAR
A-04-08	24

002_PL-BKI/EX/2572-2/ASDIR/VI/2022 | 20/06/2022

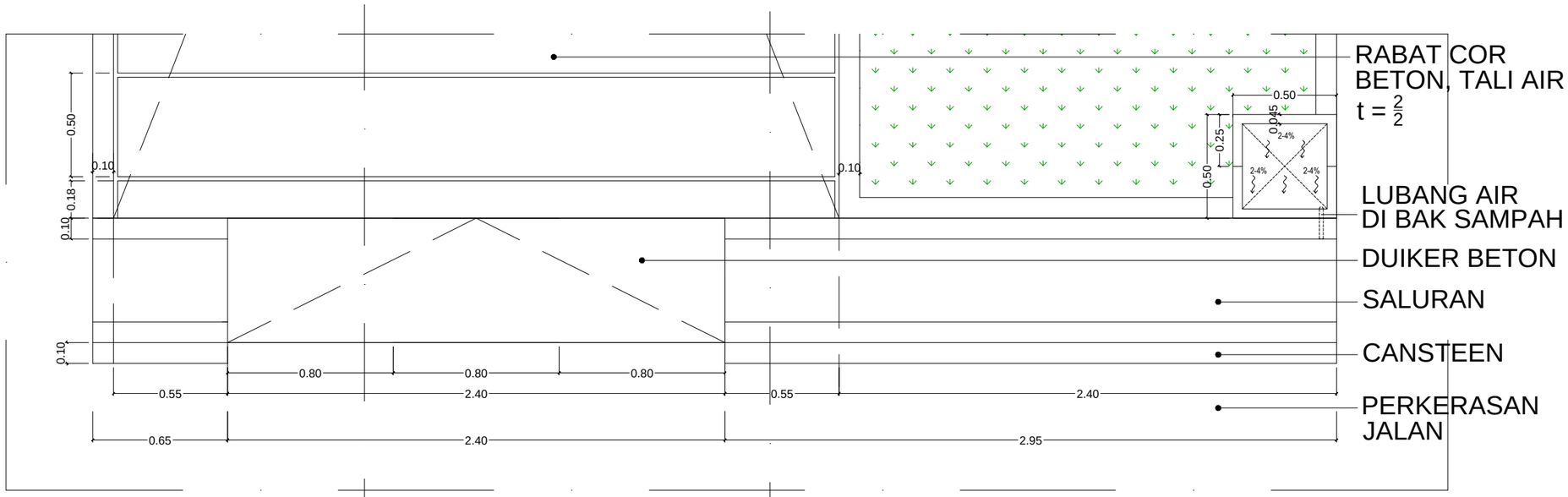

DETAIL CARPORT

Skala 1:20

1

2

BATAS KAVLING

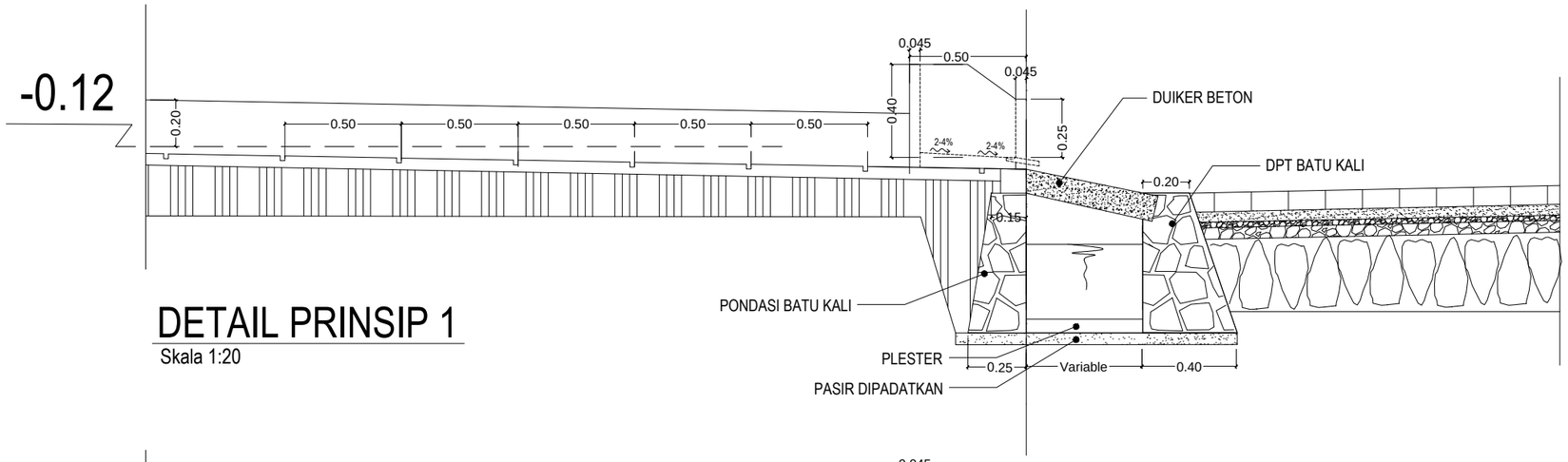

DETAIL PRINSIP 1

Skala 1:20

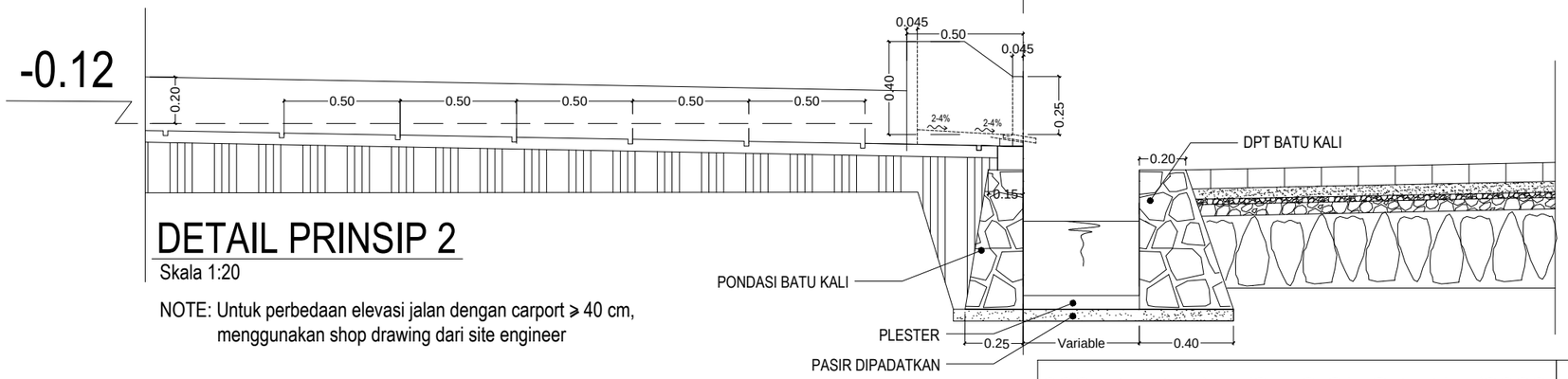

DETAIL PRINSIP 2

Skala 1:20

NOTE: Untuk perbedaan elevasi jalan dengan carport ≥ 40 cm, menggunakan shop drawing dari site engineer

002_PL-BKI/EX/2572-2/ASDIR/VI/2022 | 20/06/2022

CATATAN :

- Untuk Kavling - kavling di Jalan jalan sekunder dan boulevar : duiker 3 buah uk. 80 cm (ROW 8,10,12)

- Untuk Kavling - kavling di Jalan jalan lingkungan : duiker 2 buah uk. 80 cm (ROW 6,7)

KETERANGAN

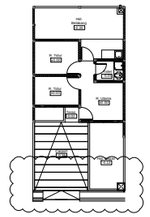

DEVELOPER

PT. KARYATARUNA ADHIPRATAMA
REAL ESTATE & DEVELOPER
Jalan Sukahaji No.126 Bandung 40152
Telp: (022) 82006365, 82006367 Fax: (022) 82006362

PROYEK

BUMI KARYA INDAH

GAMBAR

DETAIL CARPORT

TYPE 25/72 (25.2) SKALA 1:50

DIRENCANAKAN dan DIGAMBAR :

PURNAMA KUSUMA MAHBUB

DIPERIKSA:

RANI SHINTA HAPSARI

DISETUJUI :

AGNES STEPHANIA A. T.

NO. REVISI	TANGGAL
01.	

NOMOR LEMBAR	JUMLAH LEMBAR
S-01-9	24

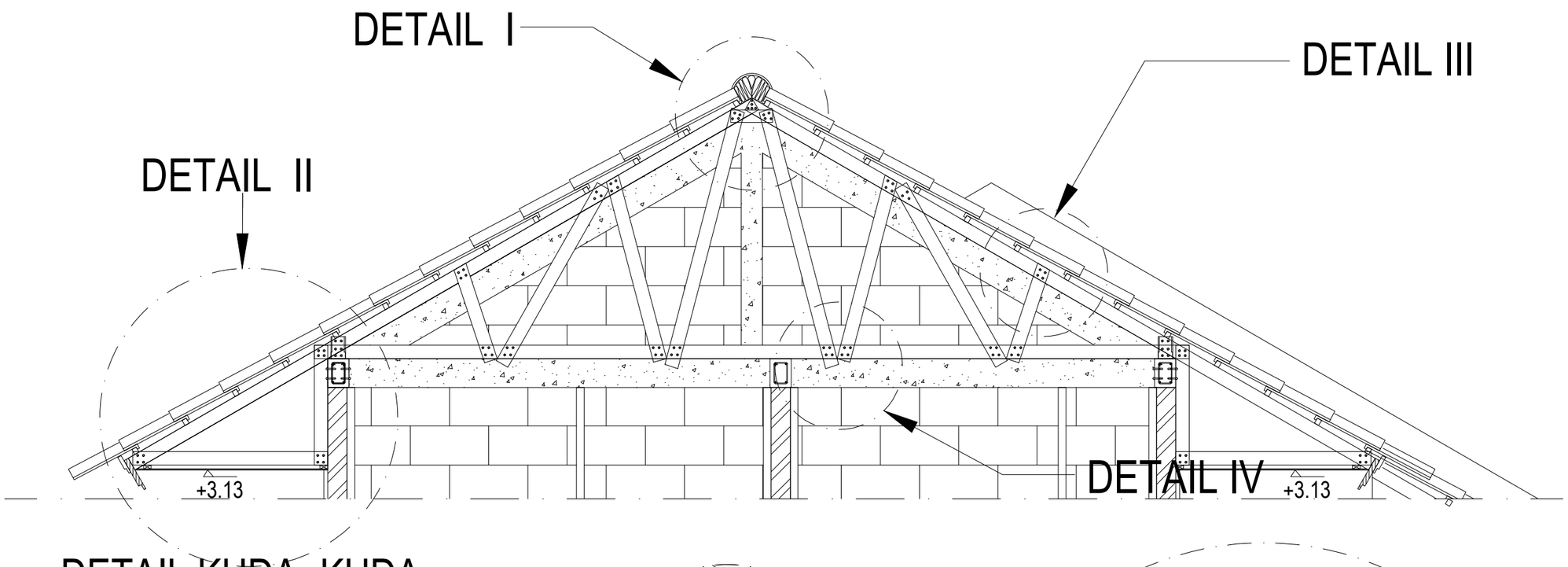

DETAIL KUDA- KUDA

Skala 1:20

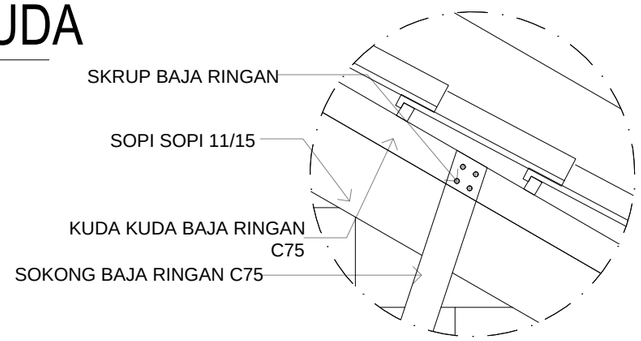

DETAIL III

Skala 1:10

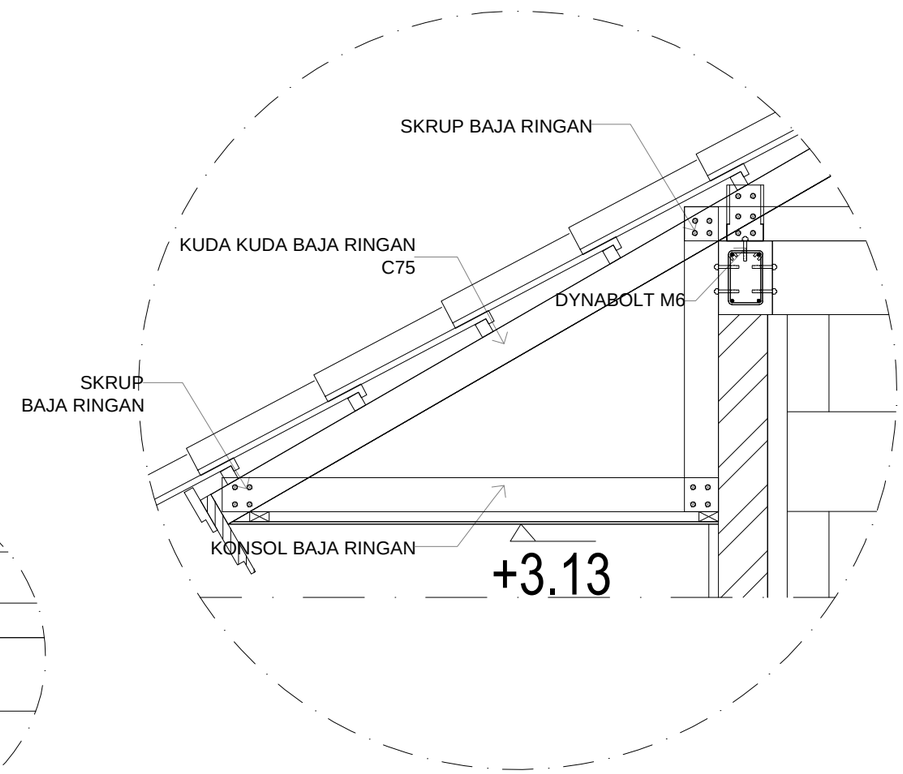

DETAIL II

Skala 1:10

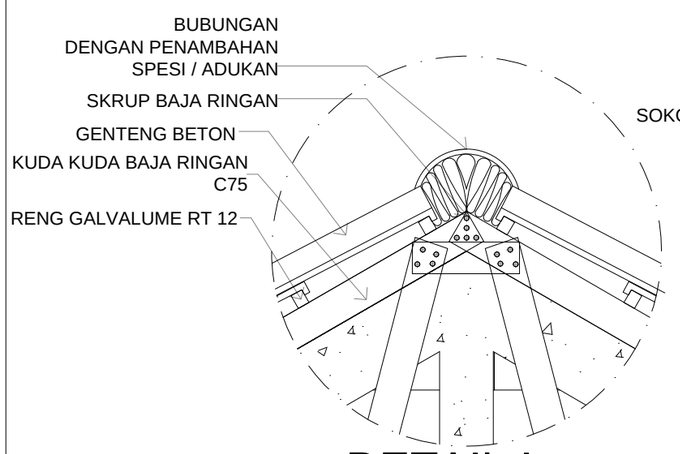

DETAIL I

Skala 1:10

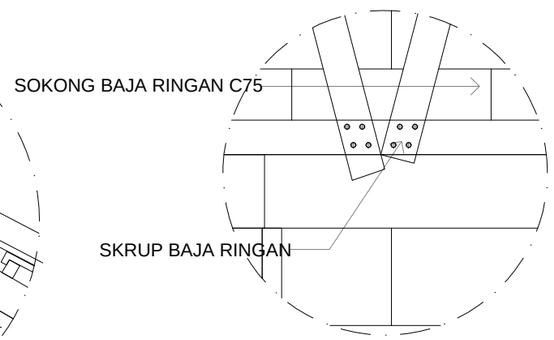

DETAIL IV

Skala 1:10

002_PL-BKI/EX/2572-2/ASDIR/VI/2022	20/06/2022

CATATAN :

KETERANGAN

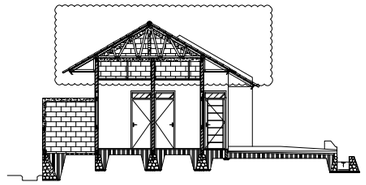

DEVELOPER

PT. KARYATARUNA ADHIPRATAMA
REAL ESTATE & DEVELOPER
Jalan Sukahaji No.126 Bandung 40152
Telp: (022) 82006365, 82006367 Fax: (022) 82006362

PROYEK

BUMI KARYA INDAH

GAMBAR

DETAIL KUDA KUDA

TYPE 25/72 (25.2) SKALA 1:50

DIRENCANAKAN dan DIGAMBAR :

PURNAMA KUSUMA MAHBUB

DIPERIKSA:

RANI SHINTA HAPSARI

DISETUJUI :

AGNES STEPHANIA A. T.

NO. REVISI	TANGGAL
01.	

NOMOR LEMBAR	JUMLAH LEMBAR
S-02-10	24

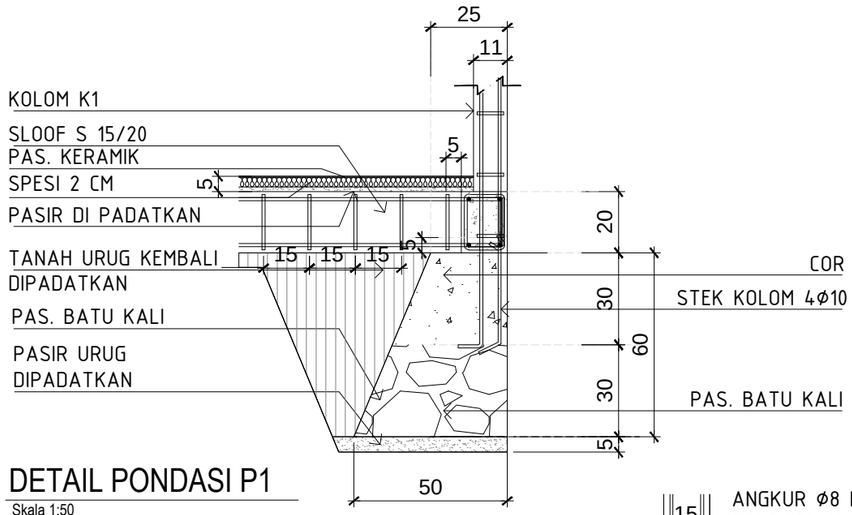

DETAIL PONDASI P1

Skala 1:50

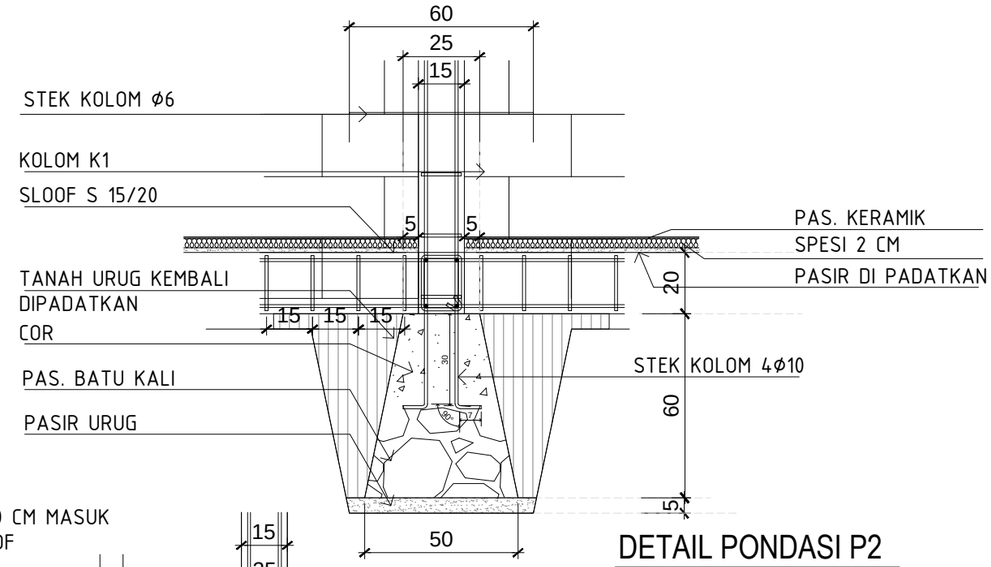

DETAIL PONDASI P2

Skala 1:50

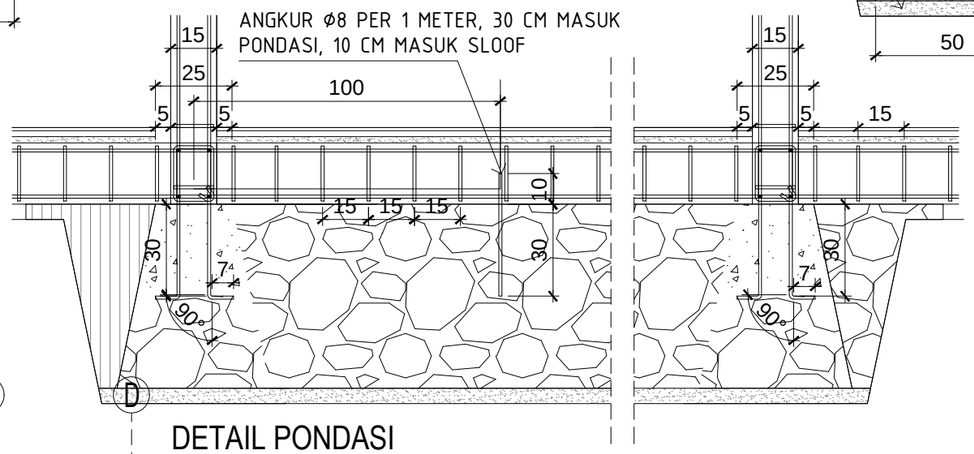

DETAIL PONDASI

Skala 1:50

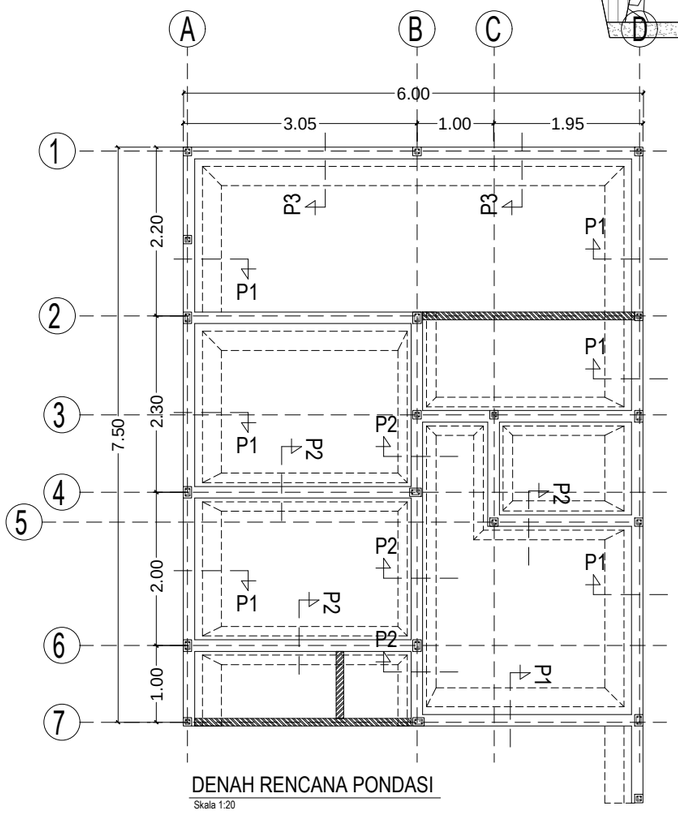

DENAH RENCANA PONDASI

Skala 1:20

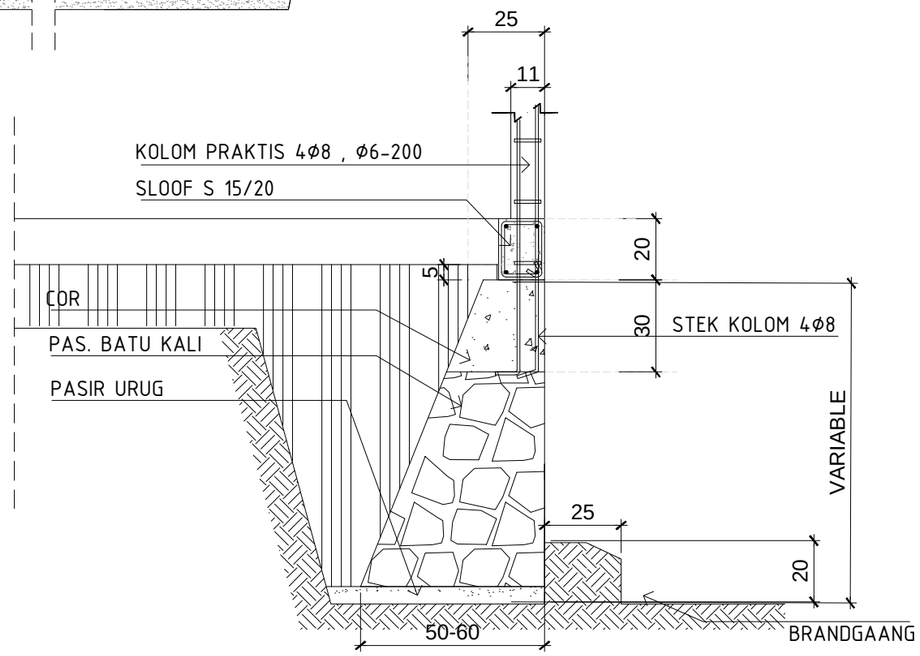

DETAIL PONDASI P3

Skala 1:50

002_PL-BKI/EX/2572-2/ASDIR/VI/2022	20/06/2022

CATATAN :

KETERANGAN

DEVELOPER

PT. KARYATARUNA ADHIPRATAMA
REAL ESTATE & DEVELOPER
Jalan Sukahaji No.126 Bandung 40152
Telp: (022) 82006365, 82006367 Fax: (022) 82006362

PROYEK

BUMI KARYA INDAH

GAMBAR

DETAIL PONDASI

TYPE 25/72 (25.2) SKALA 1:20

DIRENCANAKAN dan DIGAMBAR :

PURNAMA KUSUMA MAHBUB

DIPERIKSA:

RANI SHINTA HAPSARI

DISETUJUI :

AGNES STEPHANIA A. T.

NO. REVISI	TANGGAL
01.	

NOMOR LEMBAR	JUMLAH LEMBAR
S-03-11	24

Denah Rencana Pola Lantai

Skala 1:50

CATATAN :

KETERANGAN

DEVELOPER

PT. KARYATARUNA ADHIPRATAMA
REAL ESTATE & DEVELOPER
Jalan Sukahaji No.126 Bandung 40152
Telp: (022) 82006365, 82006367 Fax: (022) 82006362

PROYEK

BUMI KARYA INDAH

GAMBAR

DENAH POLA LANTAI

TYPE 25/72 (25.2) SKALA 1:50

DIRENCANAKAN dan DIGAMBAR :

PURNAMA KUSUMA MAHBUB

DIPERIKSA:

RANI SHINTA HAPSARI

DISETUJUI :

AGNES STEPHANIA A. T.

NO. REVISI	TANGGAL
01.	

NOMOR LEMBAR	JUMLAH LEMBAR
A-05-12	24

002_PL-BKI/EX/2572-2/ASDIR/VI/2022 | 20/06/2022

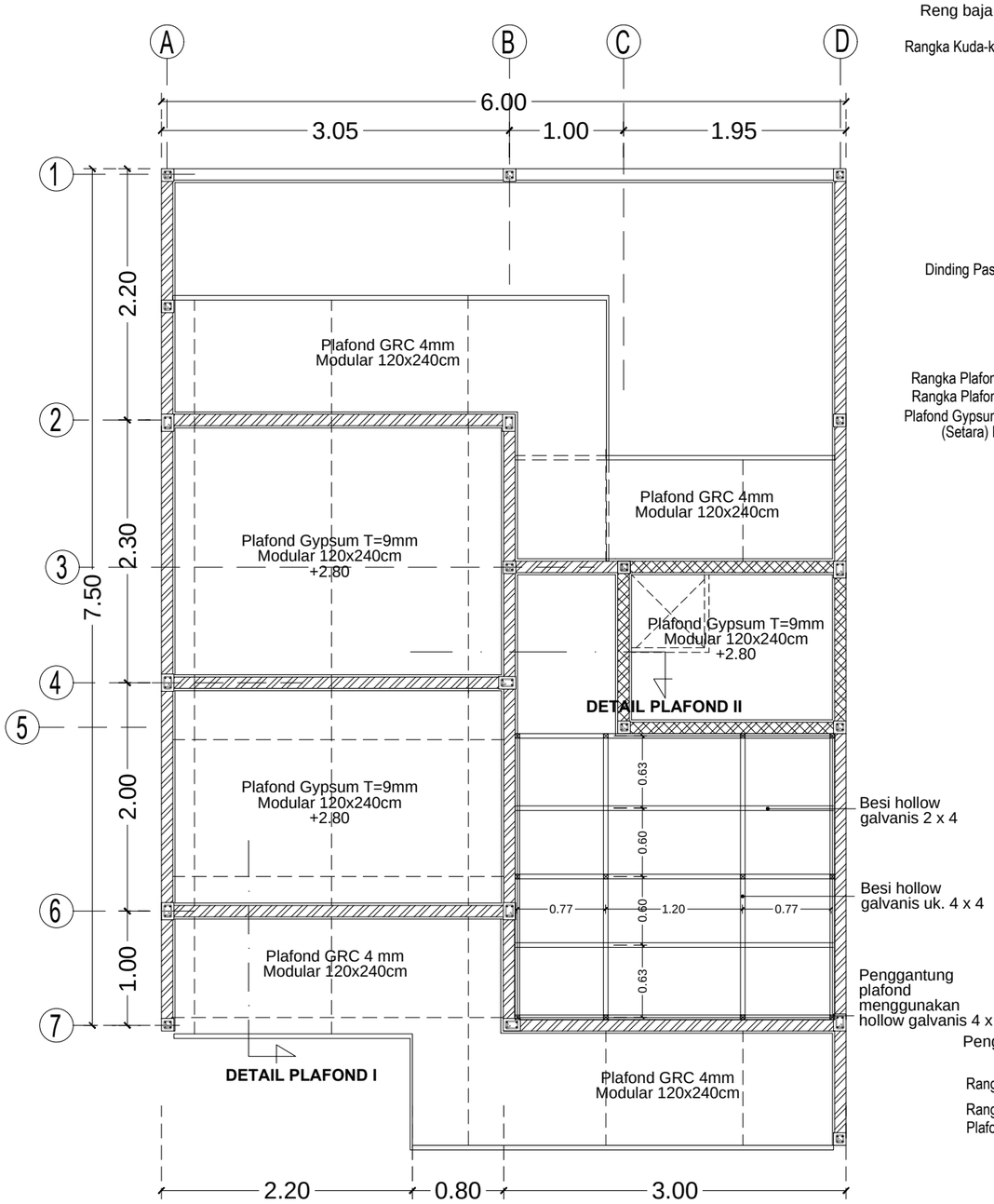

DENAH RENCANA PLAFOND

Skala 1:50

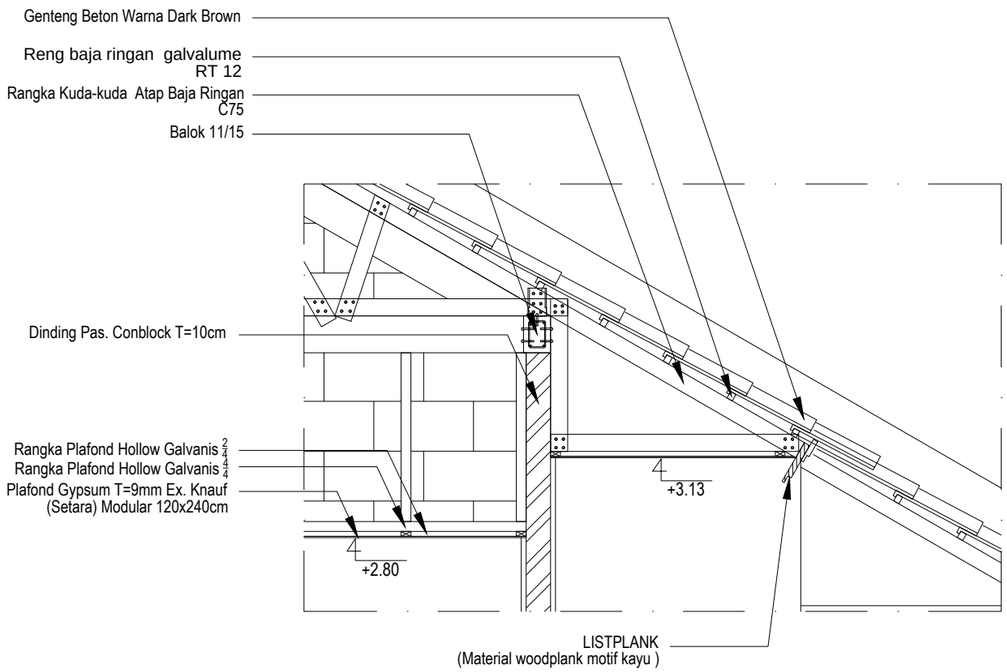

DETAIL Plafond I

Skala 1:20

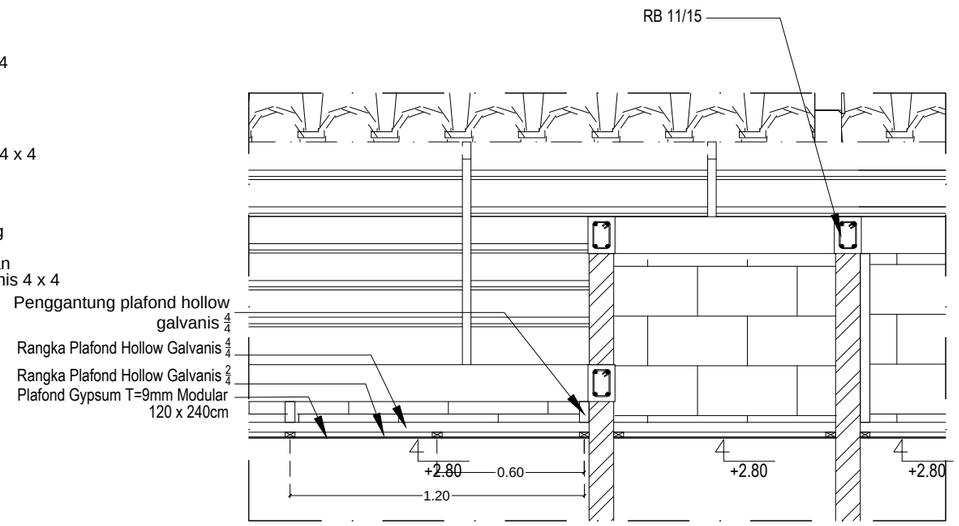

DETAIL Plafond II

Skala 1:20

CATATAN :

KETERANGAN

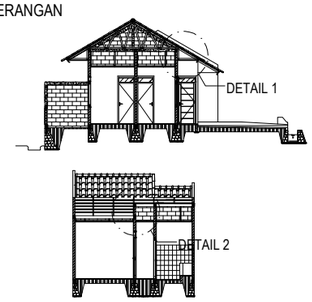

DEVELOPER

PT. KARYATARUNA ADHIPRATAMA
REAL ESTATE & DEVELOPER
Jalan Sukahaji No.126 Bandung 40152
Telp: (022) 82006365, 82006367 Fax: (022) 82006362

PROYEK

BUMI KARYA INDAH

GAMBAR

DETAIL PLAFOND

TYPE 25/72 (25.2) SKALA 1:50

DIRENCANAKAN dan DIGAMBAR :

PURNAMA KUSUMA MAHBUB

DIPERIKSA:

RANI SHINTA HAPSARI

DISETUJUI :

AGNES STEPHANIA A. T.

NO. REVISI	TANGGAL
01.	

NOMOR LEMBAR	JUMLAH LEMBAR
A-06-13	24

002_PL-BKI/EX/2572-2/ASDIR/VI/2022 | 20/06/2022

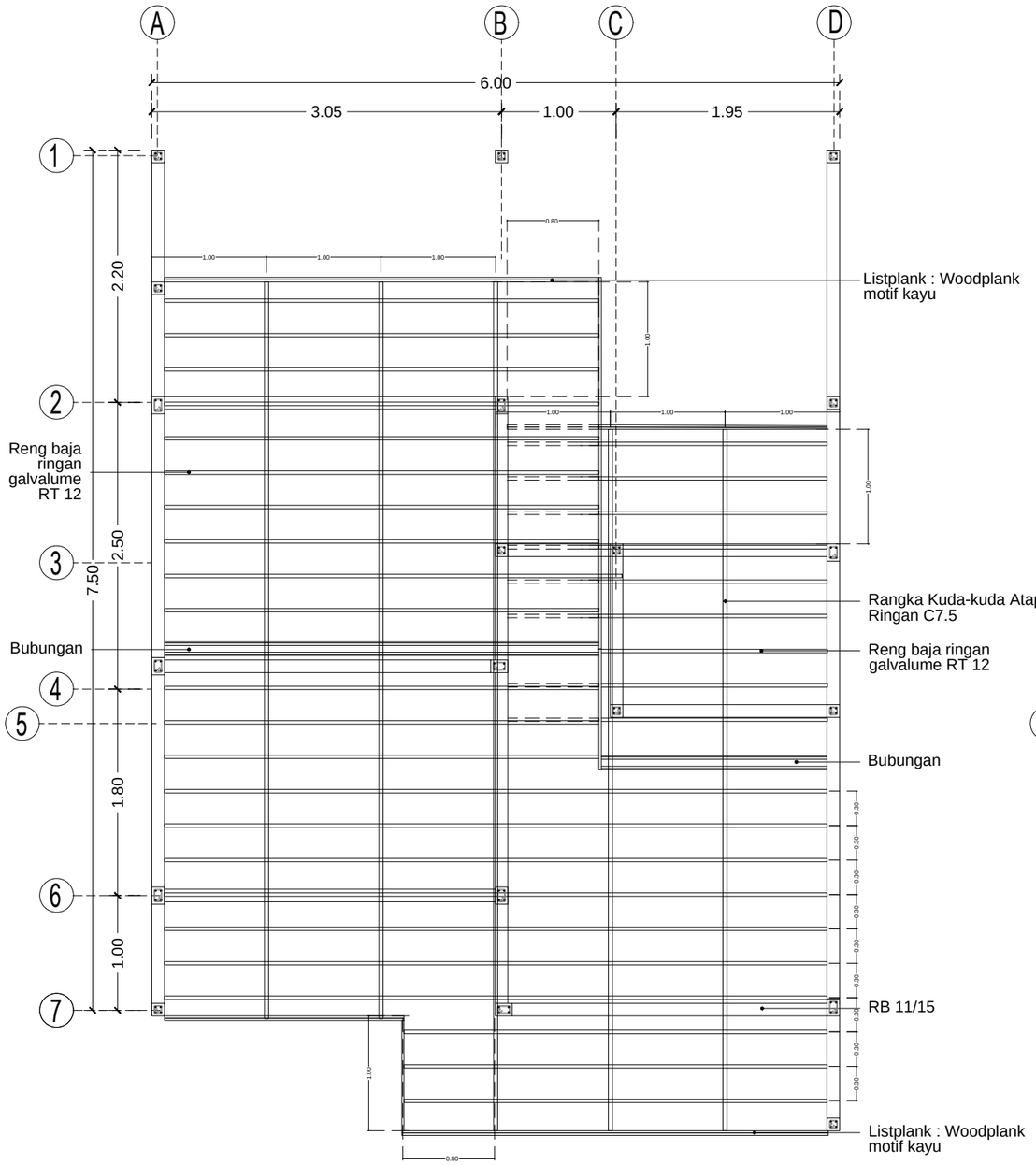

DENAH RENCANA ATAP

Skala 1:50

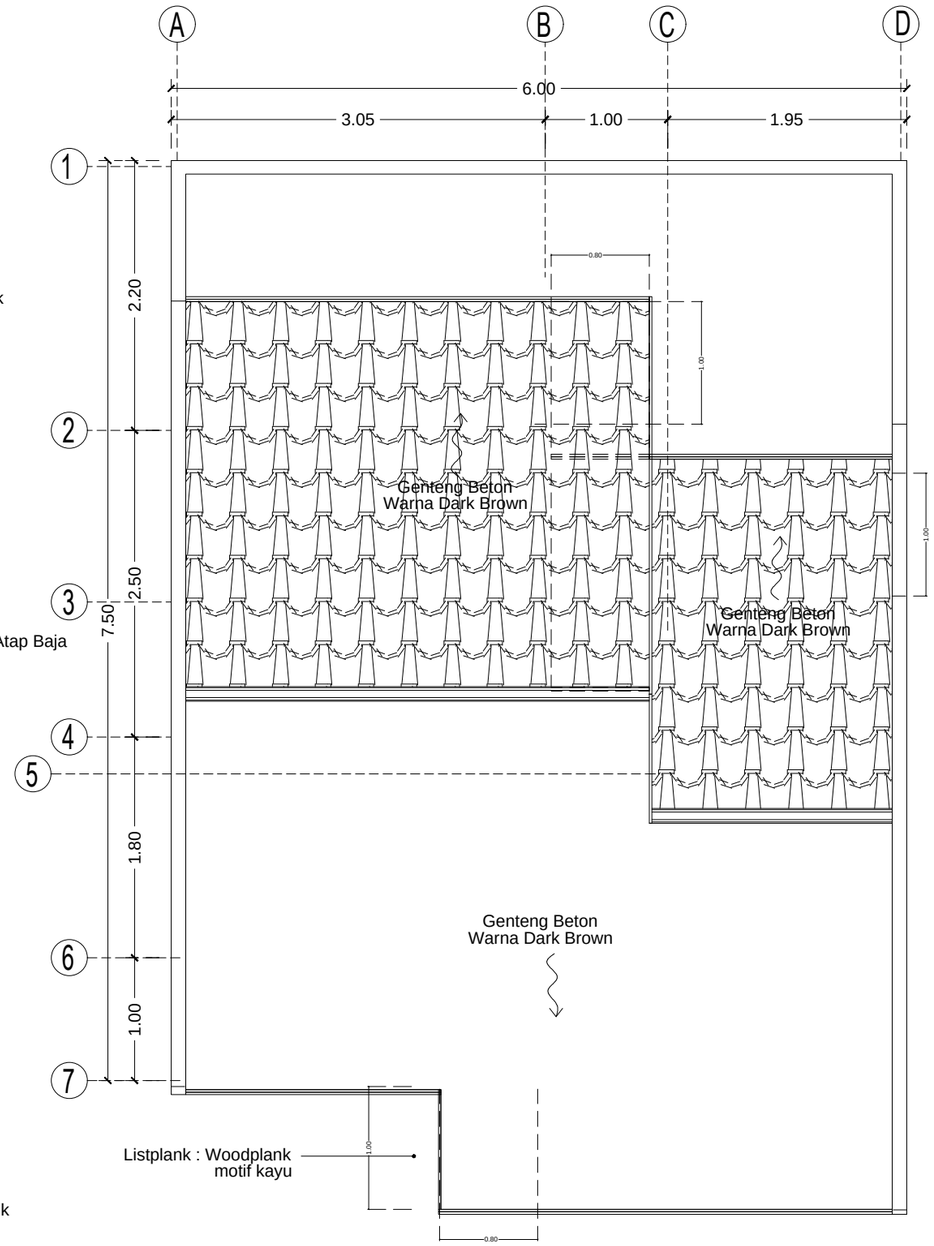

DENAH ATAP

Skala 1:50

CATATAN :

KETERANGAN

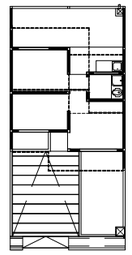

DEVELOPER

PT. KARYATARUNA ADHIPRATAMA
REAL ESTATE & DEVELOPER
Jalan Sukahaji No.126 Bandung 40152
Telp: (022) 82006365, 82006367 Fax: (022) 82006362

PROYEK

BUMI KARYA INDAH

GAMBAR

RENCANA ATAP

TYPE 25/72 (25.2) SKALA 1:50

DIRENCANAKAN dan DIGAMBAR :

PURNAMA KUSUMA MAHBUB

DIPERIKSA:

RANI SHINTA HAPSARI

DISETUJUI :

AGNES STEPHANIA A. T.

NO. REVISI	TANGGAL
01.	

NOMOR LEMBAR	JUMLAH LEMBAR
S-04-14	24

002_PL-BKI/EX/2572-2/ASDIR/VI/2022 | 20/06/2022

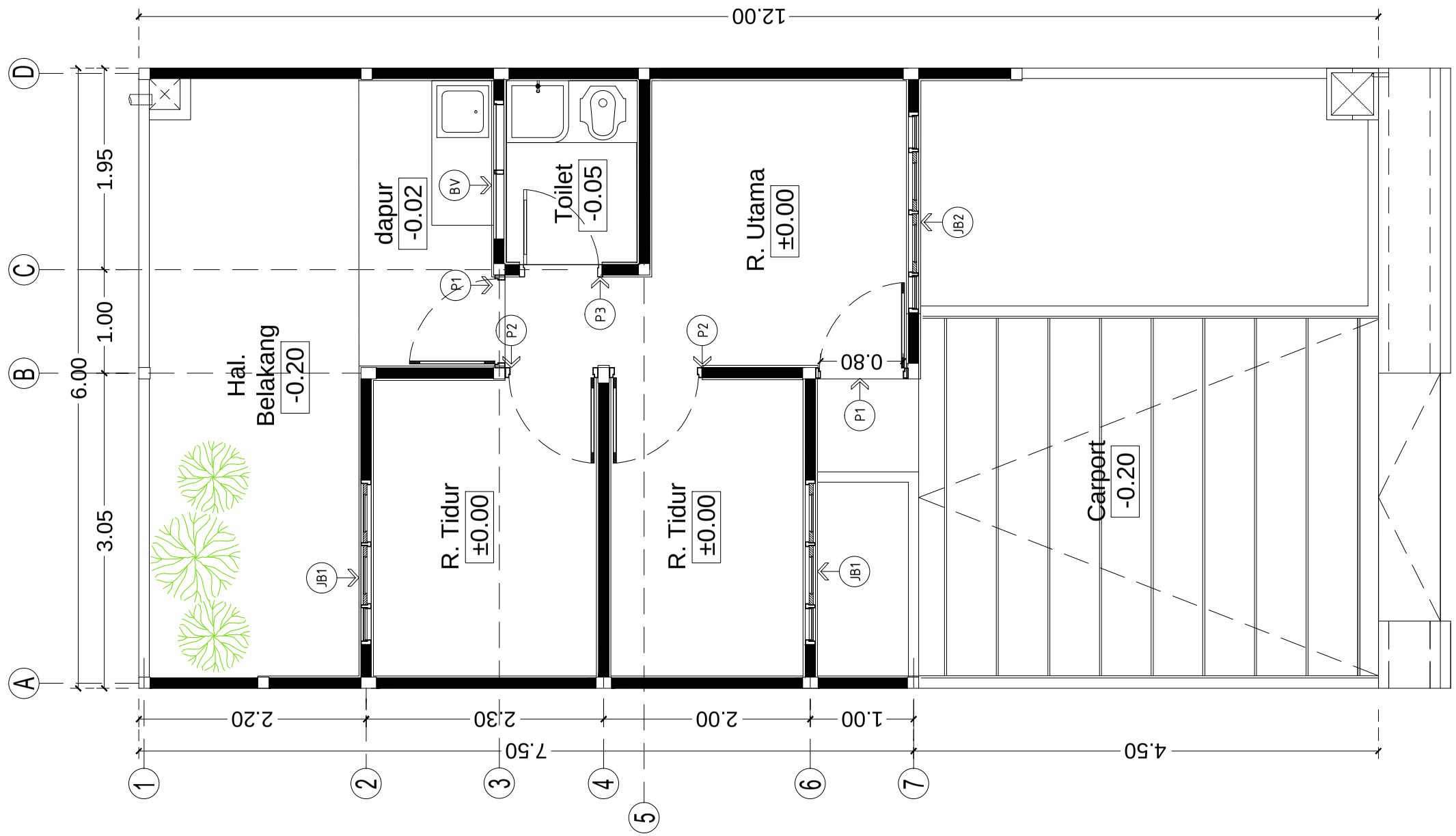

Denah Rencana Kusen

Skala 1:50

CATATAN :

KETERANGAN

DEVELOPER

PT. KARYATARUNA ADHIPRATAMA
REAL ESTATE & DEVELOPER
Jalan Sukahaji No.126 Bandung 40152
Telp: (022) 82006365, 82006367 Fax: (022) 82006362

PROYEK

BUMI KARYA INDAH

GAMBAR

DENAH RENCANA KUSEN

TYPE 25/72 (25.2) SKALA 1:50

DIRENCANAKAN dan DIGAMBAR :

PURNAMA KUSUMA MAHBUB

DIPERIKSA:

RANI SHINTA HAPSARI

DISETUJUI :

AGNES STEPHANIA A. T.

NO. REVISI	TANGGAL
01.	

NOMOR LEMBAR	JUMLAH LEMBAR
A-07-15	24

002_PL-BKI/EX/2572-2/ASDIR/VI/2022 | 20/06/2022

TIPE	P1		P2		P3	
GAMBAR	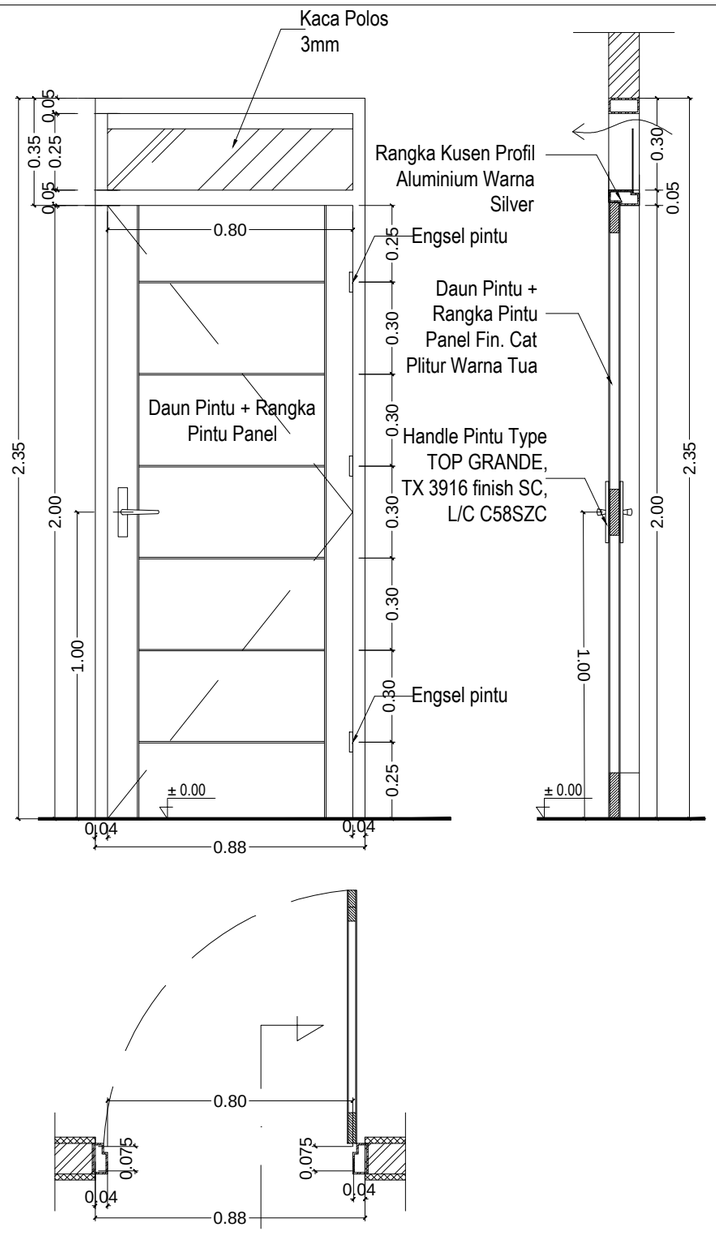		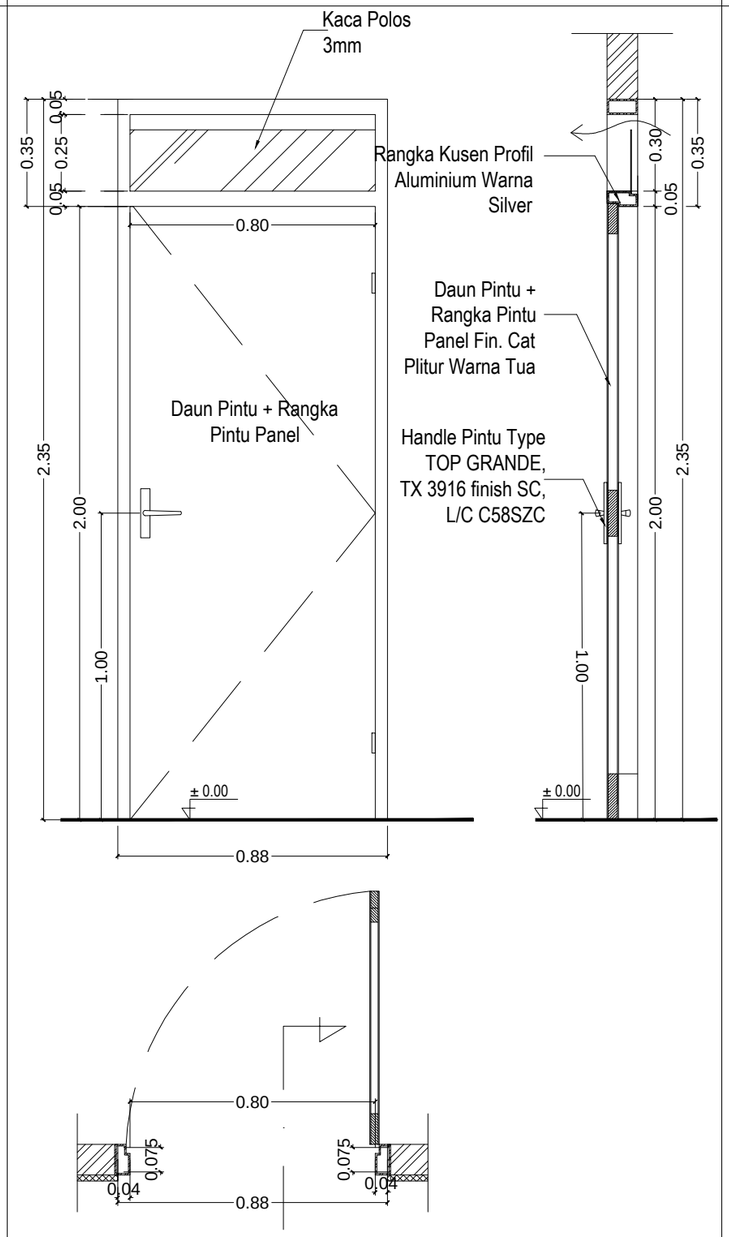		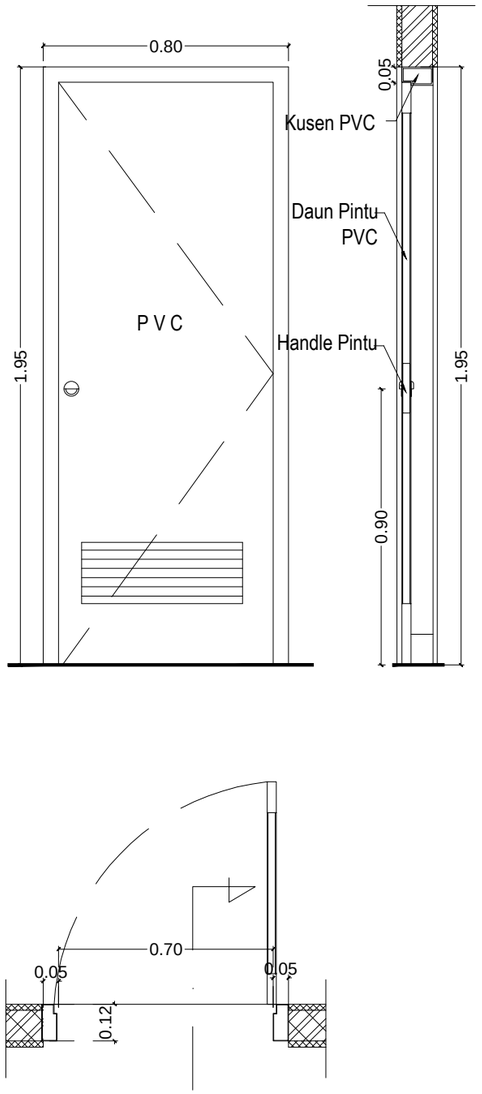	
MATERIAL	KUSEN	Rangka Kusen Profil Aluminium Ex. Alco Warna Silver	KUSEN	Rangka Kusen Profil Aluminium Ex. Alco Warna Silver	KUSEN	PVC
	DAUN PINTU	Daun Pintu + Rangka Pintu Panel Fin. Cat Plitur Warna Tua	DAUN PINTU	Daun Pintu double triplex fin cat. tua	DAUN PINTU	PVC Warna Biru Muda
	DAUN JENDELA	-	DAUN JENDELA	-	DAUN JENDELA	-
JML	LANTAI 1	2 Unit	LANTAI 1	2 Unit	LANTAI 1	1 Unit
	LOKASI	R.Utama, Teras belakang	LOKASI	R.Utama, Teras belakang	LOKASI	Kamar mandi

CATATAN :

- Pintu depan dan belakang : 3 engsel
- Pintu kamar : 2 engsel

KETERANGAN

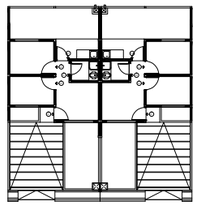

DEVELOPER

PT. KARYATARUNA ADHIPRATAMA
REAL ESTATE & DEVELOPER
Jln. Sukahaji 126 Bandung 40152
Telp: (022) 82006365, 82006367 Fax: (022) 82006362

PROYEK

BUMI KARYA INDAH

GAMBAR

DETAIL KUSEN

TYPE 25/72 (25.2) 1:20

DIRENCANAKAN dan DIGAMBAR :

PURNAMA KUSUMA MAHBUB

DIPERIKSA:

RANI SHINTA HAPSARI

DISETUJUI :

AGNES STEPHANIA A. T.

NO. REVISI	TANGGAL

NOMOR LEMBAR	JUMLAH LEMBAR
A-08-16	24

002_PL-BKI/EX/2572-2/ASDIR/VI/2022 20/06/2022

TIPE	JB1	BV

GAMBAR

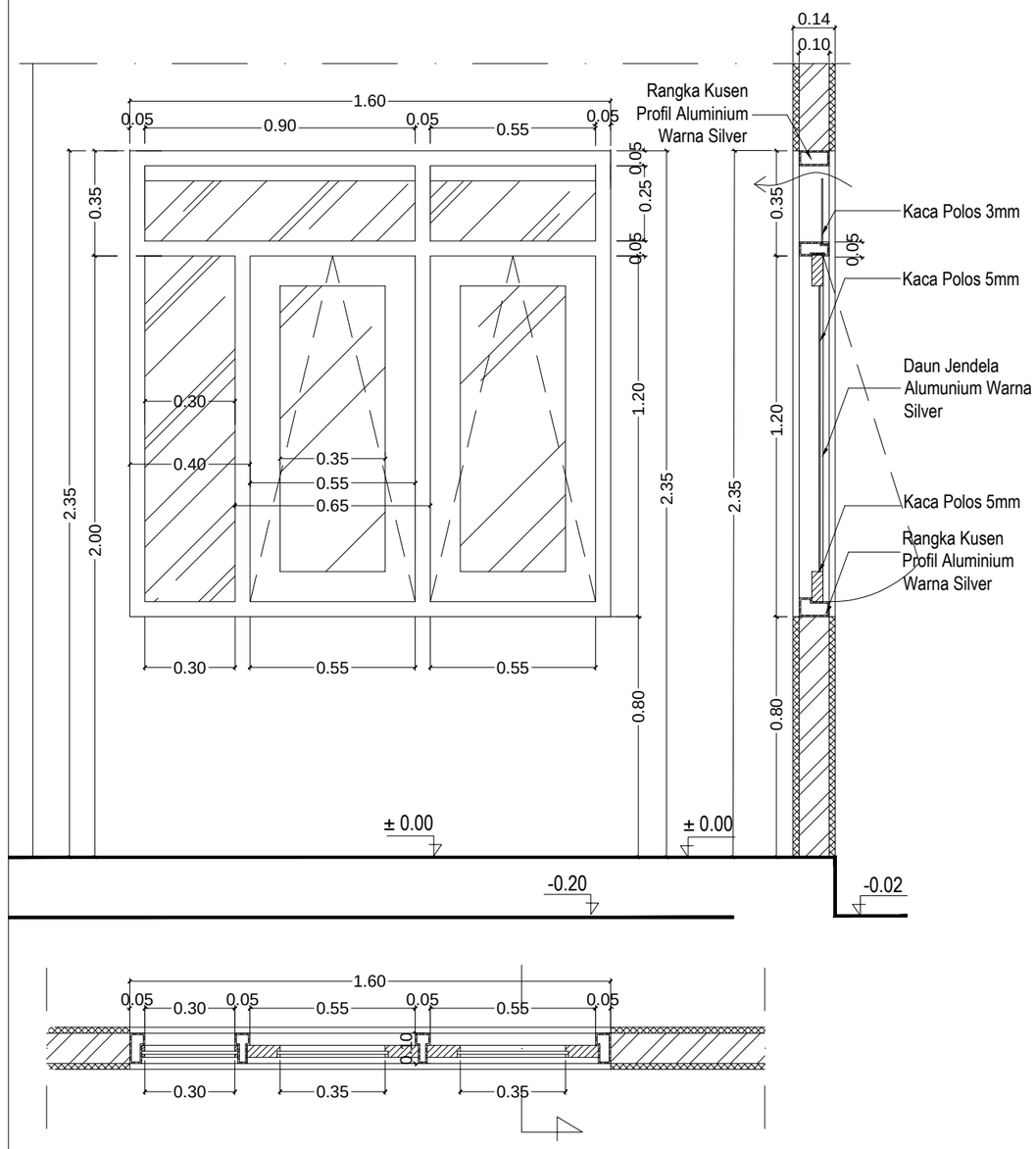

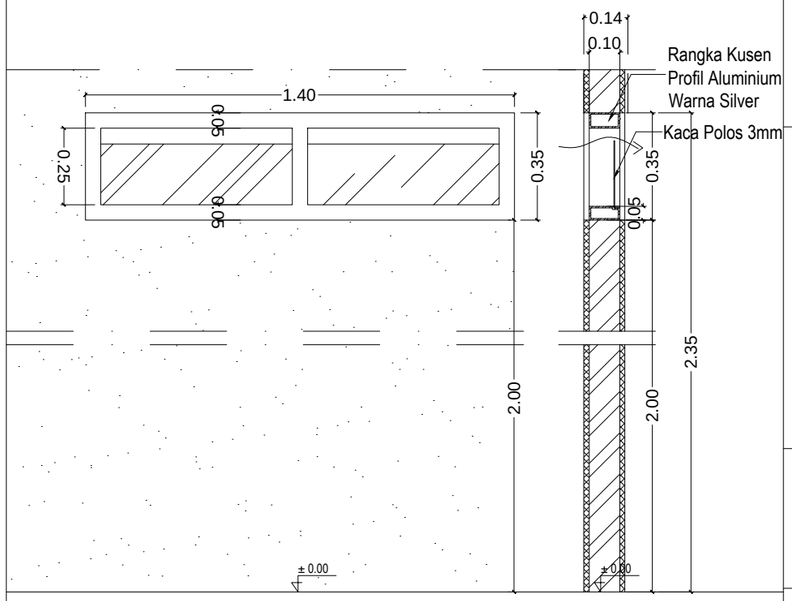

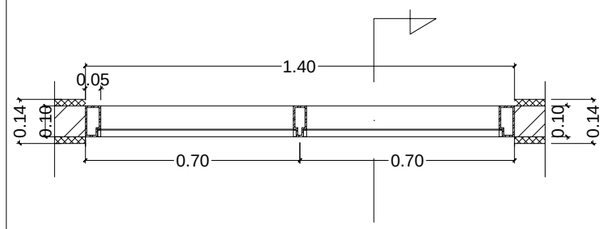

MATERIAL	KUSEN	Rangka Kusen Profil Aluminium Ex. Alco Warna Silver	KUSEN	Rangka Kusen Profil Aluminium Ex. Alco Warna Silver
	DAUN PINTU	-	DAUN PINTU	-
	DAUN JENDELA	Kusen Alumunium Warna Silver	DAUN JENDELA	Kaca Polos 3mm
JUMLAH	LANTAI 1	2 Unit	LANTAI 1	1 Unit
	LOKASI	Teras Depan, Halaman belakang	LOKASI	Kamar Mandi

002_PL-BKI/EX/2572-2/ASDIR/VI/2022 | 20/06/2022

CATATAN :

KETERANGAN

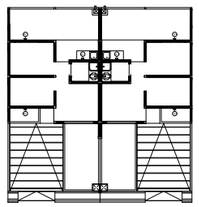

DEVELOPER

PT. KARYATARUNA ADHIPRATAMA
REAL ESTATE & DEVELOPER
Jln. Sukahaji 126 Bandung 40152
Telp: (022) 82006365, 82006367 Fax: (022) 82006362

PROYEK

BUMI KARYA INDAH

GAMBAR

DETAIL KUSEN

TYPE 25/72 (25.2) 1:20

DIRENCANAKAN dan DIGAMBAR :

PURNAMA KUSUMA MAHBUB

DIPERIKSA:

RANI SHINTA HAPSARI

DISETUJUI :

AGNES STEPHANIA A. T.

NO. REVISI	TANGGAL

NOMOR LEMBAR	JUMLAH LEMBAR
A-09-17	24

TIPE	JB2

GAMBAR

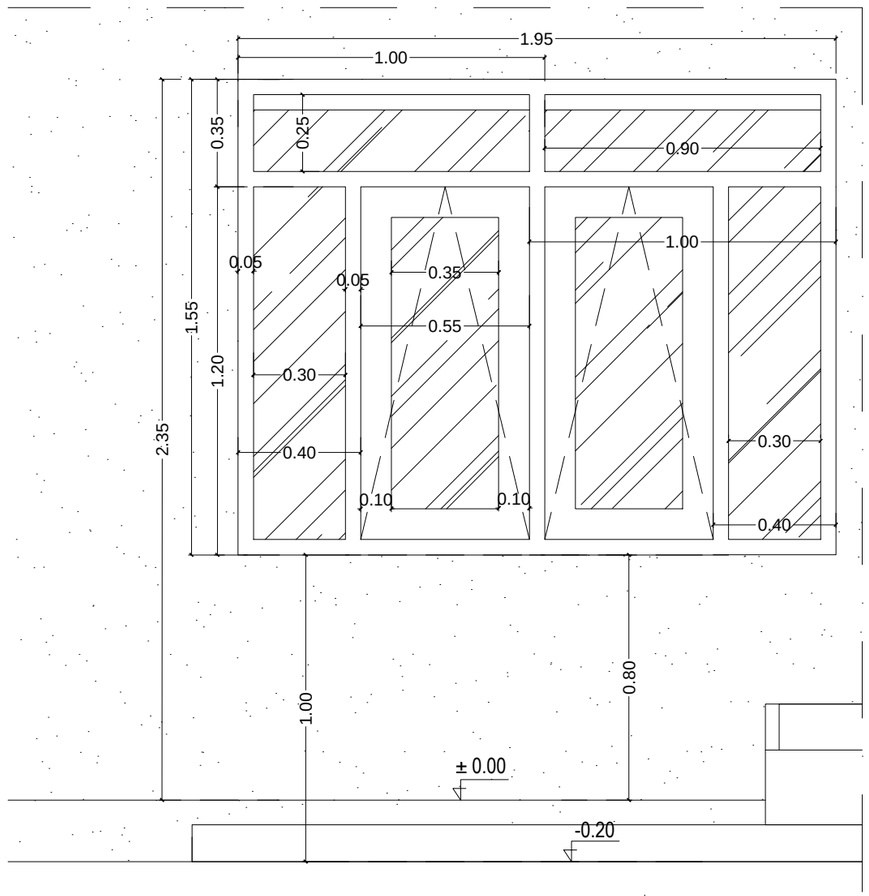

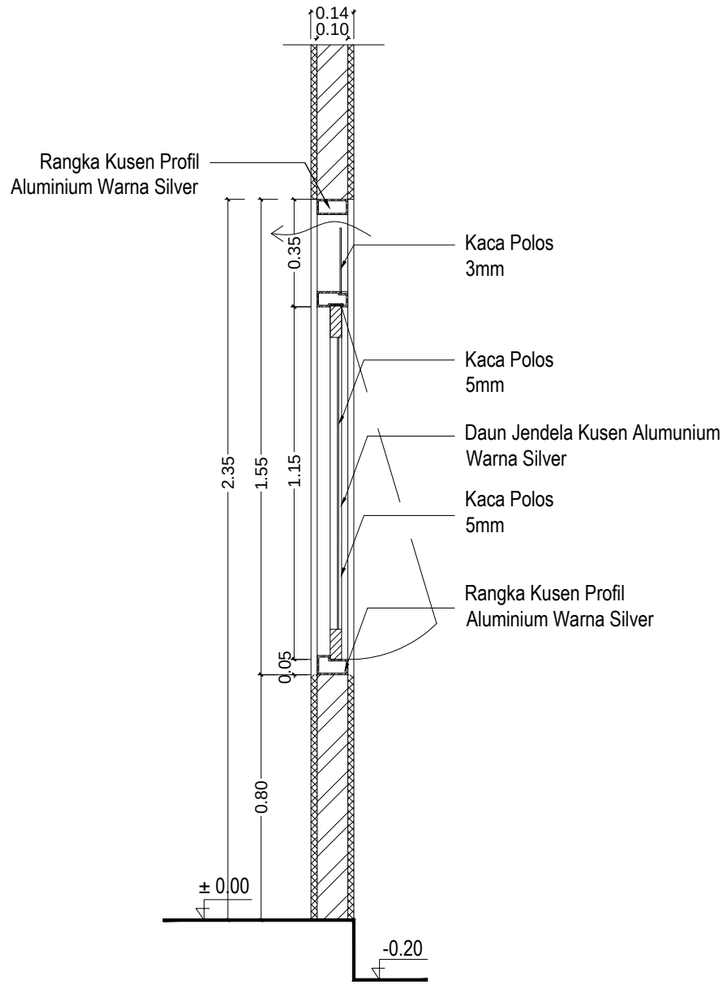

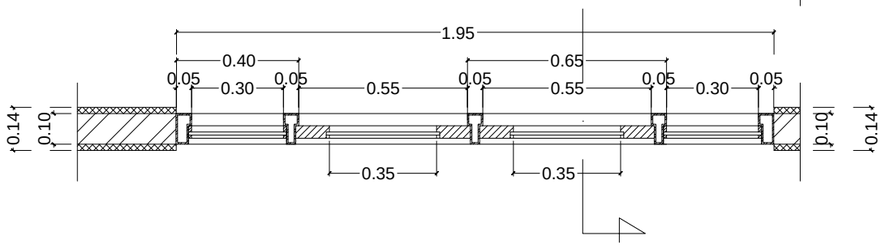

MATERIAL	KUSEN	Rangka Kusen Profil Aluminium Ex. Alco Warna Silver
	DAUN PINTU	-
	DAUN JENDELA	Kusen Alumunium Warna Silver
JUMLAH	LANTAI 1	1 Unit
	LOKASI	Teras Depan

002_PL-BKI/EX/2572-2/ASDIR/VI/2022 | 20/06/2022

CATATAN :

KETERANGAN

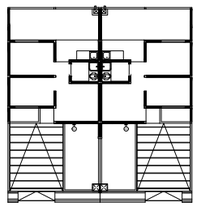

DEVELOPER

PT. KARYATARUNA ADHIPRATAMA
REAL ESTATE & DEVELOPER
Jln. Sukahaji 126 Bandung 40152
Telp: (022) 82006365, 82006367 Fax: (022) 82006362

PROYEK

BUMI KARYA INDAH

GAMBAR

DETAIL KUSEN

TYPE 25/72 (25.2) 1:20

DIRENCANAKAN dan DIGAMBAR :

PURNAMA KUSUMA MAHBUB

DIPERIKSA:

RANI SHINTA HAPSARI

DISETUJUI :

AGNES STEPHANIA A. T.

NO. REVISI	TANGGAL

NOMOR LEMBAR	JUMLAH LEMBAR
A-10-18	24

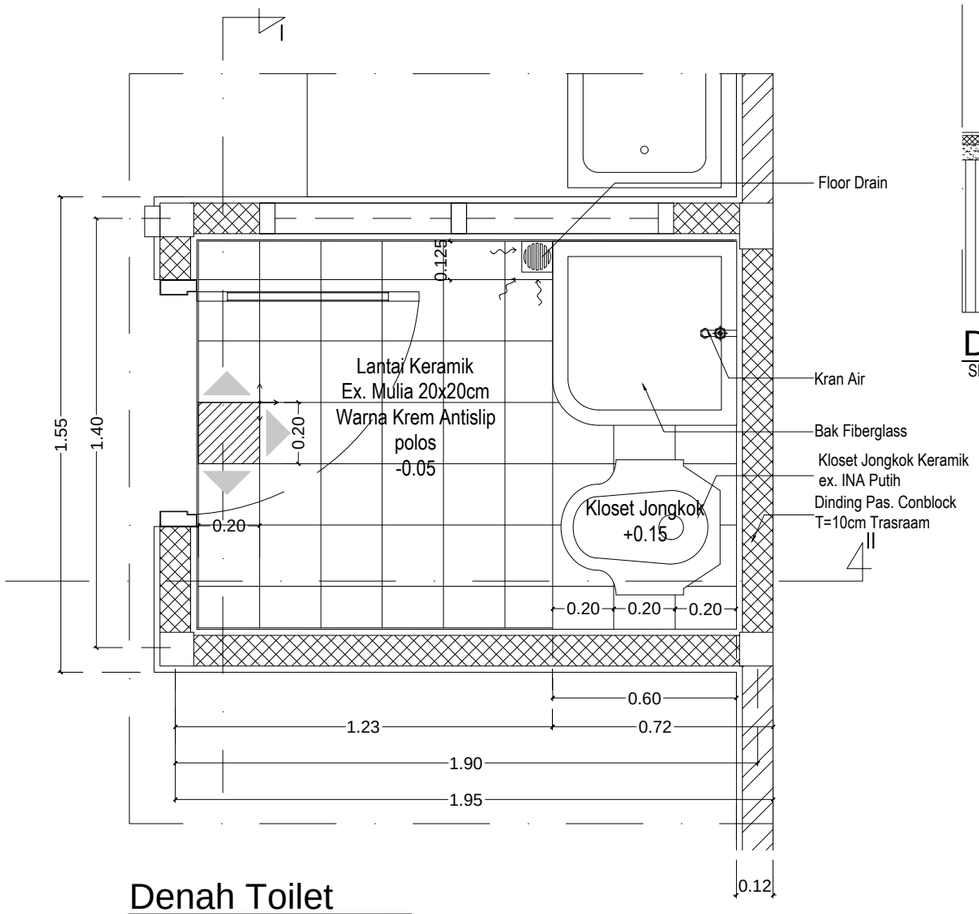

Denah Toilet

Skala 1 : 20

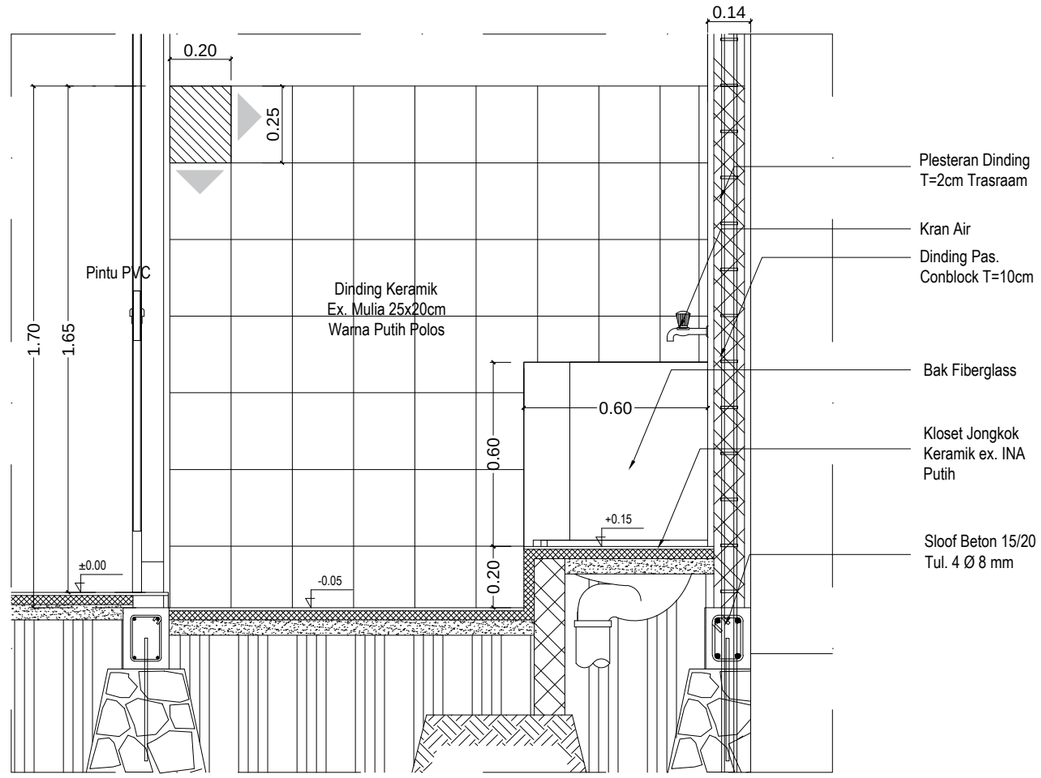

DETAIL Toilet II

Skala 1 : 20

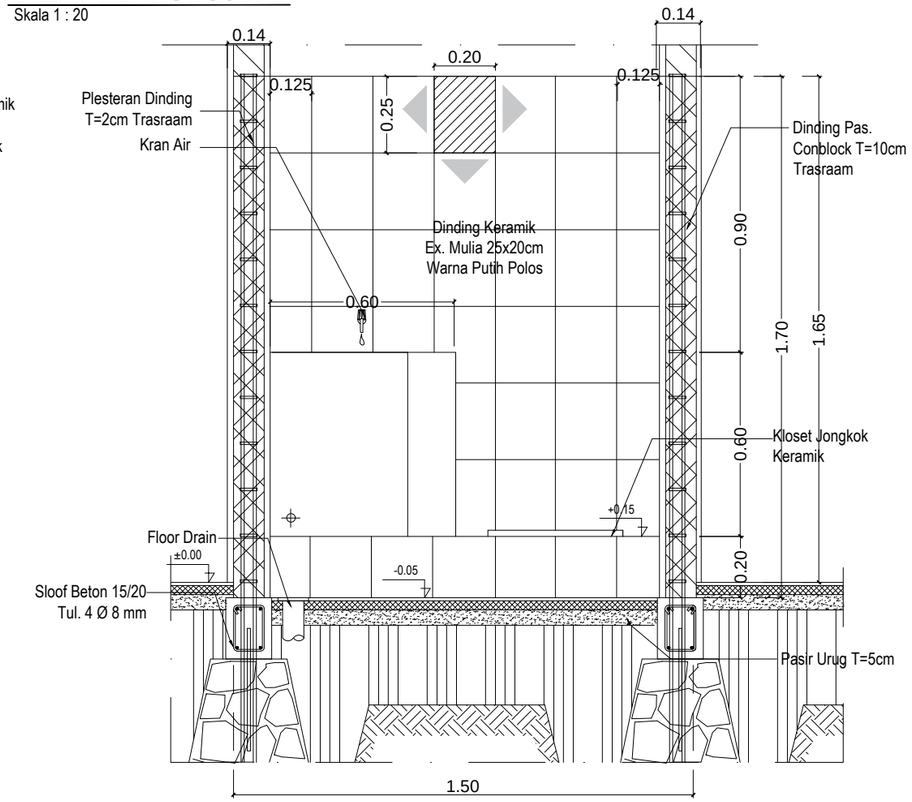

DETAIL Toilet I

Skala 1 : 20

002_PL-BKI/EX/2572-2/ASDIR/VI/2022	20/06/2022

CATATAN :

KETERANGAN

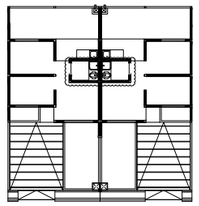

DEVELOPER

PT. KARYATARUNA ADHIPRATAMA
REAL ESTATE & DEVELOPER
Jln. Sukahaji 126 Bandung 40152
Telp: (022) 82006365, 82006367 Fax: (022) 82006362

PROYEK

BUMI KARYA INDAH

GAMBAR

DETAIL TOILET

TYPE 25/72 (25.2) 1:20

DIRENCANAKAN dan DIGAMBAR :

PURNAMA KUSUMA MAHBUB

DIPERIKSA:

RANI SHINTA HAPSARI

DISETUJUI :

AGNES STEPHANIA A. T.

NO. REVISI	TANGGAL

NOMOR LEMBAR	JUMLAH LEMBAR
S-05-19	24

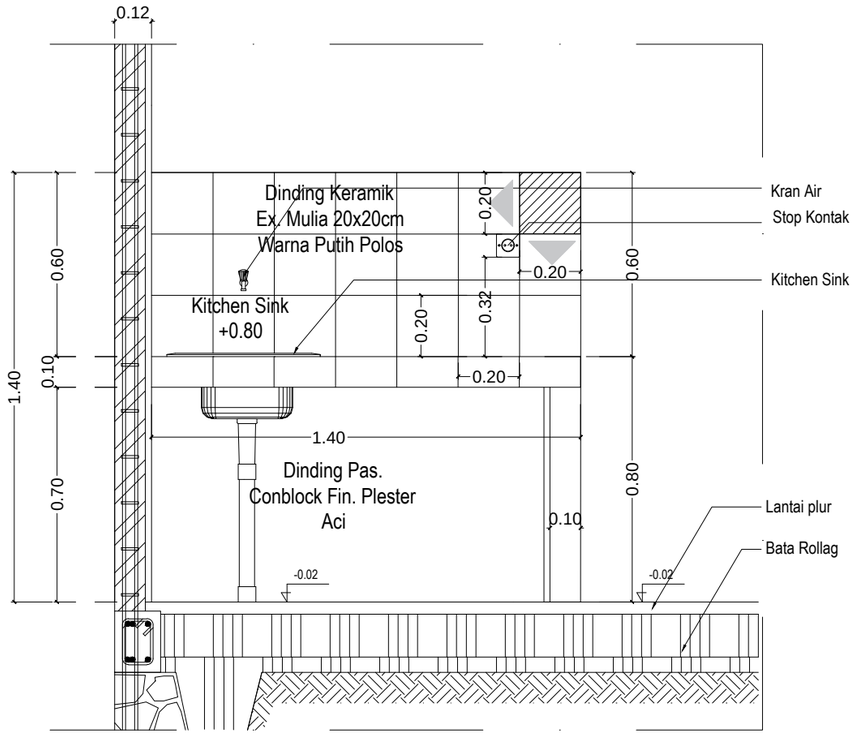

DETAIL Dapur I

Skala 1 : 20

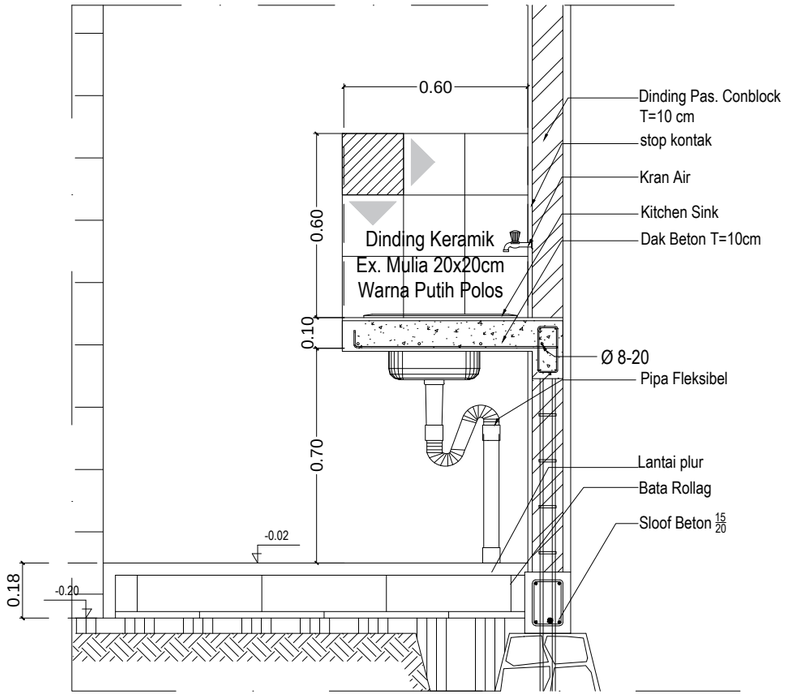

DETAIL Dapur II

Skala 1 : 20

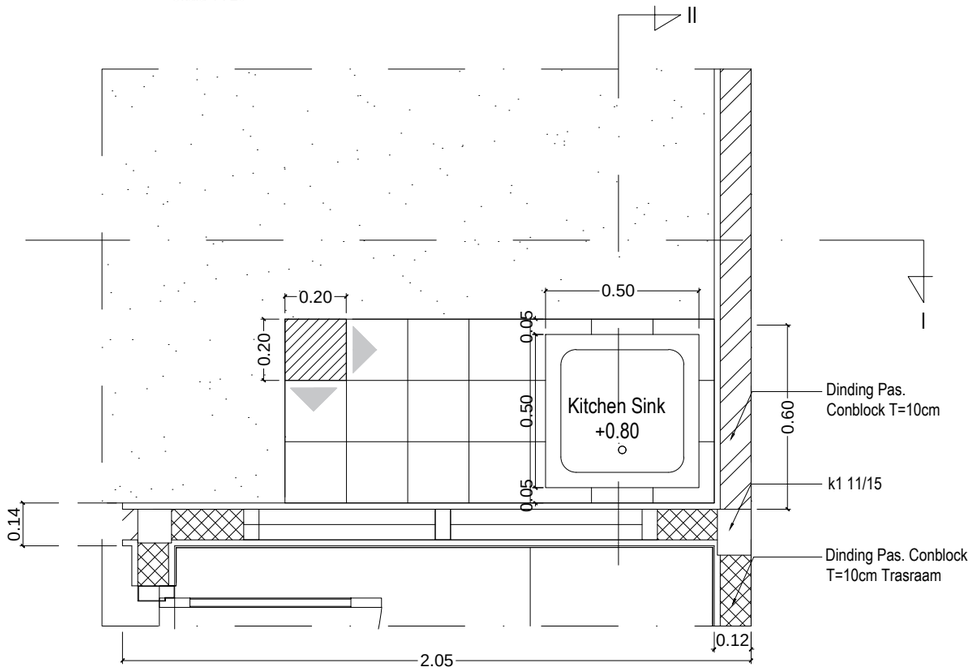

Denah Dapur

Skala 1 : 20

CATATAN :

KETERANGAN

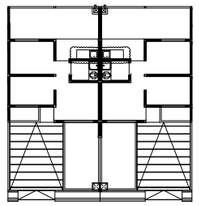

DEVELOPER

PT. KARYATARUNA ADHIPRATAMA
REAL ESTATE & DEVELOPER
Jln. Sukahaji 126 Bandung 40152
Telp: (022) 82006365, 82006367 Fax: (022) 82006362

PROYEK

BUMI KARYA INDAH

GAMBAR

DETAIL MEJA DAPUR

TYPE 25/72 (25.2) 1:20

DIRENCANAKAN dan DIGAMBAR :

PURNAMA KUSUMA MAHBUB

DIPERIKSA:

RANI SHINTA HAPSARI

DISETUJUI :

AGNES STEPHANIA A. T.

NO. REVISI	TANGGAL

NOMOR LEMBAR	JUMLAH LEMBAR
S-06-20	24

002_PL-BKI/EX/2572-2/ASDIR/VI/2022 | 20/06/2022

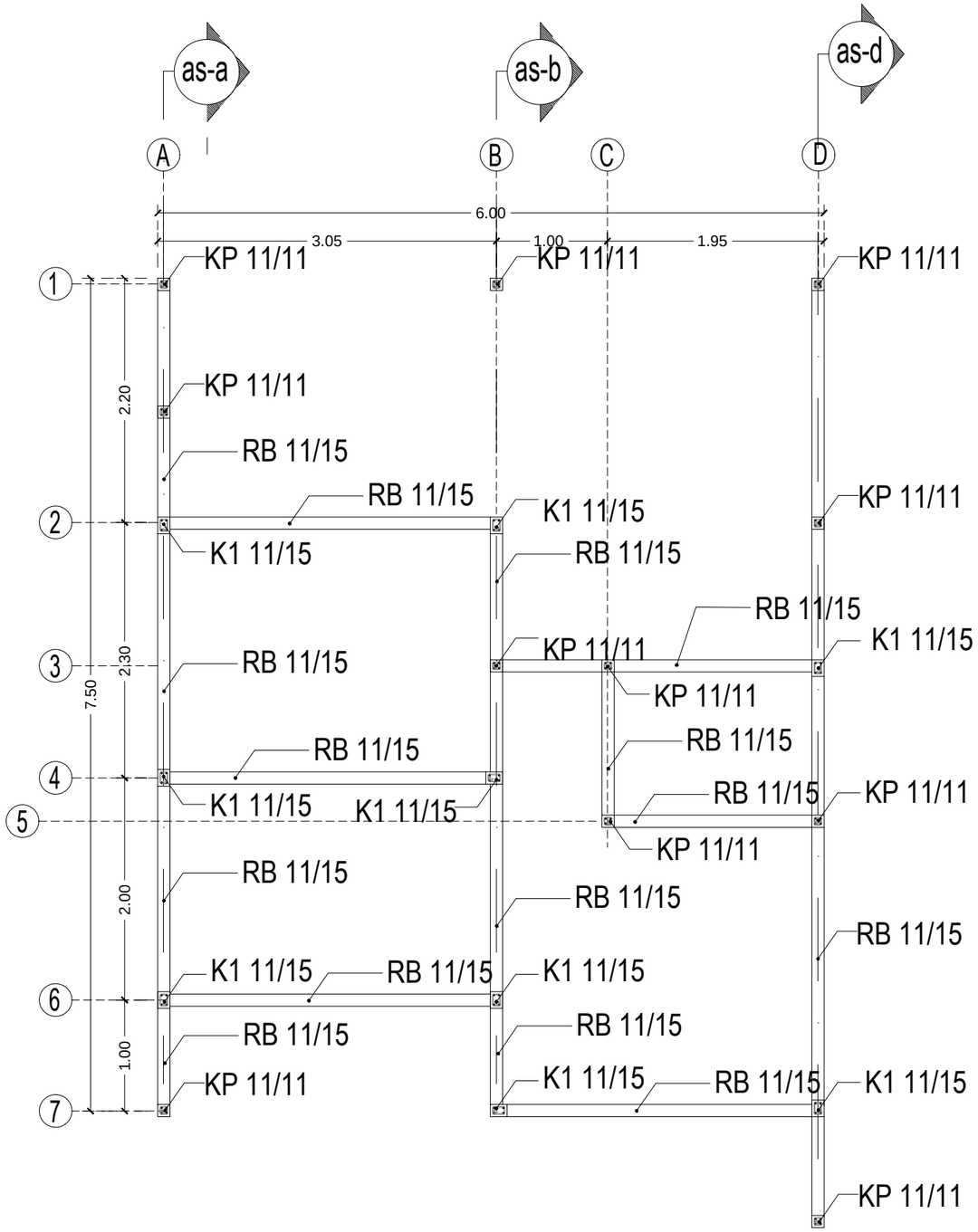

DENAH RENCANA PORTAL

Skala 1:50

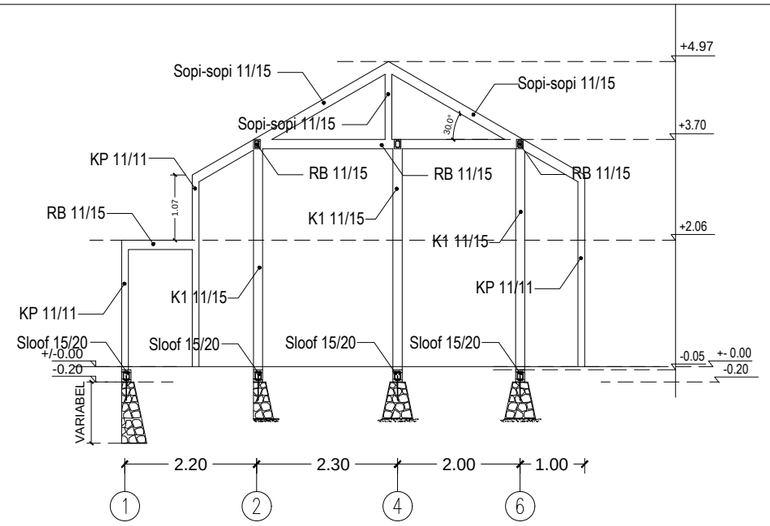

PORTAL As A

Skala 1 : 100

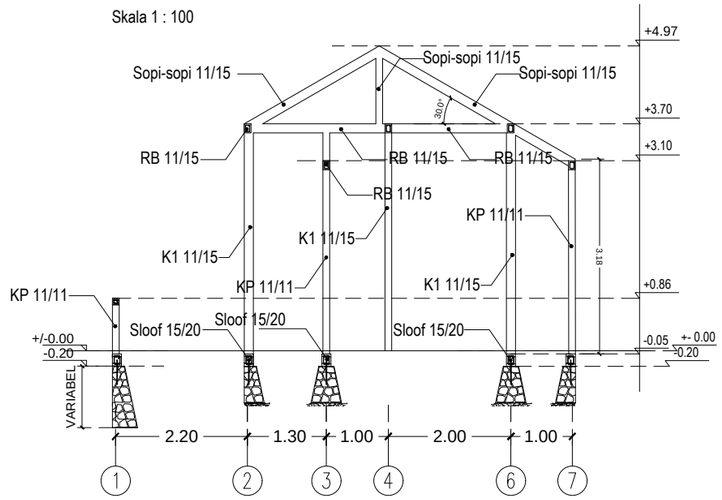

PORTAL As B

Skala 1 : 100

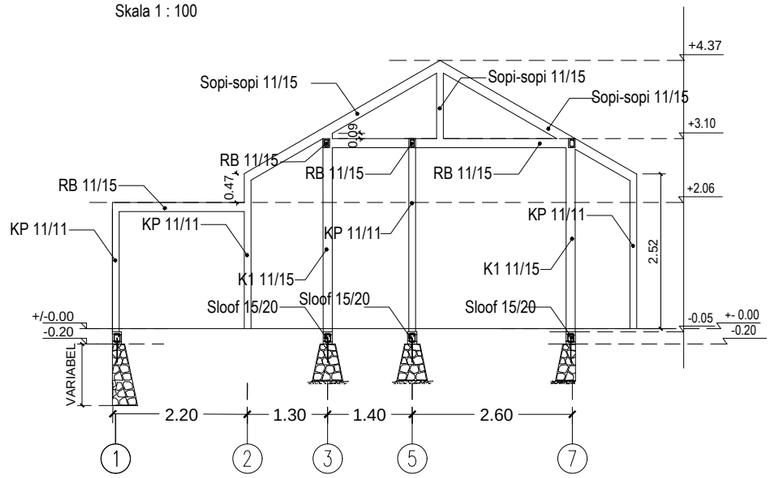

PORTAL As D

Skala 1 : 100

CATATAN :

KETERANGAN

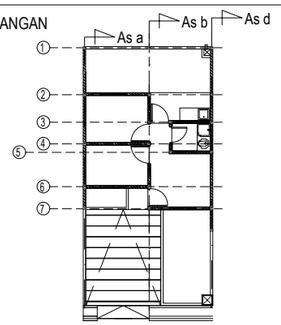

DEVELOPER

PT. KARYATARUNA ADHIPRATAMA
REAL ESTATE & DEVELOPER
Jalan Sukahaji No.126 Bandung 40152
Telp: (022) 82006365, 82006367 Fax: (022) 82006362

PROYEK

BUMI KARYA INDAH

GAMBAR

SKEMA STRUKTUR

TYPE 25/72 (25.2) SKALA 1:50

DIRENCANAKAN dan DIGAMBAR :

PURNAMA KUSUMA MAHBUB

DIPERIKSA:

RANI SHINTA HAPSARI

DISETUJUI :

AGNES STEPHANIA A. T.

NO. REVISI	TANGGAL
01.	

NOMOR LEMBAR	JUMLAH LEMBAR
S-07-21	24

002_PL-BKI/EX/2572-2/ASDIR/VI/2022 | 20/06/2022

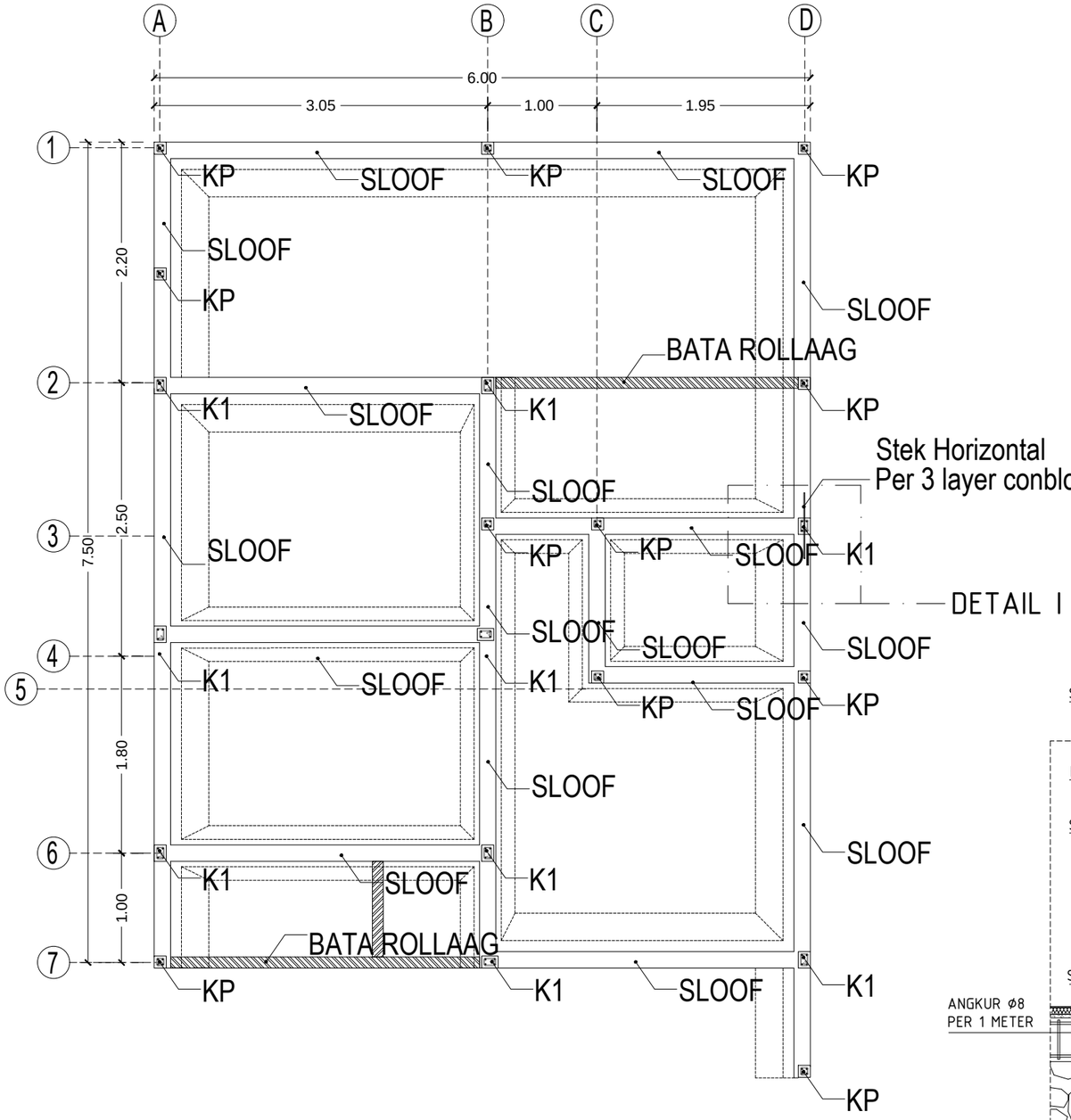

DENAH RENCANA PONDASI

Skala 1:50

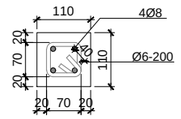

DETAIL KOLOM PRAKTIS (KP)

Skala 1:10

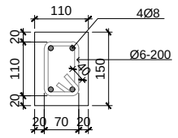

DETAIL RB

Skala 1:10

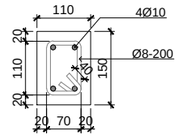

DETAIL K1

Skala 1:10

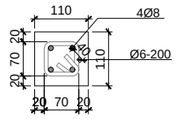

DETAIL BALOK LINTEL KHUSUS BELAKANG

Skala 1:10

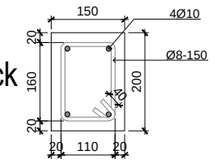

DETAIL SLOOF

Skala 1:10

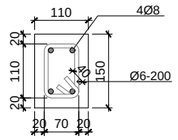

DETAIL BALOK SOPI-SOPI

Skala 1:10

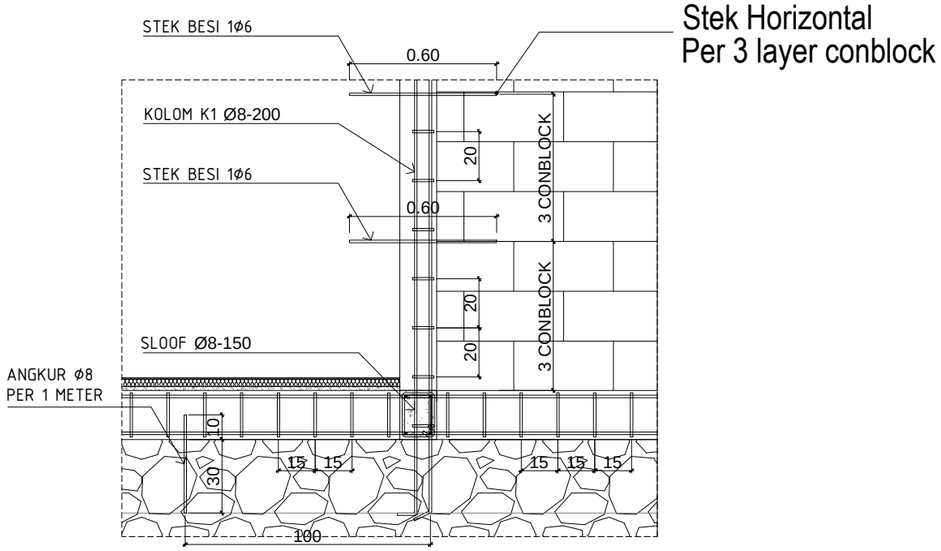

DETAIL I

Skala 1:25

CATATAN :

KETERANGAN

DEVELOPER

PT. KARYATARUNA ADHIPRATAMA
REAL ESTATE & DEVELOPER
Jalan Sukahaji No.126 Bandung 40152
Telp: (022) 82006365, 82006367 Fax: (022) 82006362

PROYEK

BUMI KARYA INDAH

GAMBAR

SKEMA STRUKTUR

TYPE 25/72 (25.2) SKALA 1:50

DIRENCANAKAN dan DIGAMBAR :

PURNAMA KUSUMA MAHBUB

DIPERIKSA:

RANI SHINTA HAPSARI

DISETUJUI :

AGNES STEPHANIA A. T.

NO. REVISI	TANGGAL
01.	

NOMOR LEMBAR	JUMLAH LEMBAR
S-08-22	24

002_PL-BKI/EX/2572-2/ASDIR/VI/2022 | 20/06/2022

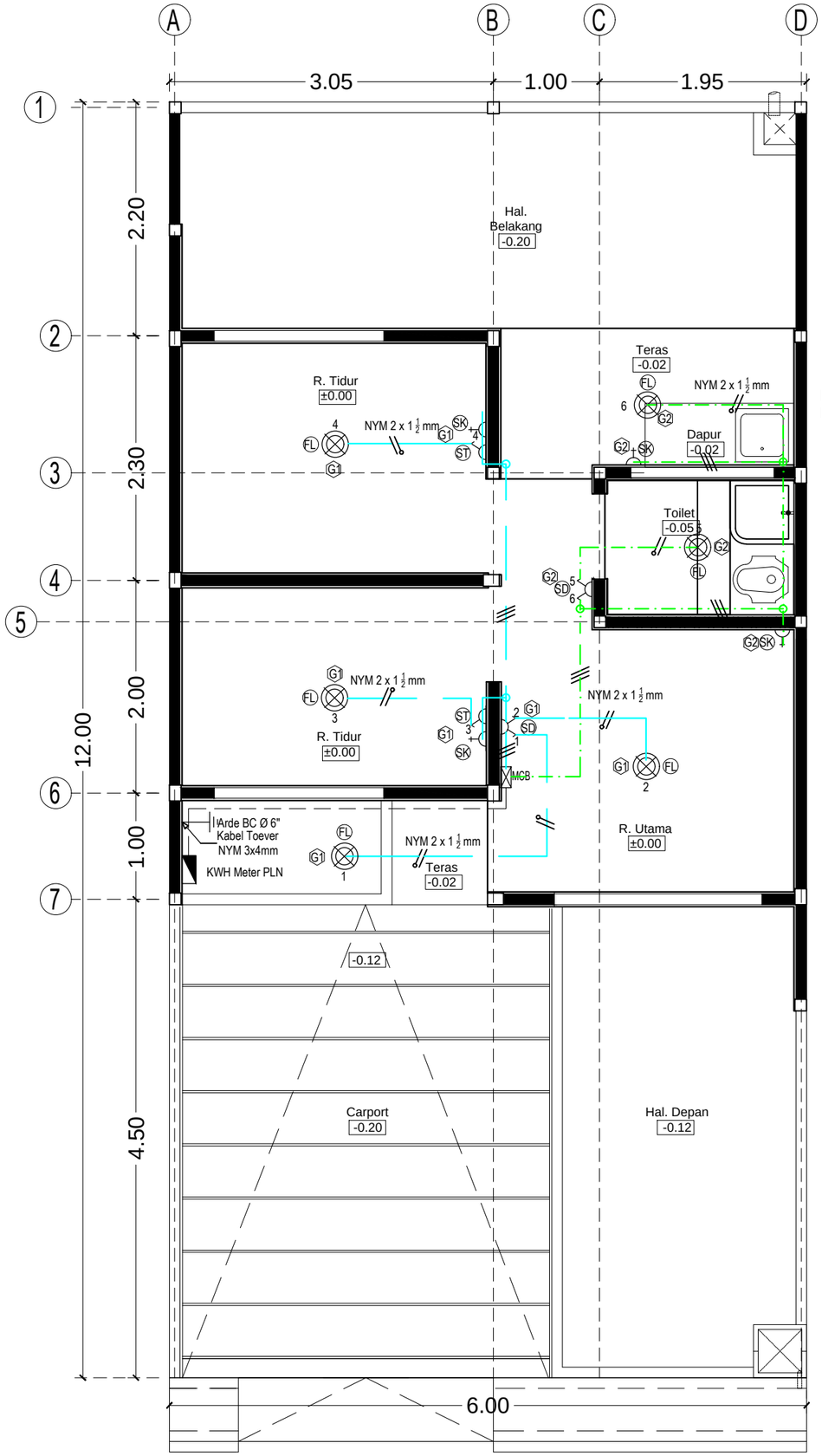

Jalur utama kabel ukuran 3x2½ mm, 3x4

Jalur pembalikan kabel ukuran 2x1½, 3x1½mm

Line diagram: MCB Unit

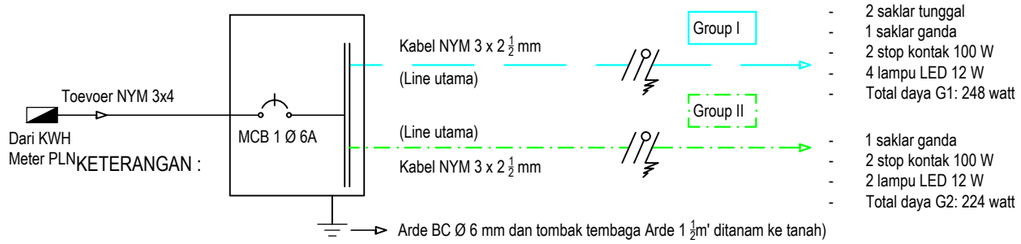

KETERANGAN :

- 2 saklar tunggal
- 1 saklar ganda
- 2 stop kontak 100 W
- 4 lampu LED 12 W
- Total daya G1: 248 watt

- 1 saklar ganda
- 2 stop kontak 100 W
- 2 lampu LED 12 W
- Total daya G2: 224 watt

KETERANGAN :

NO GRP	TRIP AMP	6A S. TUNGGAL (ST)	6A S. GANDA (SD)	100 W S. KONTAK (SK1)	L. LED 12W F. PLAF	MCB Box	KWH Meter PLN
G1	6A	2	1	2	4	1	1
G2	6A	-	1	2	2		
JUMLAH		2	2	4	6		
JUMLAH DAYA				400	72		
				472 WATT			
DAYA TERSAMBUNG PLN				900 VA			

STANDARD PEKERJAAN LISTRIK RUMAH

1. Jalur utama harus pakai kabel ukuran NYM 3 x 2 ½ mm2.
2. Jalur pembalikan ke titik lampu sampai ke saklar pakai kabel ukuran NYM 3 x 1 ½ , 2 x 1 ½ mm2.
3. Kabel Toevoer dari Box MCB ke KWH meter PLN pakai kabel NYM 3 x 4 mm2.
4. Kawat arde pakai kawat BC Ø 6 mm dan tombak arde 1 ½ m ditanam.
5. Kabel-kabel listrik NYM merk Prima atau Eterna (standard PLN).
6. Box MCB pakai MCB 1 Ø 6 A/10A ex. Marlin Gerin, Hager (1 group max. 15 titik stop kontak dan lampu).
7. Kabel stop kontak harus pakai ukuran kabel NYM 3 x 2 ½ mm2.
8. Komponen listrik : saklar, fitting lampu, stop kontak (ex. Broco standard).
9. Pipa conduit Ø ⅝ merk Maspion (khusus pipa listrik) warna putih.
10. Tinggi stop kontak 30 cm dari lantai (Lubang stop kontak khusus pakai tutup pengaman).
11. Tinggi saklar 150 cm dari lantai dan tinggi box MCB 200 cm dari lantai (di atas daun pintu teras depan/ruang tamu)

Denah Instalasi Listrik

Skala 1:50

002_PL-BKI/EX/2572-2/ASDIR/VI/2022 | 20/06/2022

CATATAN :

KETERANGAN

DEVELOPER

PT. KARYATARUNA ADHIPRATAMA
REAL ESTATE & DEVELOPER
Jalan Sukahaji No.126 Bandung 40152
Telp: (022) 82006365, 82006367 Fax: (022) 82006362

PROYEK

BUMI KARYA INDAH

GAMBAR

SKEMA STRUKTUR

TYPE 25/72 (25.2) SKALA 1:50

DIRENCANAKAN dan DIGAMBAR :

PURNAMA KUSUMA MAHBUB

DIPERIKSA:

RANI SHINTA HAPSARI

DISETUJUI :

AGNES STEPHANIA A. T.

NO. REVISI	TANGGAL
01.	

NOMOR LEMBAR	JUMLAH LEMBAR
ME-01-23	24

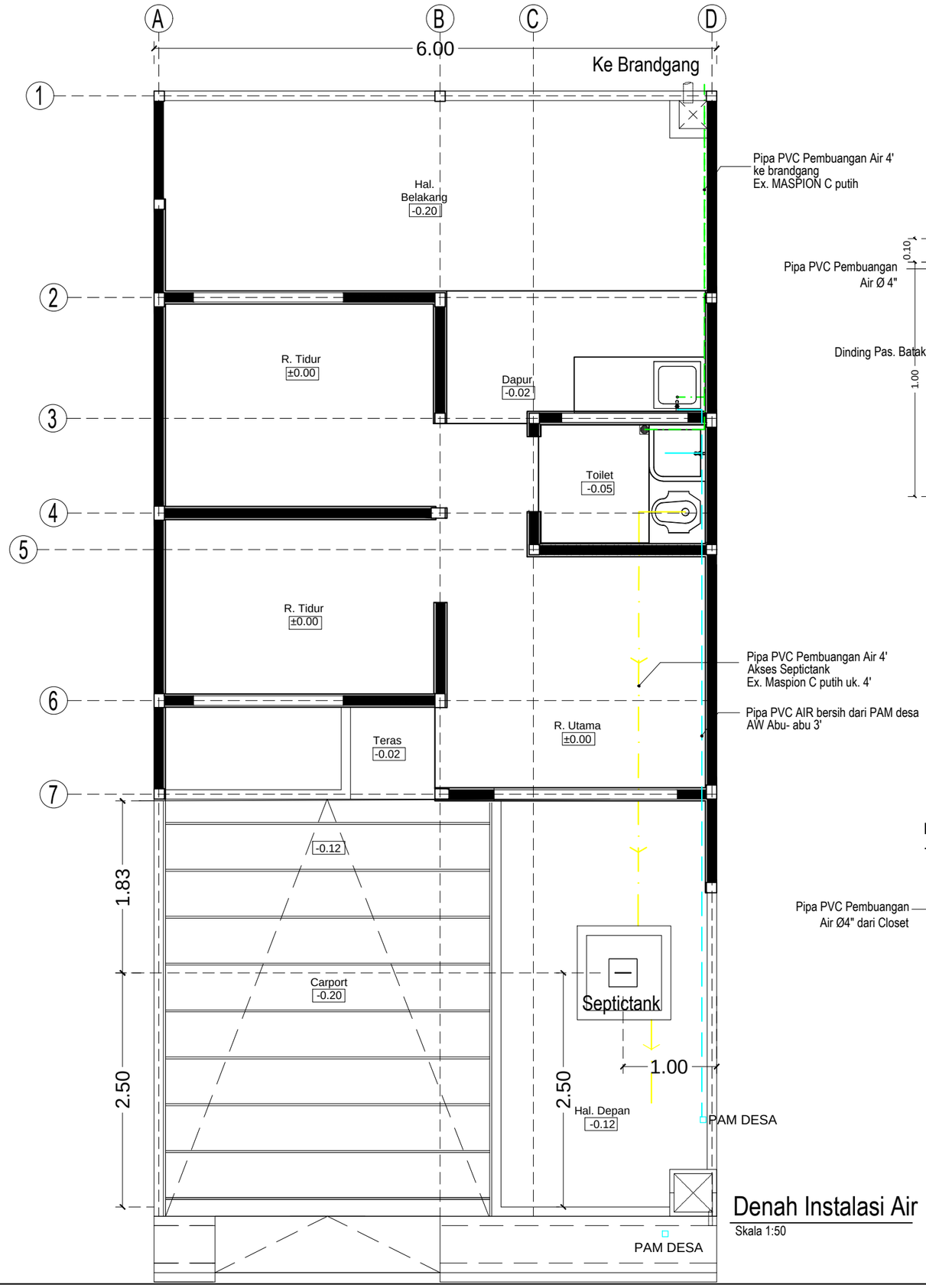

Denah Instalasi Air

Skala 1:50

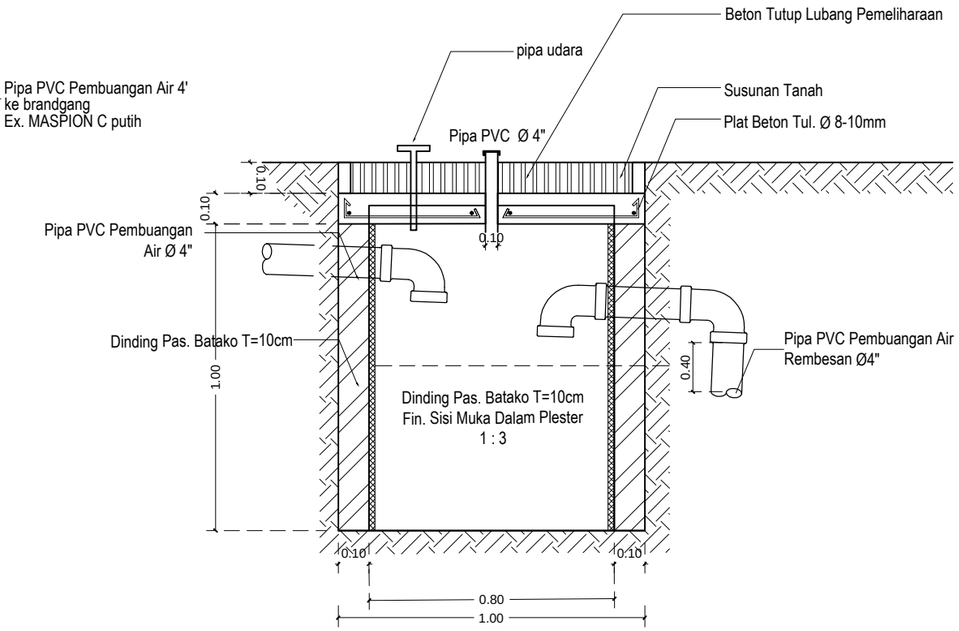

DETAIL Septictank

Skala 1:25

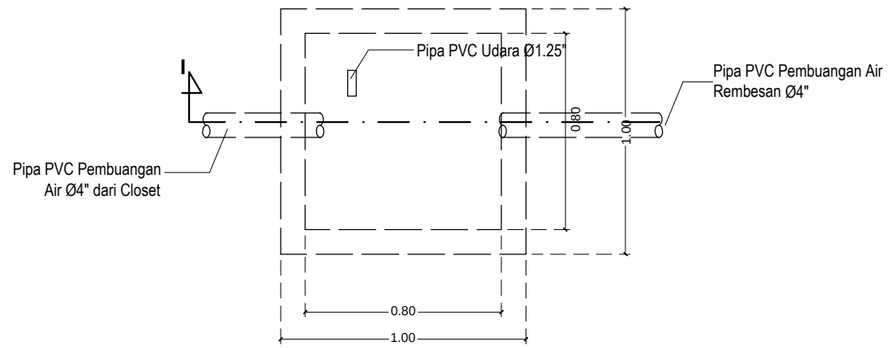

Denah Septictank

Skala 1:25

CATATAN :

- KHUSUS UNTUK KEBUTUHAN GAMBAR DI LAPANGAN

KETERANGAN

- Saluran air bersih dari PAM Desa
- Saluran air pembuangan (ke Riool)
- Saluran air kotor (ke septictank)

DEVELOPER

PT. KARYATARUNA ADHIPRATAMA
REAL ESTATE & DEVELOPER
Jalan Sukahaji No.126 Bandung 40152
Telp: (022) 82006365, 82006367 Fax: (022) 82006362

PROYEK

BUMI KARYA INDAH

GAMBAR

SKEMA STRUKTUR

TYPE 25/72 (25.2) SKALA 1:50

DIRENCANAKAN dan DIGAMBAR :

PURNAMA KUSUMA MAHBUB

DIPERIKSA:

RANI SHINTA HAPSARI

DISETUJUI :

AGNES STEPHANIA A. T.

NO. REVISI	TANGGAL
01.	

NOMOR LEMBAR	JUMLAH LEMBAR
ME-02-24	24

002_PL-BKI/EX/2572-2/ASDIR/VI/2022 | 20/06/2022