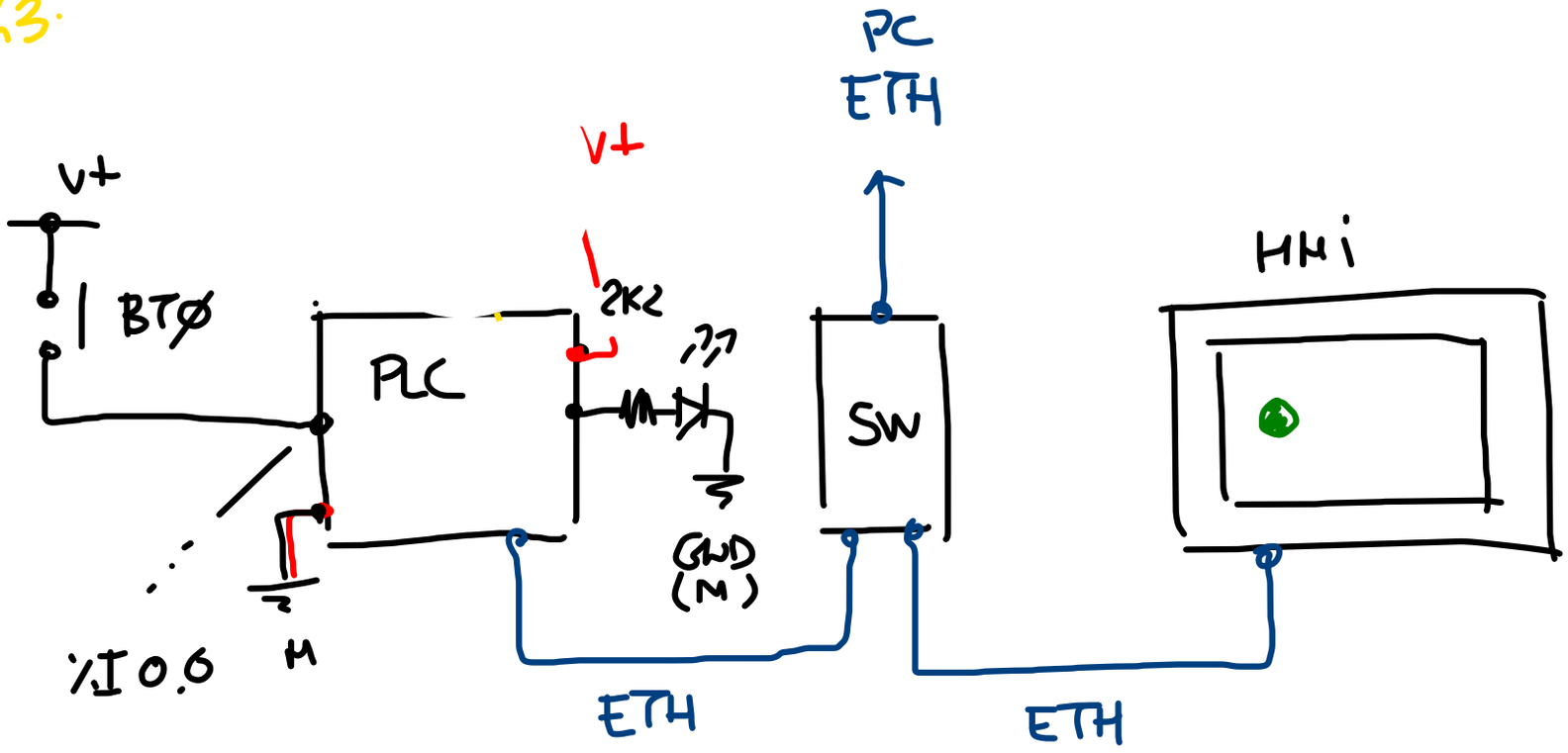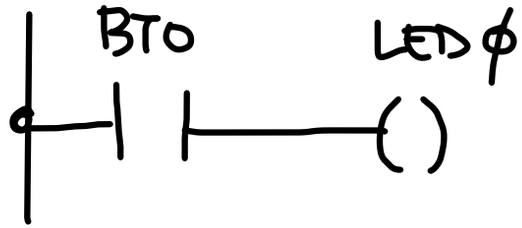43.