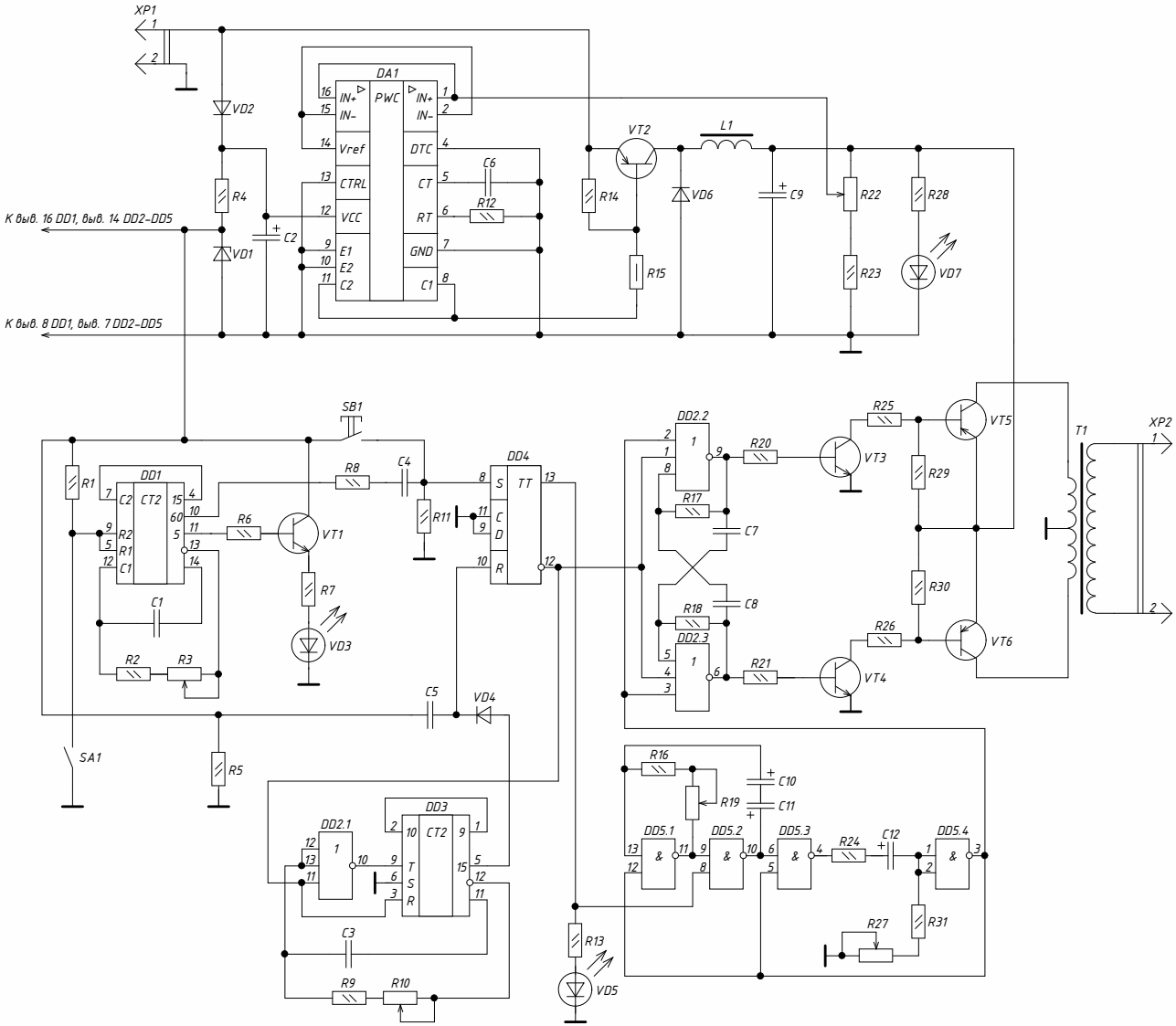

					ВТ.СхТ.КП.ПЗ.16 ЭЗ		
Изм.	Лист	№ докум.	Подпись	Дата	Устройство для получения пчелиного яда Схема электрическая принципиальная	Литера	Масса	Масштаб
Разраб.		Царёв И.Г.						
Пров.		Куцоконь Н.С.				Лист	Листов	
Н.контр.							
Утв.							

Копировал

Формат А2