MANUALE UTENTE

P3X

CUSTOM

CUSTOM S.p.A.
Via Isaac Newton 4
43010 Fontevivo (PR)
Italy
Tel. : +39 0521-680111
Fax : +39 0521-610701
http: www.custom.biz

Assistenza Tecnica Clienti:
www.custom4u.it

© 2026 CUSTOM S.p.A. – Italy. Tutti i diritti riservati. È vietata la riproduzione totale o parziale del presente manuale in qualsiasi forma, sia essa cartacea o informatica. CUSTOM S.p.A. e le risorse impiegate nella realizzazione del manuale, non si assumono nessuna responsabilità derivante dall'utilizzo dello stesso, garantendo che le informazioni contenute nel manuale sono state accuratamente verificate. Ogni suggerimento riguardo ad eventuali errori riscontrati o a possibili miglioramenti sarà particolarmente apprezzato. I prodotti sono soggetti ad un continuo controllo e miglioramento, pertanto CUSTOM S.p.A. si riserva di modificare le informazioni contenute nel manuale senza preavviso.

I contenuti multimediali pre/installati sono coperti da Copyright CUSTOM S.p.A. Altre società e altri nomi di prodotti qui menzionati sono marchi delle rispettive società.
La citazione di prodotti di terze parti è a solo scopo informativo e non costituisce alcun impegno o raccomandazione. CUSTOM S.p.A. declina ogni responsabilità riguardo l'uso e le prestazioni di questi prodotti.

LE IMMAGINI UTILIZZATE NEL PRESENTE MANUALE RIVESTONO PURO SCOPO ESEMPLIFICATIVO E POTREBBERO NON RIPRODURRE FEDELMENTE IL MODELLO DESCRITTO.

SE NON DIVERSAMENTE SPECIFICATO, LE INFORMAZIONI FORNITE NEL PRESENTE MANUALE SONO VALIDE PER TUTTI I MODELLI IN PRODUZIONE AL MOMENTO DELL'EMISSIONE DI QUESTO DOCUMENTO.

AVVERTENZE GENERALI
CUSTOM S.p.A. declina ogni responsabilità per sinistri od ogni qualsivoglia inconveniente, a persone o cose, derivanti da manomissioni, modifiche strutturali o funzionali, installazione non idonea o non correttamente eseguita, ambientazione non idonea alle protezioni o climatizzazioni richieste, carenze di manutenzione o di verifiche periodiche o di riparazioni in ogni caso non correttamente eseguite.

INFORMAZIONI GENERALI
SULLA SICUREZZA
Si richiama l'attenzione sulle seguenti azioni che possono compromettere la conformità e le caratteristiche del prodotto:

- Leggete e conservate le istruzioni seguenti;
- Seguite tutti gli avvisi e le istruzioni indicate sul dispositivo.
- Non collocate il dispositivo su una superficie instabile perché potrebbe cadere e danneggiarsi seriamente.
- Non collocate il dispositivo su superfici morbide o in ambienti che non garantiscono la necessaria ventilazione.
- Non fissare in maniera indissolubile un prodotto o i suoi accessori come gli alimentatori se non specificatamente previsto da questo manuale.
- Collocate il dispositivo in modo da evitare che i cavi ad esso collegati possano essere danneggiati.
- [Solo apparecchiature OEM] L'apparecchiatura deve essere installata all'interno di un chiosco o sistema che fornisca protezione meccanica, elettrica, antifuoco.
- L'impianto di rete deve essere conforme alle norme in vigore nel Paese in cui si intende installare l'apparecchiatura.
- Assicurarsi che nel luogo in cui si vuole installare il dispositivo, vi sia una presa di corrente facilmente accessibile e di capacità non inferiore ai 10A.
- Accertarsi che il cavo di rete in dotazione all'apparecchiatura, o che si intende utilizzare, sia compatibile con la presa disponibile nell'impianto.
- Assicuratevi che l'impianto elettrico che alimenta il dispositivo sia provvisto del conduttore di terra e che sia protetto da interruttore differenziale.
- Prima di ogni operazione di manutenzione scollegare il cavo alimentazione.
- Utilizzate il tipo di alimentazione elettrica indicato sull'etichetta del dispositivo.
- L'alimentazione alla stampante deve essere fornita da un alimentatore di tipo SELV (definizione IEC60950-1 seconda edizione).
- [Solo apparecchiature DESK] L'alimentazione all'apparecchiatura deve essere fornita da un alimentatore di tipo approvato da CUSTOM S.p.A.
- Rispettare l'intervallo operativo dell'apparecchiatura e dei componenti accessori.
- Non ostruite le aperture per la ventilazione.
- Non introducete oggetti all'interno del dispositivo in quanto essi possono cortocircuitare o danneggiare parti che potrebbero comprometterne il funzionamento.
- Non intervenite personalmente sul dispositivo, eccetto che per le operazioni di ordinaria manutenzione, espressamente riportate nel manuale utente.
- L'apparecchiatura deve essere accessibile nelle sue componenti solamente a personale autorizzato ed addestrato.
- Eseguire periodicamente la manutenzione ordinaria del dispositivo al fine di evitare che accumuli di sporcizia possano compromettere il corretto e sicuro funzionamento dell'unità.
- Non toccare la linea di riscaldamento della testina a mani nude o con oggetti metallici. Non eseguire operazioni all'interno della stampante subito dopo la stampa, perché la testina ed il motore possono raggiungere temperature molto elevate.
- Utilizzare materiali di consumo consigliati o approvati da CUSTOM S.p.A.

IL MARCHIO CE APPLICATO AL PRODOTTO CERTIFICA CHE IL PRODOTTO STESSO SODDISFA I REQUISITI BASE DI SICUREZZA.

Il dispositivo soddisfa i requisiti essenziali di Compatibilità Elettromagnetica e di Sicurezza Elettrica previsti dalle direttive 2014/30/UE e 2014/35/UE in quanto progettata in conformità alle prescrizioni delle seguenti Norme:

- EN 55032 *(Electromagnetic compatibility of multimedia equipment - Emission Requirements)*
- EN EN55024/EN55035 *(Electromagnetic compatibility of multimedia equipment - Immunity requirements)*
- EN IEC/EN62368-1 *(Audio/video, information and communication technology equipment)*

Il dispositivo soddisfa i requisiti essenziali della Direttiva 2014/53/UE per le apparecchiature dotate di moduli emettitori intenzionali di onde radio
La Dichiarazione di Conformità e le altre certificazioni disponibili, possono essere scaricate dal sito www.custom4u.it.

INDICAZIONI PER LO SMALTIMENTO DEL PRODOTTO

Il simbolo del bidone barrato sta ad indicare che lo smaltimento del dispositivo NON deve essere eseguito attraverso il normale ciclo di smaltimento dei rifiuti. Per informazioni maggiormente dettagliate sul riciclaggio di questo prodotto, fare riferimento alle indicazioni dell'autorità del vostro Paese per lo smaltimento di questi prodotti.

- Non smaltire queste apparecchiature come rifiuto municipale solido misto ma effettuare una raccolta separata.
- Il reimpiego o il corretto riciclaggio delle AEE è utile a preservare l'ambiente e la salute umana stessa.
- Secondo la Direttiva europea WEEE 2012/19/UE sono disponibili specifici centri di raccolta a cui consegnare i rifiuti di apparecchiature elettriche ed elettroniche, ed è altresì possibile riconsegnare l'apparecchiatura al distributore all'atto dell'acquisto di una nuova equivalente.
- La pubblica amministrazione ed i produttori di AEE sono impegnati ad agevolare i processi di reimpiego e recupero dei RAEE attraverso l'organizzazione delle attività di raccolta e attraverso l'utilizzo di opportuni accorgimenti progettuali.
- La legge punisce con opportune sanzioni chi smaltisce abusivamente i RAEE.
- Per la raccolta differenziata delle parti componenti l'imballaggio verificare le disposizioni del proprio comune.

Il formato usato per questo manuale migliora l'uso di risorse naturali riducendo la quantità di carta necessaria per stampare questa copia.

Per i dettagli relativi ai comandi
consultare il manuale cod. **0577100M000068**

Per maggiori dettagli riguardo l'utilizzo del tool "PrinterSet"
consultare il manuale cod. **78100000003600**

SOMMARIO

1 INTRODUZIONE 9

2 IDENTIFICAZIONE DEI MODELLI 11

3 DESCRIZIONE 13
3.1 Contenuto della confezione 13
3.2 Parti del dispositivo: viste esterne 14
3.3 Parti del dispositivo: viste interne 15
3.4 Etichetta di prodotto 16
3.5 Segnalazioni di stato. 17
3.6 Funzioni tasti: accensione 19
3.7 Funzioni tasti: standby 20

4 INSTALLAZIONE 21
4.1 Fissaggio a parete 21
4.2 Collegamenti. 22
4.3 Pinout 23
4.4 Driver e SDK. 27

5 FUNZIONAMENTO 29
5.1 Apertura coperchio dispositivo 29
5.2 Accensione e spegnimento del dispositivo 30
5.3 Caricamento del rotolo carta. 31
5.4 Installazione guide di riduzione carta 33

6 CONFIGURAZIONE 35
6.1 Configurazione via tasti 35
6.2 Configurazione via software 38
6.3 Autodiagnosi dispositivo 40
6.4 Parametri di comunicazione 41
6.5 Parametri di funzionamento 44

7 COMUNICAZIONE WIRELESS 47
7.1 Abbinamento Bluetooth con dispositivi Windows 47
7.2 Abbinamento Bluetooth con dispositivi macOS 49
7.3 Abbinamento Bluetooth con dispositivi mobile 50
7.4 Abbinamento Wi-Fi con dispositivi mobile 52

8 MANUTENZIONE 53
8.1 Inceppamento della taglierina 53
8.2 Pianificazione pulizia 56
8.3 Pulizia 57
8.4 Aggiornamento firmware 60

9 SPECIFICHE 63
9.1 Specifiche hardware 63
9.2 Specifiche carattere 66
9.3 Dimensioni dispositivo 67
9.4 Dimensioni alimentatore e cavo di alimentazione 68
9.5 Set di caratteri in emulazione CUSTOM/POS 70

10 MATERIALE DI CONSUMO 73

11 ACCESSORI 75

12 ASSISTENZA 77

1 INTRODUZIONE

Questo manuale utente è suddiviso in sezioni e capitoli. Ogni capitolo è raggiungibile dal sommario collocato all'inizio di questo documento. Il sommario è raggiungibile tramite il pulsante presente in ogni pagina come illustrato nello schema seguente.

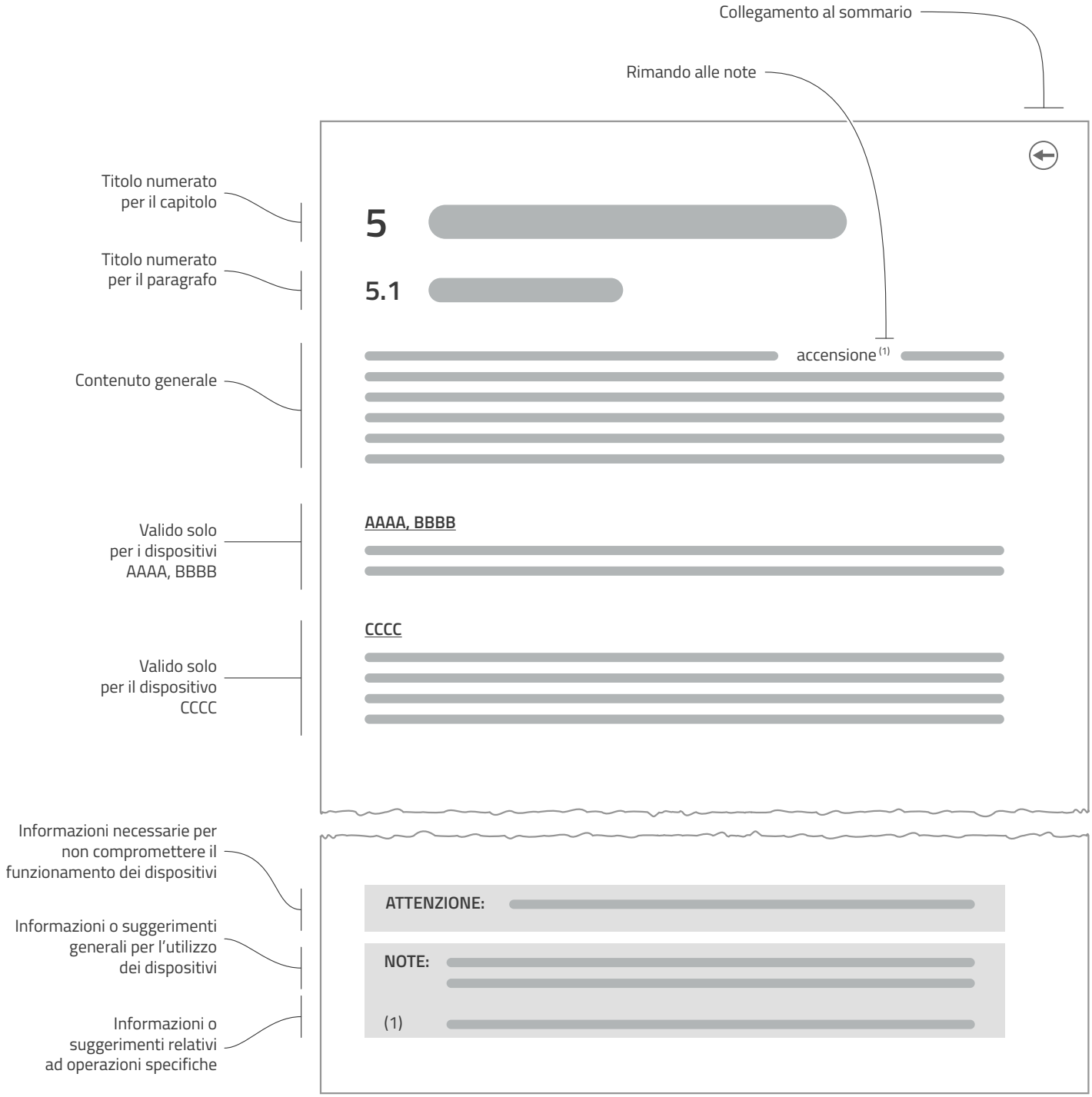

2 IDENTIFICAZIONE DEI MODELLI

NOMENCLATURA	DESCRIZIONE
P3X	P3X configurazione base
P3X Wi-Fi/BT	P3X con scheda Wi-Fi/Bluetooth

3 DESCRIZIONE

3.1 Contenuto della confezione

Rimuovere il dispositivo dal cartone, facendo attenzione a non danneggiare il materiale di imballaggio al fine di utilizzarlo per trasporti futuri.
Assicurarsi che vi siano i componenti illustrati in seguito e che essi non siano danneggiati. In caso contrario contattare il servizio di assistenza.

Mercato worldwide

1. Documentazione (Guida rapida)
2. Adattatore CA
3. Cavo di alimentazione CA standard
4. Guide di riduzione carta
5. Viti di fissaggio guide di riduzione carta
6. Dispositivo

Mercato americano

1. Documentazione (Guida rapida)
2. Adattatore CA
3. Cavo di alimentazione CA per mercato americano
4. Cavo USB
5. Dispositivo

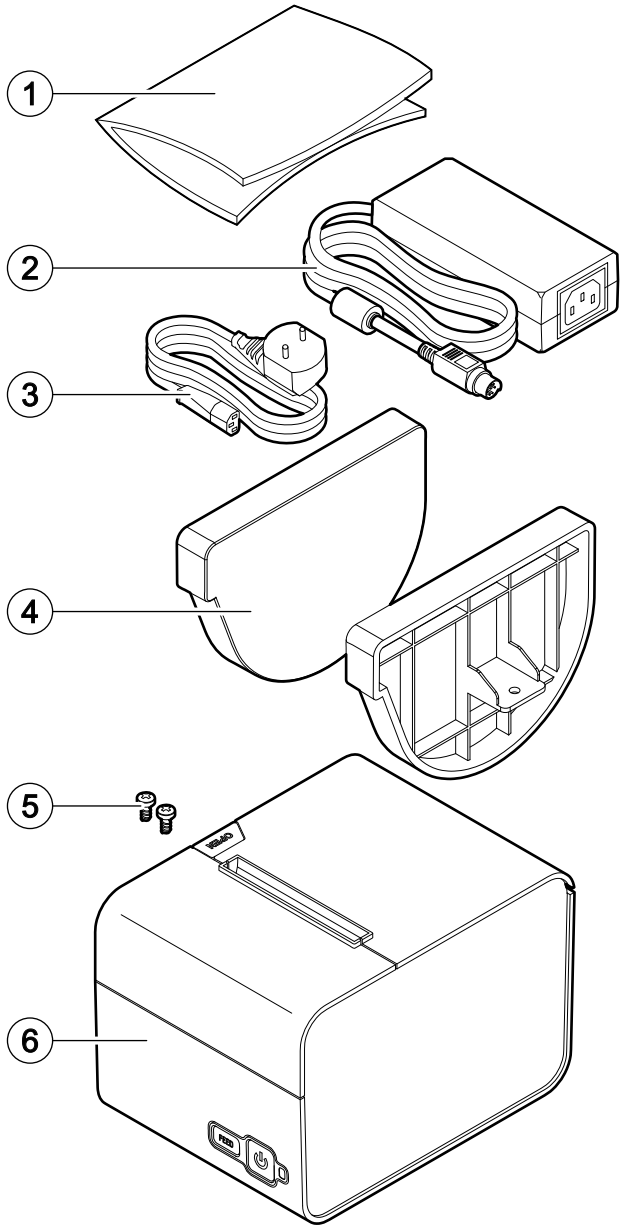

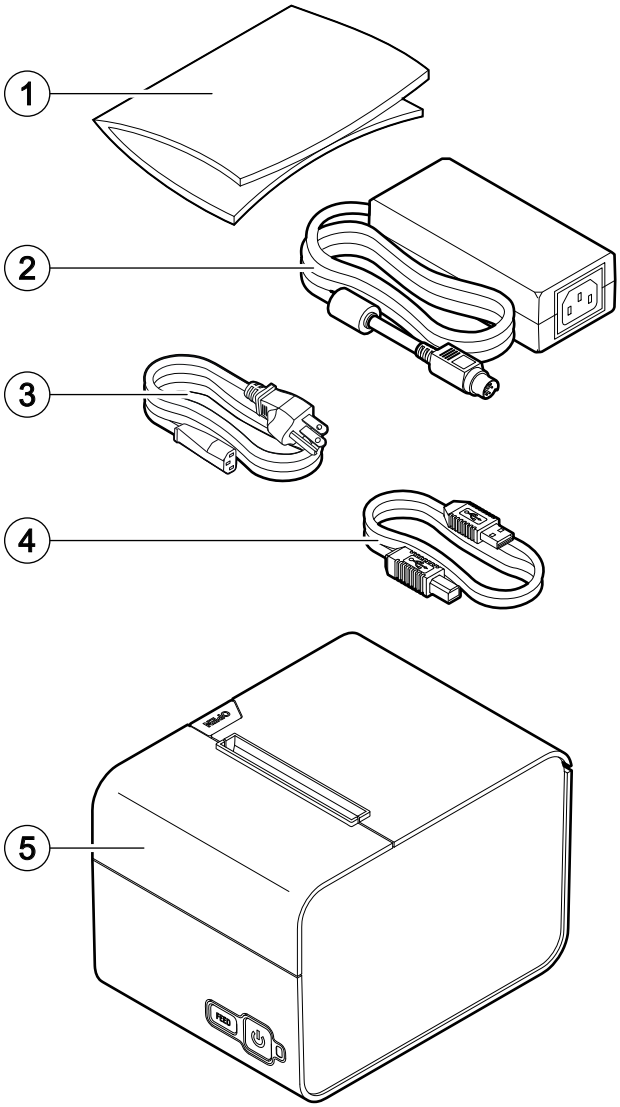

3.2 Parti del dispositivo: viste esterne

1. Pulsante apertura coperchio vano carta
2. Uscita carta
3. Tasto FEED
4. Tasto ON/OFF
5. Porta seriale RS232
6. Porta USB
7. Porta Ethernet
8. Porta di alimentazione
9. Porta cassetto
10. LED di stato
11. Coperchio vano carta

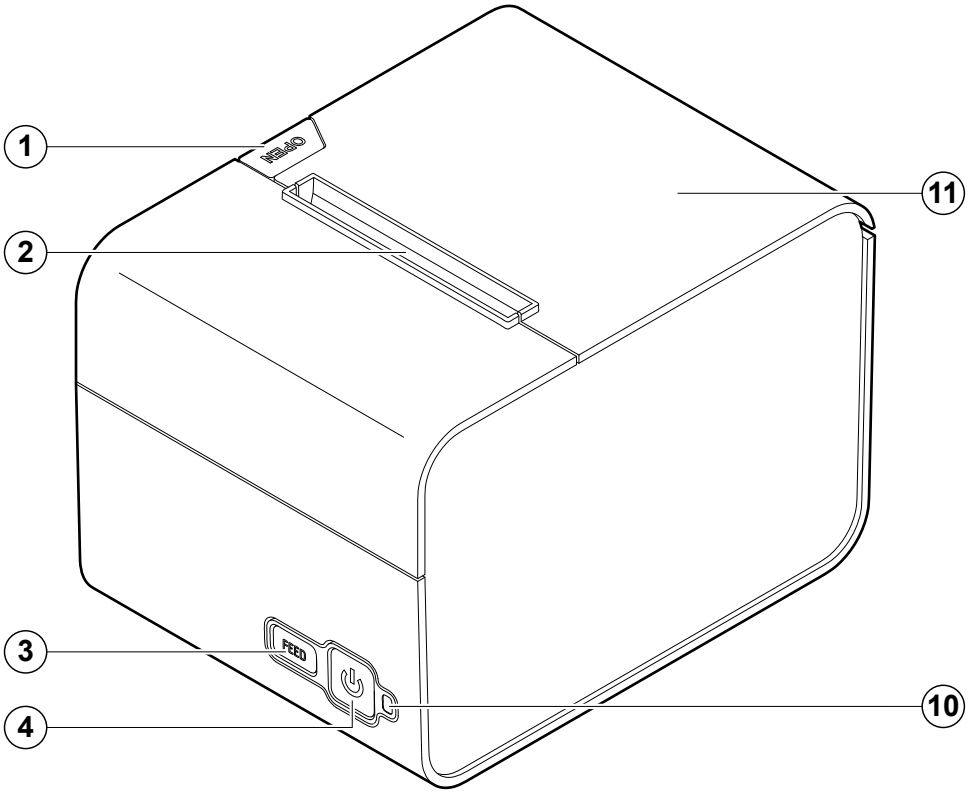

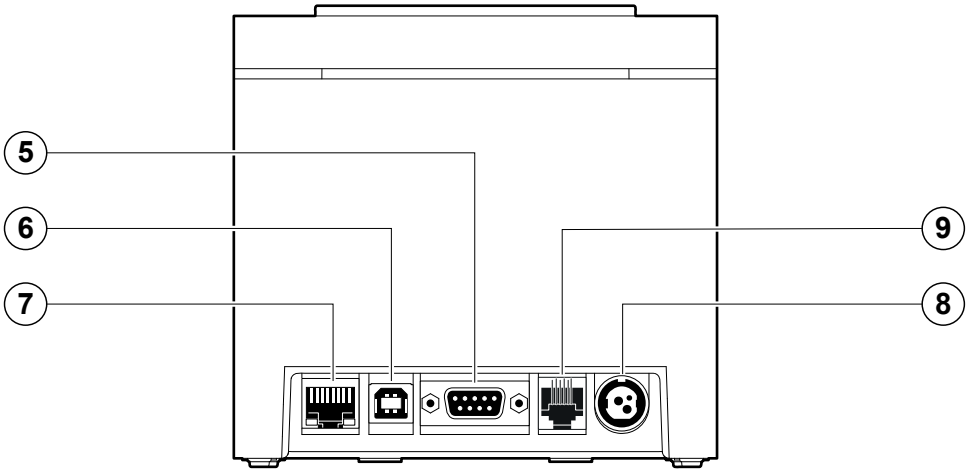

3.3 Parti del dispositivo: viste interne

1. Rullo di stampa
2. Scheda Wi-Fi/Bluetooth (solo per P3X Wi-Fi/BT)
3. Sensore di presenza carta
4. Testina di stampa con sensore di temperatura
5. Taglierina

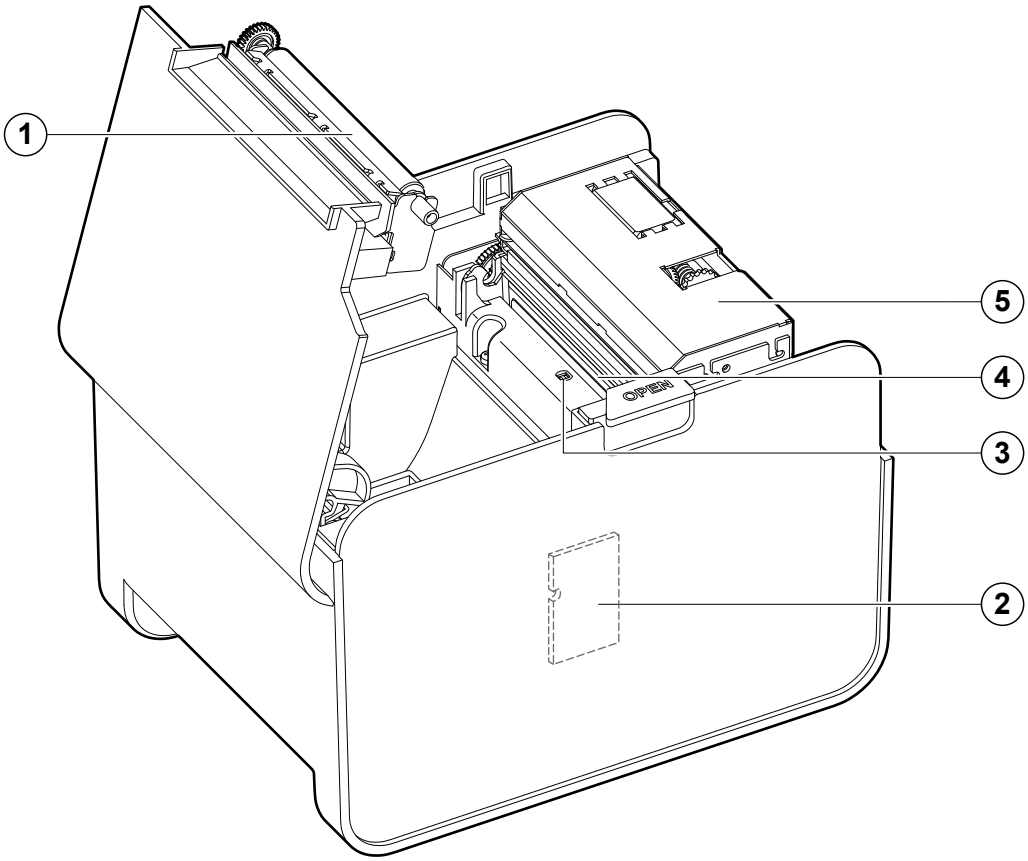

3.4 Etichetta di prodotto

I principali dati che consentono di identificare la macchina sono riportati sull'apposita etichetta applicata sul fondo del dispositivo.
In particolare essa riporta i dati elettrici per il collegamento a una fonte di alimentazione. Inoltre riporta il codice prodotto, il numero di serie e la revisione hardware (R).

3.5 Segnalazioni di stato

Il LED di stato visualizza lo stato hardware del dispositivo. In caso di malfunzionamento la frequenza di lampeggio cambierà in base alla seguente tabella.

LED DI STATO		DESCRIZIONE
-	OFF	DISPOSITIVO SPENTO
VERDE	ON	DISPOSITIVO ACCESO: NESSUN ERRORE (CONNESSIONE ATTIVA*)
VERDE ERRORE RECUPERABILE	x 1	INIZIALIZZAZIONE WI-FI/BLUETOOTH*
	x 2	SURRISCALDAMENTO DELLA TESTINA
	x 3	FINE CARTA
	x 4	TENSIONE DI ALIMENTAZIONE ERRATA
	x 5	ERRORE DI RICEZIONE (PARITÀ, ERRORE FRAME, ERRORE OVERRUN)
	x 6	COMANDO NON RICONOSCIUTO
	x 7	ERRORE TIME OUT RICEZIONE
	x 8	COPERCHIO APERTO
	x 9	INCEPPAMENTO CARTA
VERDE ERRORE NON RECUPERABILE	x 10	ERRORE TAGLIERINA

*Solo per modello P3X Wi-Fi/BT.

3.6 Funzioni tasti: accensione

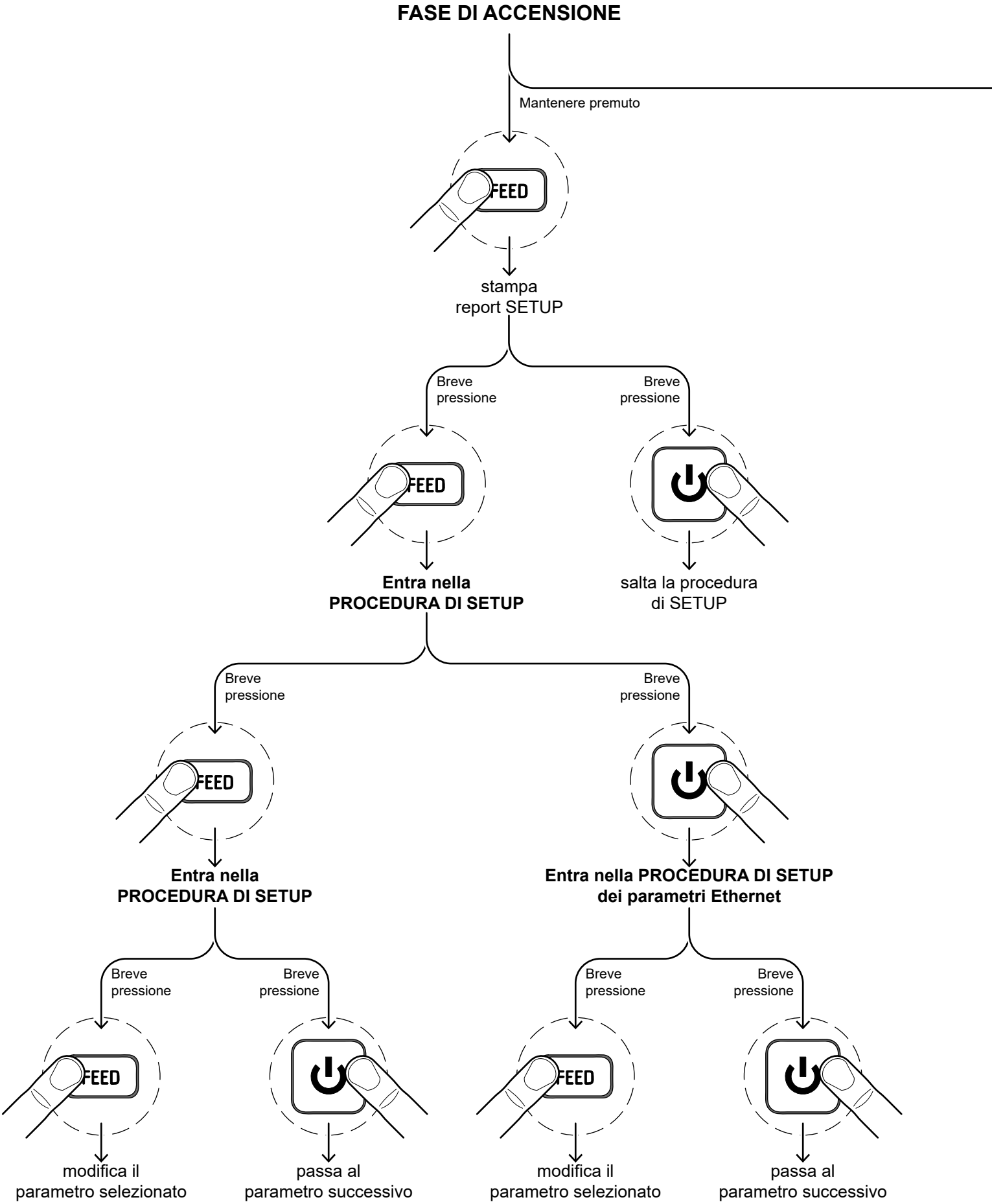

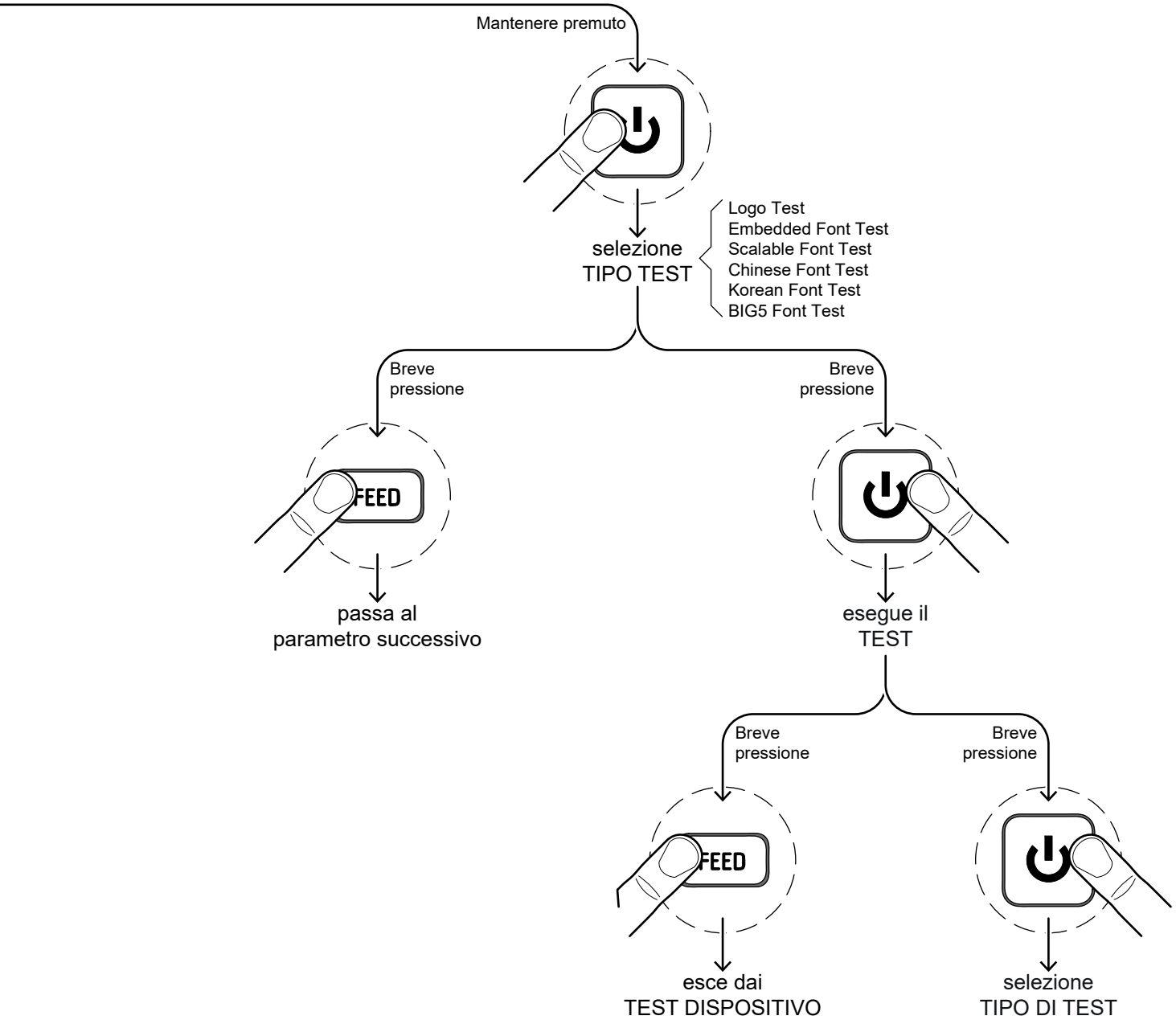
Mantenere premuto
selezione
TIPO TEST
Logo Test
Embedded Font Test
Scalable Font Test
Chinese Font Test
Korean Font Test
BIG5 Font Test
Breve
pressione
FEED
passa al
parametro successivo
Breve
pressione
esegue il
TEST
Breve
pressione
FEED
esce dai
TEST DISPOSITIVO
Breve
pressione
selezione
TIPO DI TEST

3.7 Funzioni tasti: standby

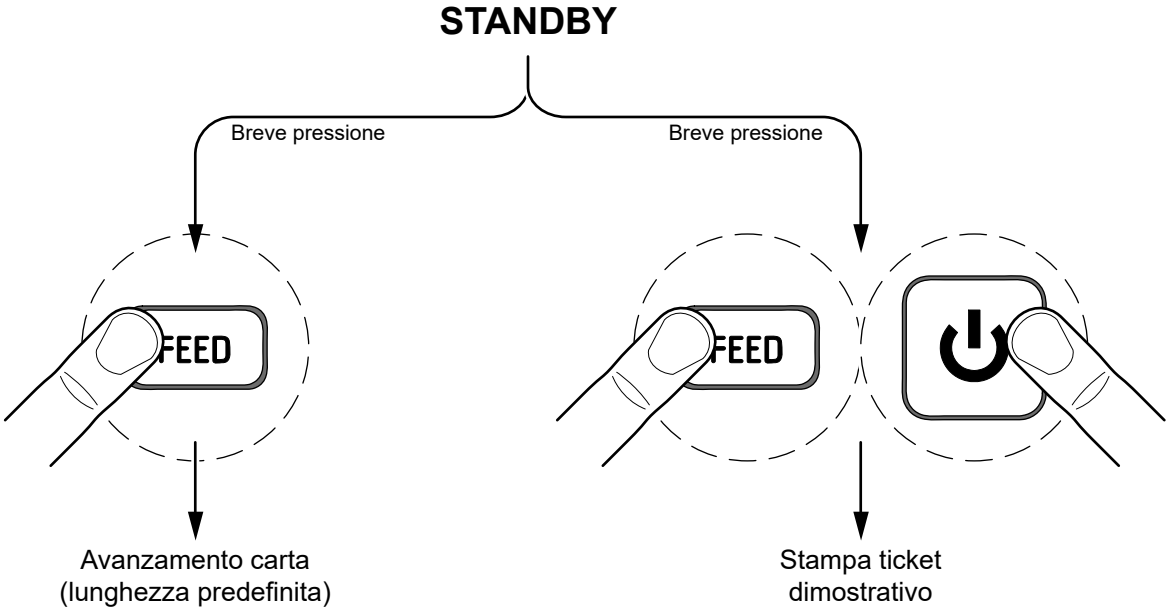

4 INSTALLAZIONE

4.1 Fissaggio a parete

Il dispositivo è dotato di due asole per il montaggio su perni per il fissaggio verticale della macchina.

La predisposizioni è posizionata nella parte inferiore della macchina (vedi figura seguente).
Le dimensioni riportate nell'immagine sono espresse in millimetri.

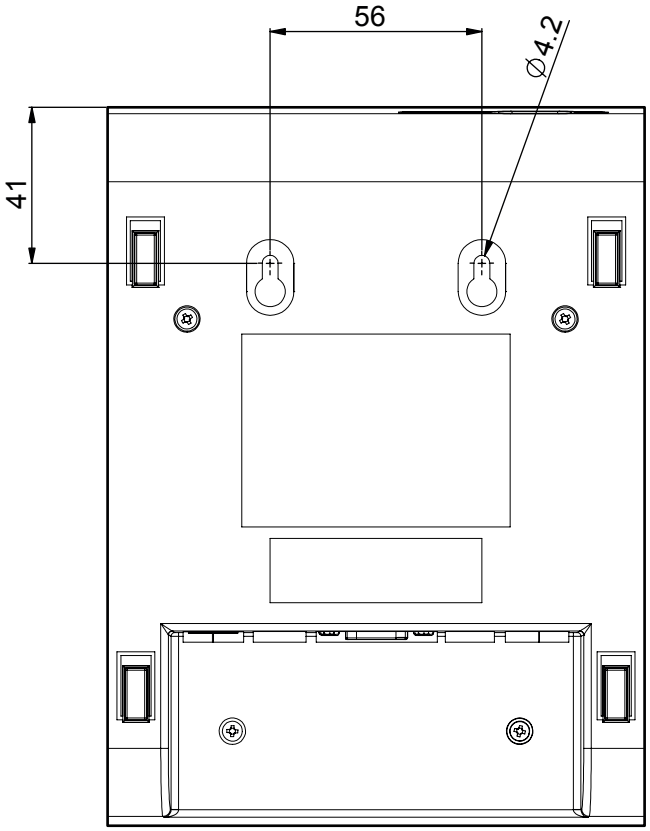

Fissare alla parete due perni di fissaggio rispettando le misure indicate nella figura precedente.
Le dimensioni dei perni di fissaggio sono fornite di seguito. Le dimensioni riportate nell'immagine sono espresse in millimetri.

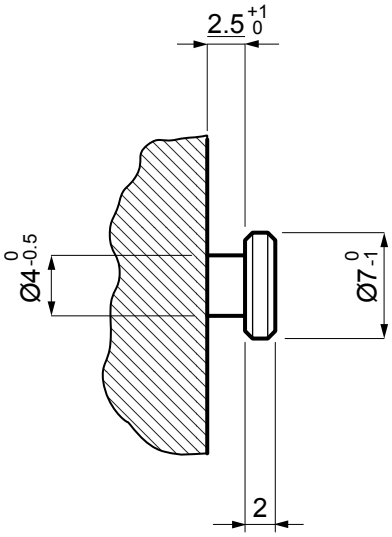

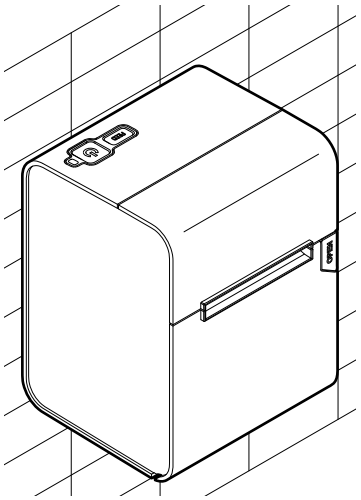

4.2 Collegamenti

La figura seguente illustra i possibili collegamenti del dispositivo. Quando i cavi di comunicazione RS232 e USB sono collegati al dispositivo contemporaneamente, la comunicazione avviene attraverso la porta USB.

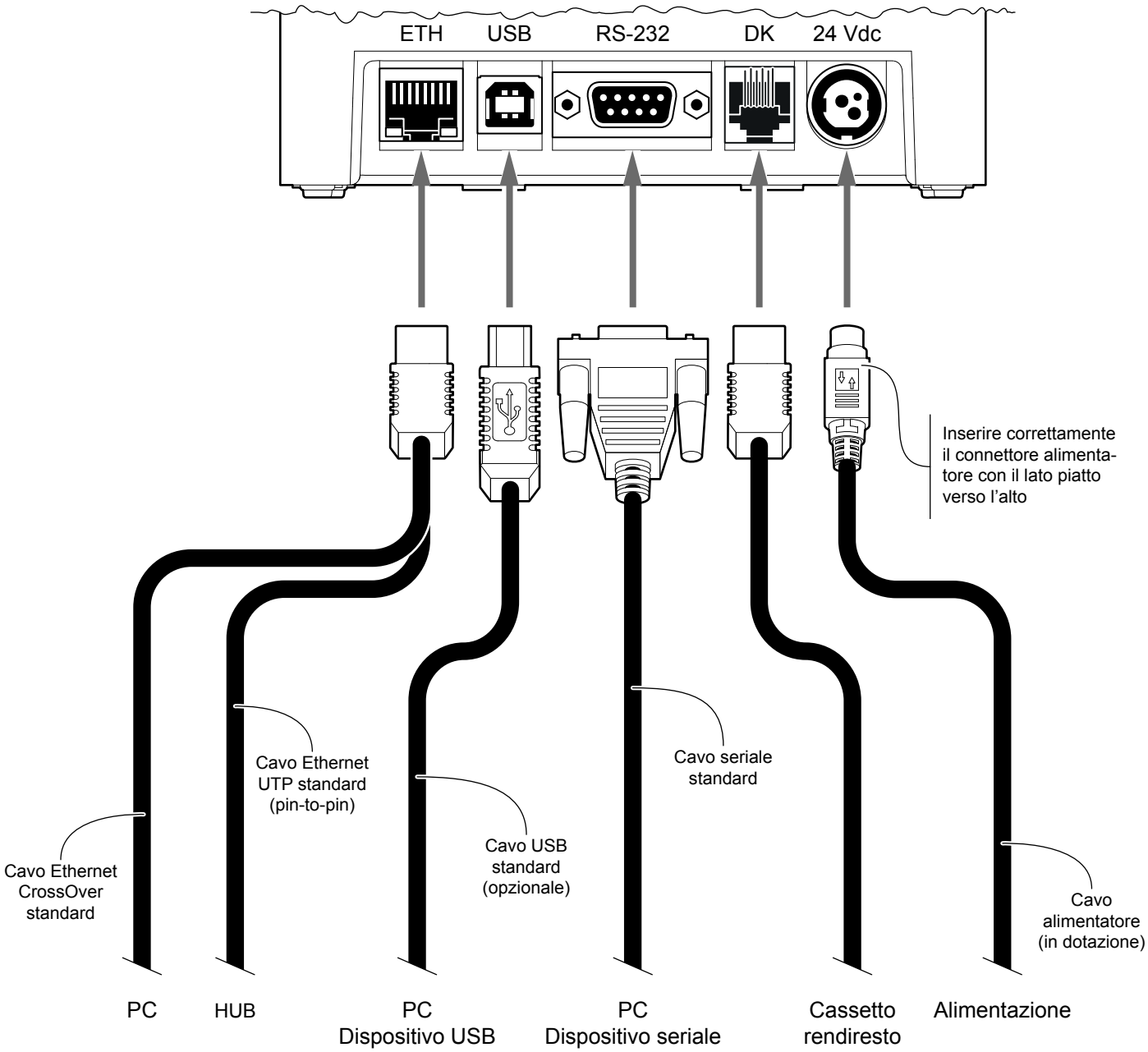

4.3 Pinout

ALIMENTAZIONE
Connettore tripolare femmina

J9	1	GND
	2	+24 Vdc
	3	GND
	4	Frame GND

L'immagine seguente mostra la piedinatura del connettore del cavo di alimentazione da utilizzare per il dispositivo:

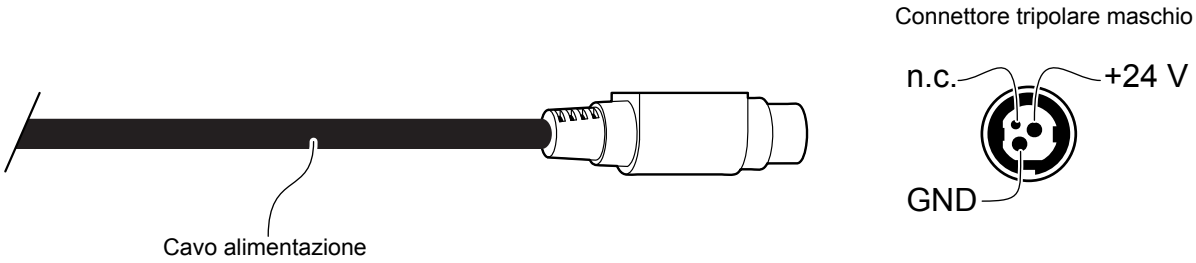

ATTENZIONE:
Rispettare la polarità dell'alimentazione.

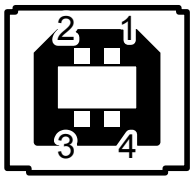

INTERFACCIA USB
Connettore USB type B femmina

J2	1	USBVBUS (out)
	2	USB0DN
	3	USB0DP
	4	GND

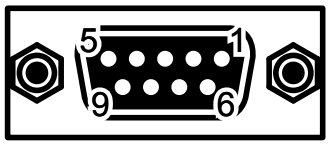

INTERFACCIA SERIALE RS232

Connettore DB9 femmina

J3	1	DTR232	
	2	TXD232	Durante la trasmissione, assume i valori -VRS232 e +VRS232 in funzione dei dati
	3	RXD232	Durante la ricezione, assume i valori -VRS232 e +VRS232 in funzione dei dati
	4	n.c.	
	5	GND	
	6	DTR232	Quando è +VRS232, il dispositivo è pronto
	7	CTS232	
	8	RTS232	Quando è +VRS232, il dispositivo è pronto per ricevere dati
	9	n.c.	

Poiché siamo in presenza dello standard RS232, al valore logico “0” è associato il valore di tensione +VRS232 (valore di tensione compreso tra +3 Vdc e +15 Vdc) mentre al valore logico “1” è associato il valore di tensione -VRS232 (valore di tensione compreso tra -3 Vdc e -15 Vdc).

Collegamento DISPOSITIVO > PC
Nella seguente immagine, viene mostrato lo schema del cavo per collegare il dispositivo ad un personal computer mediante il connettore seriale RS232 a 9 poli:

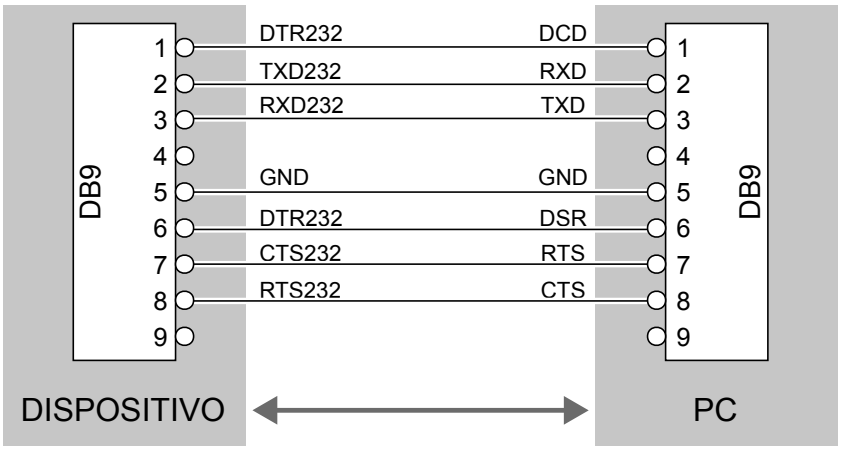

Nel caso di utilizzo di un cavo seriale, si consiglia il montaggio di una ferrite sulla parte terminale dello stesso cavo.

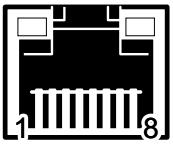

INTERFACCIA ETHERNET

Connettore RJ45 femmina

J4	1	ETH_RXP
	2	+3.3VE
	3	ETH_RXN
	4	ETH_TXP
	5	+3.3V
	6	ETH_TXN
	7	n.c.
	8	GND
	9	+3.3V
	10	LED_LINK
	11	+3.3V
	12	LED-LAN
	13	SH1
	14	SH2

Le funzioni dei due LED sono indicate nelle seguenti tabelle:

- Collegamento 10Base-T:

LED	FUNZIONE
LED-LNK	Link: il LED (di colore giallo) si accende quando è attiva una connessione
LED-LAN	Rx/Tx: il LED (di colore verde) si accende quando vengono ricevuti o trasmessi dei dati.

- Collegamento 10/100Base-TX:

LED	FUNZIONE
LED-LNK	Il LED (di colore giallo) si accende quando è attiva una connessione e lampeggia quando vengono ricevuti o trasmessi dei dati.
LED-LAN	Il LED (di colore verde) è acceso quando il collegamento è a 100 Mbit e spento quando il collegamento è a 10 Mbit.

Il dispositivo riconosce automaticamente il tipo di connessione (cross o pin-to-pin).

La piedinatura riportata in tabella è relativa ai segnali in ingresso al componente J4, prima del trasformatore di isolamento (through-hole pin).

CONNETTORE CASSETTO

Connettore RJ12 femmina

J11	1	GND
	2	CASS1
	3	IN-CASS
	4	+24VM
	5	CASS2
	6	GND

Il solenoide del cassetto 1 deve essere collegato dal Pin 2 al Pin 4 del connettore del cassetto.
Il solenoide del cassetto 2 deve essere collegato dal Pin 4 al Pin 5 del connettore del cassetto.

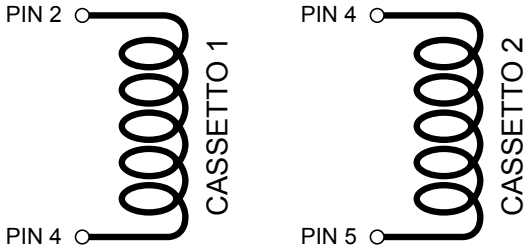

Collegamento DISPOSITIVO > CASSETTO RENDIRESTO (opzionale)
Utilizzare un cavo adattatore RJ12-Jack opzionale per collegare il dispositivo ad un cassetto rendiresto. Per la disposizione dei segnali sui pin, fare riferimento al seguente schema:

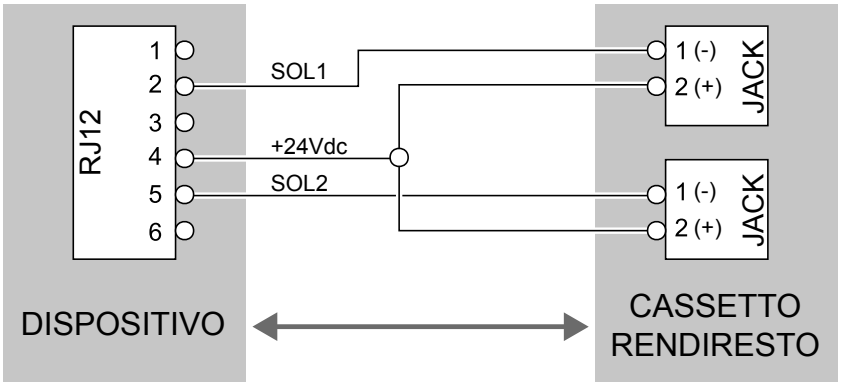

4.4 Driver e SDK

Sul sito www.custom4u.it sono disponibili i driver per i seguenti sistemi operativi:

SISTEMA OPERATIVO	DESCRIZIONE	PROCEDURA DI INSTALLAZIONE
Windows	Driver per Windows XP	Nel menù Avvio selezionare Esegui, digitare il percorso del SW precedentemente salvato sul PC e fare click su OK. Lasciarsi guidare dalle istruzioni che compaiono sullo schermo per installare il driver.
	Driver per Windows VISTA (32/64 bit)	
	Driver per Windows 7 (32/64 bit)	
	Driver per Windows 8 (32/64 bit)	
	Driver per Windows 8.1 (32/64 bit)	
	Driver per Windows 10 (32/64 bit)	
	Driver per Windows 11 (32/64 bit)	
	Driver autoinstallante per Virtual COM (32/64 bit) (vedere paragrafo 6.4)	
	Driver per OPOS	
Linux	(32/64 bit)	Seguire le istruzioni riportate nel file “Readme.txt”contenuto nel pacchetto software scaricato precedentemente.
Windows / Linux	Driver per JavaPOS	Estrarre la cartella compressa nel percorso di destinazione desiderato.
Android	Libreria per CustomAndroidAPI	Estrarre la cartella compressa nel percorso di destinazione desiderato. Seguire le istruzioni presenti nel pacchetto software scaricato su come installare e usare l’SDK.
iOS	Libreria per CustomiOSApi	Estrarre la cartella compressa nel percorso di destinazione desiderato. Seguire le istruzioni presenti nel pacchetto software scaricato su come installare e usare la libreria.

5 FUNZIONAMENTO

5.1 Apertura coperchio dispositivo

1

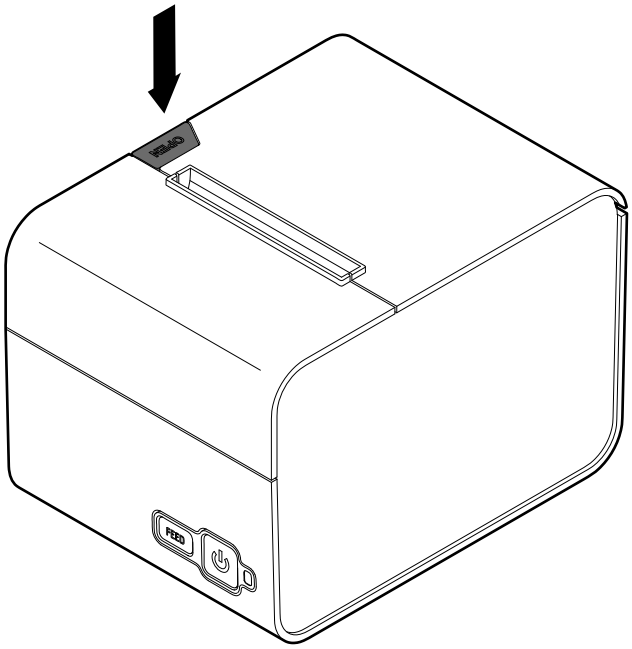

Premere il pulsante di apertura del coperchio vano carta.

2

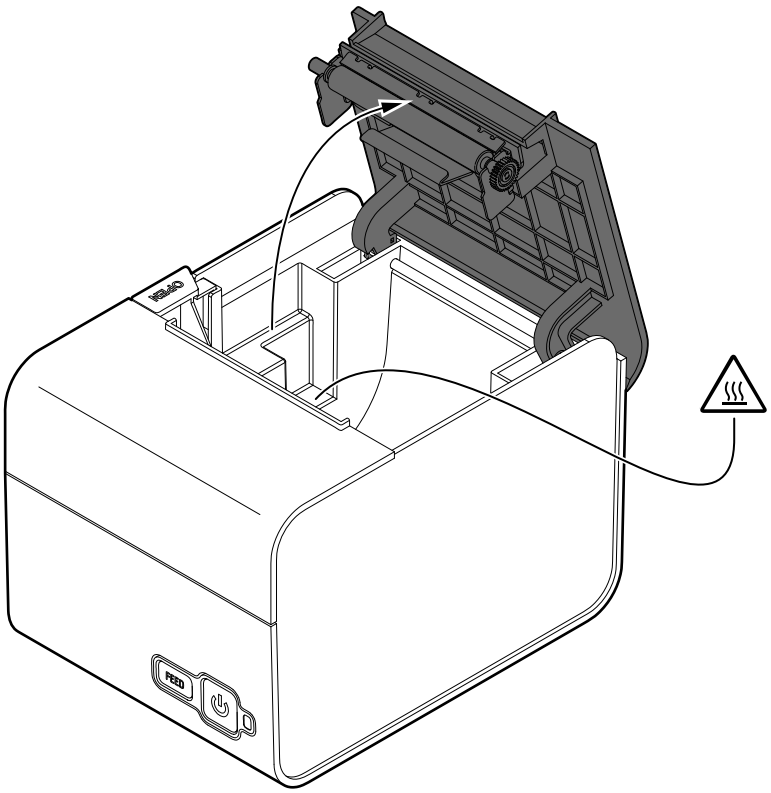

Aprire il coperchio del dispositivo.

5.2 Accensione e spegnimento del dispositivo

1

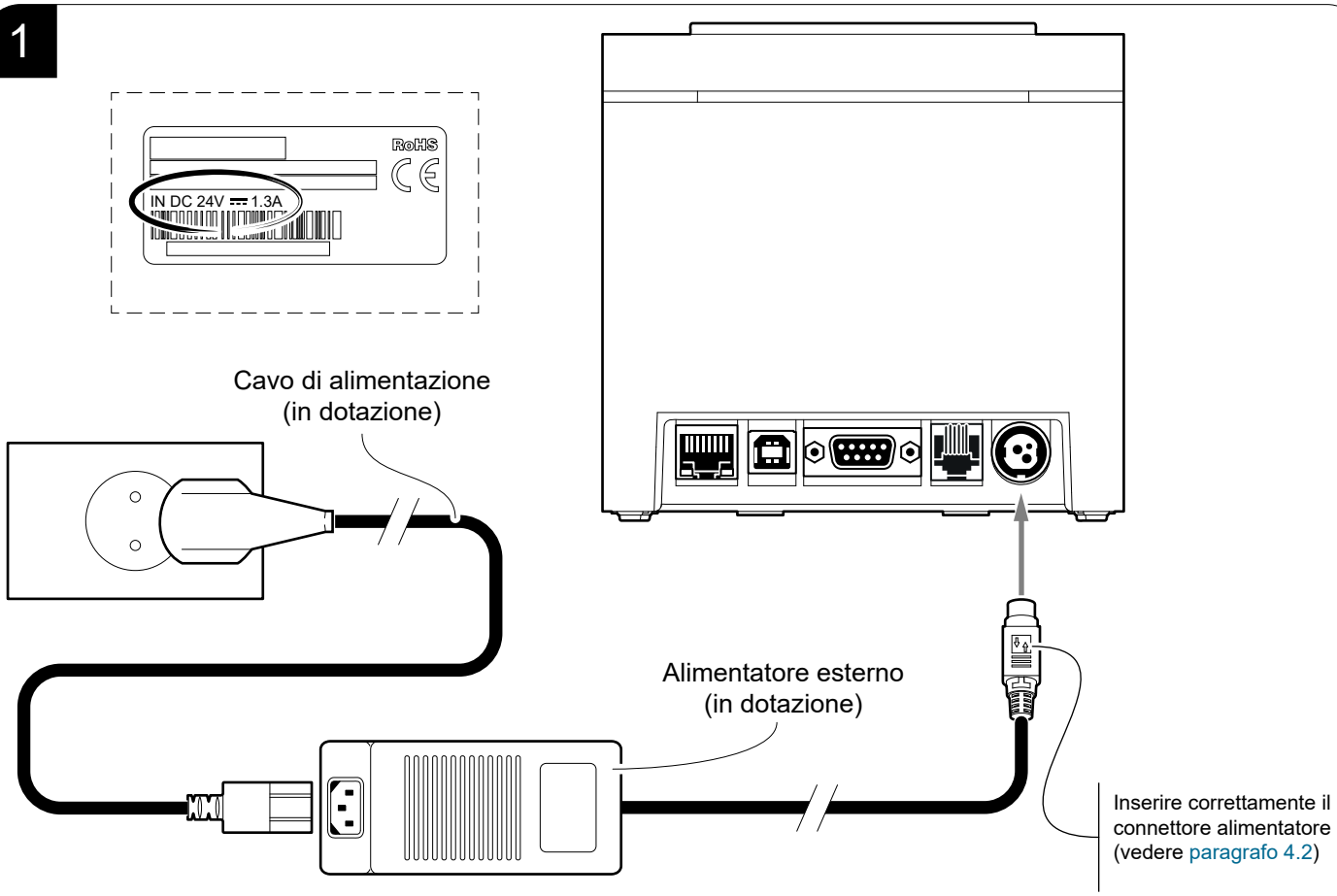

Collegare l'adattatore di rete (in dotazione) al dispositivo e alla presa di rete.
Utilizzare il tipo di alimentazione elettrica indicato sull'etichetta del dispositivo.

2

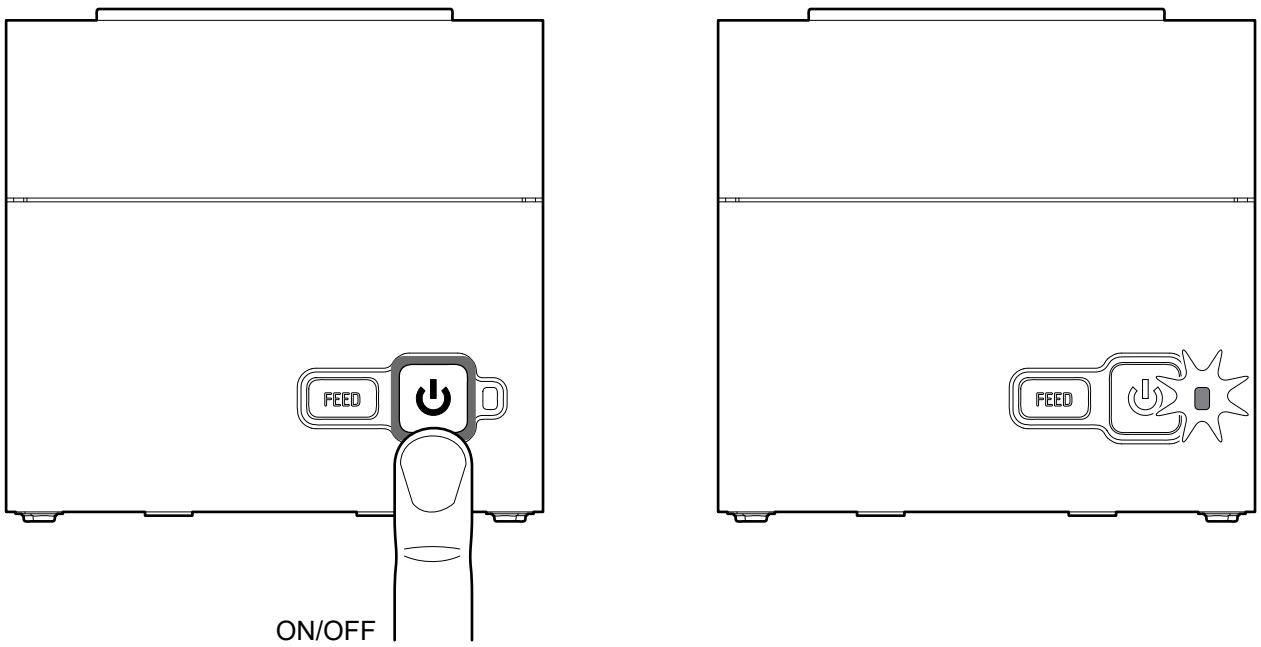

Accendere il dispositivo premendo il tasto ON/OFF, il LED di stato si accende e il dispositivo è pronto.
Spegnere il dispositivo tenendo premuto il tasto ON/OFF.

5.3 Caricamento del rotolo carta

Per il caricamento della carta procedere seguendo le istruzioni fornite di seguito. Ad ogni cambio carta ispezionare l'interno del dispositivo.

1

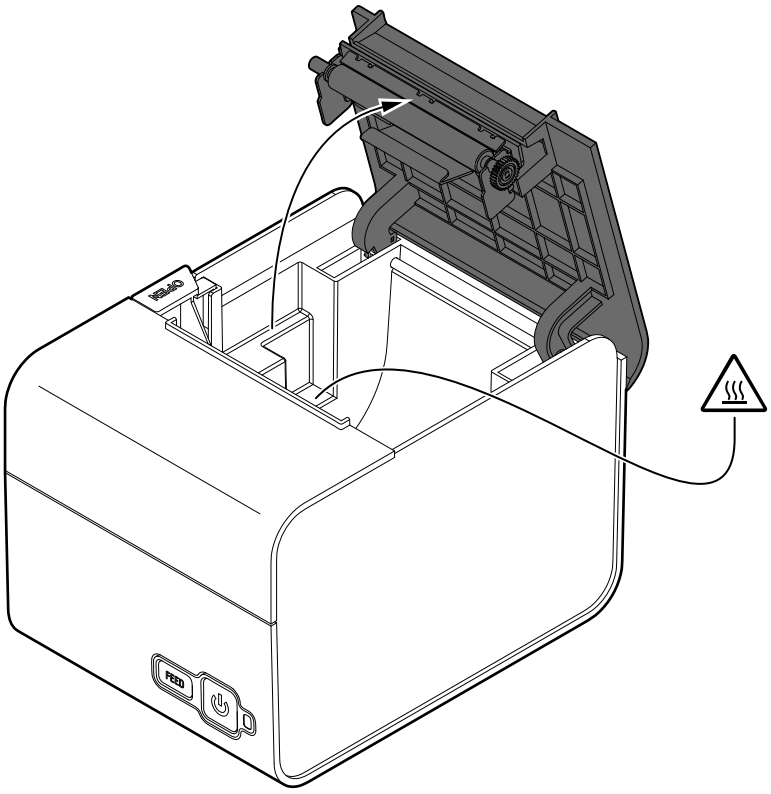

Aprire il coperchio del dispositivo
(vedere paragrafo 5.1).

2

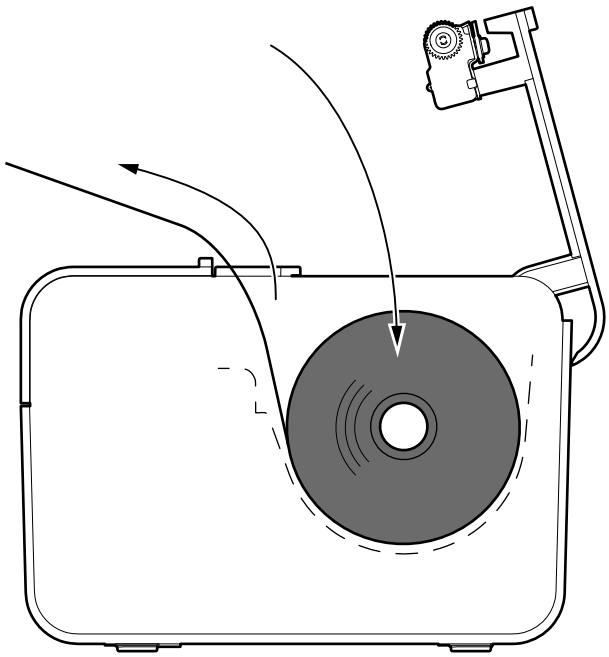

Inserire il rotolo nel vano carta e far uscire la carta per alcuni centimetri.

1

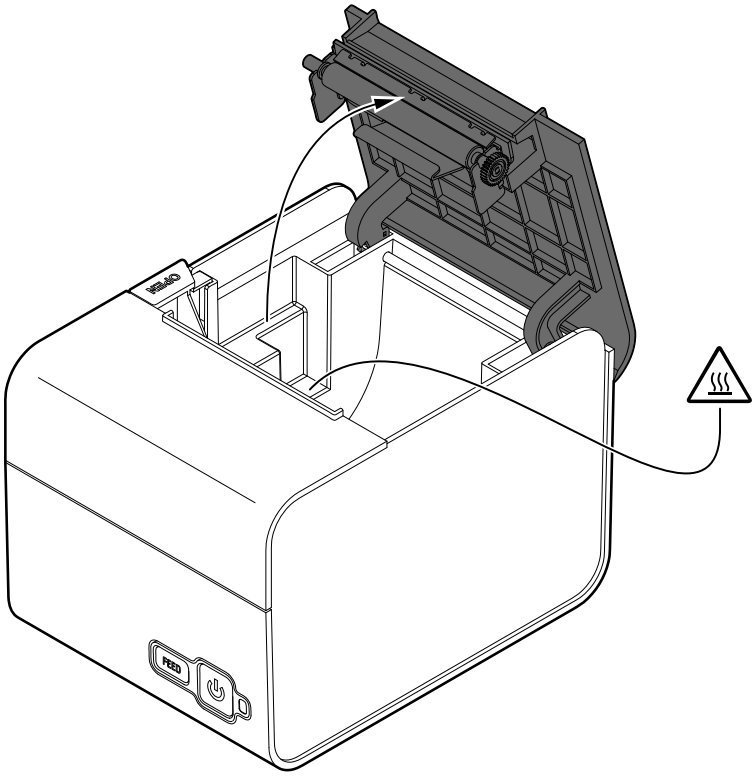

Aprire il coperchio del dispositivo
(vede paragrafo 4.1).

2

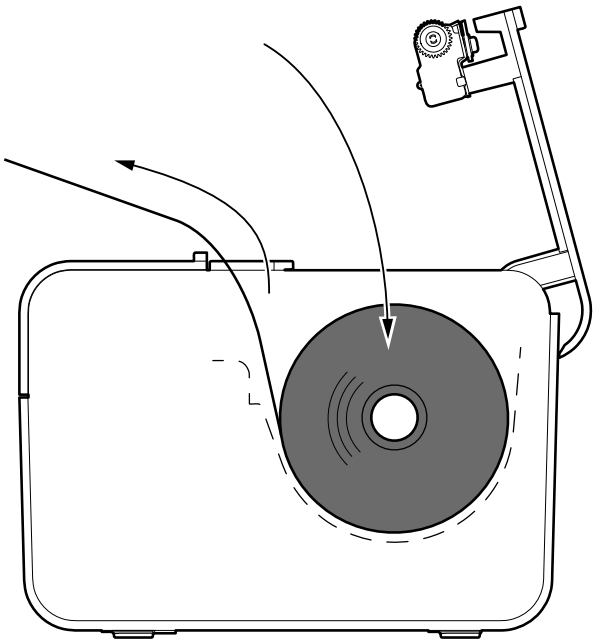

Inserire il rotolo nel vano carta e far uscire la carta per alcuni centimetri.

5.4 Installazione guide di riduzione carta

Per l'installazione delle guide di riduzione carta procedere seguendo le istruzioni fornite di seguito.

1

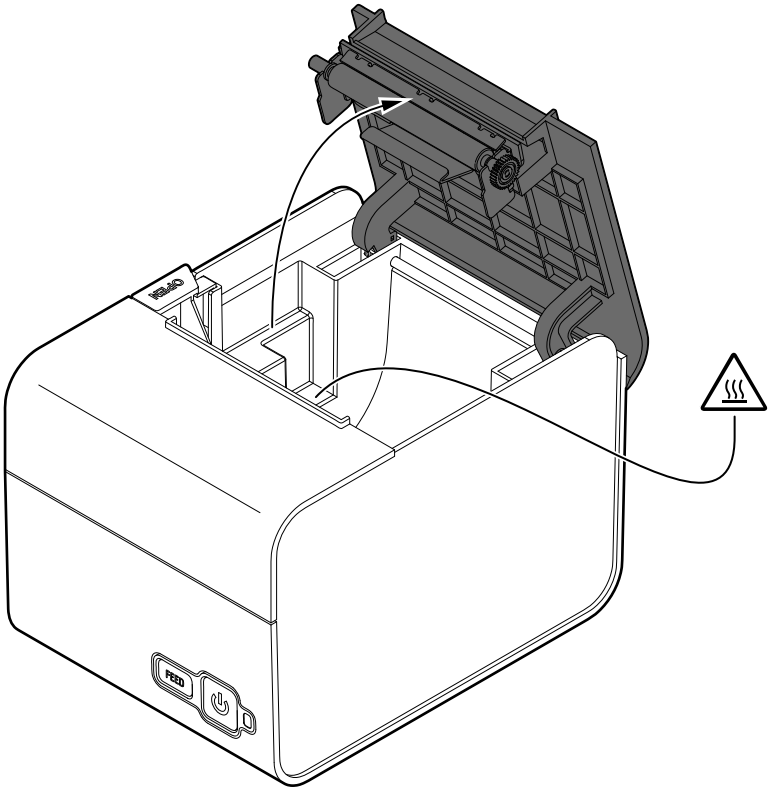

Aprire il coperchio del dispositivo
(vedere paragrafo 5.1).

2

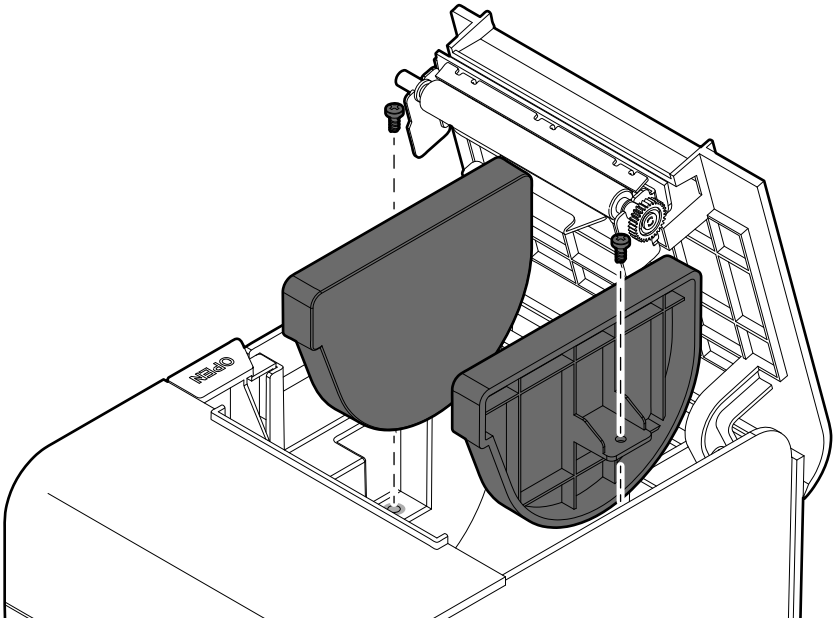

Posizionare le guide nel vano carta del dispositivo come illustrato in figura.
Fissare le guide con le viti di fissaggio incluse con il dispositivo.

3

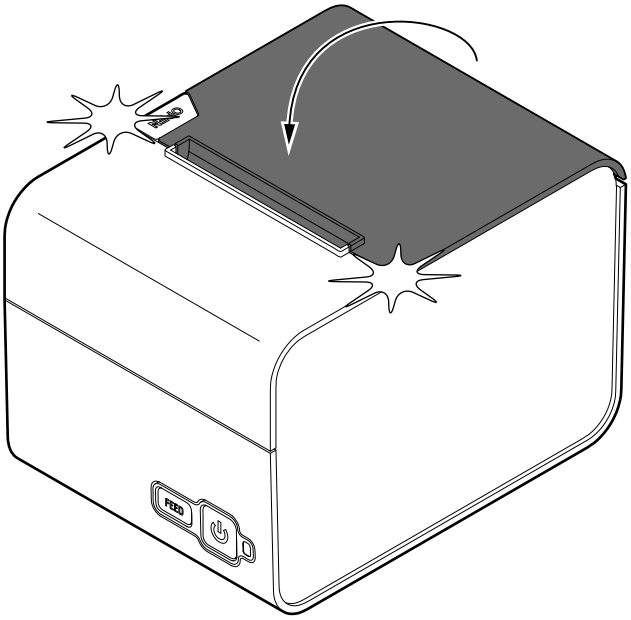

Chiudere il coperchio del dispositivo.

4

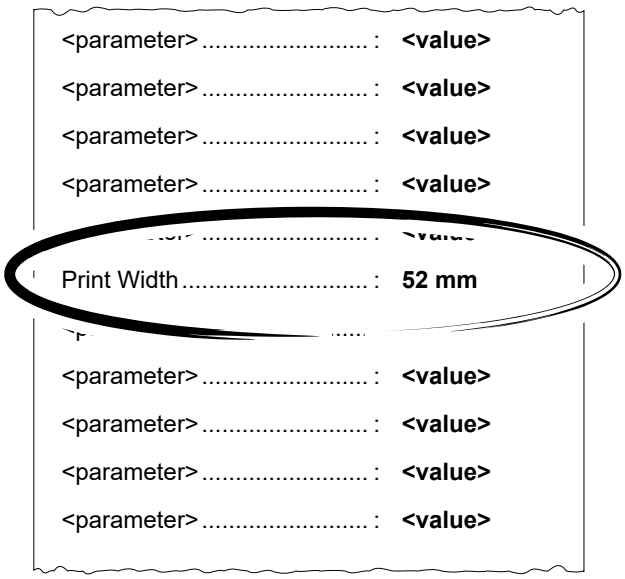

Impostare il parametro di configuration “Print Width” sul valore di “52 mm” (vedere capitolo 6).

6 CONFIGURAZIONE

6.1 Configurazione via tasti

Per accedere alla procedura di configurazione e stampare uno scontrino con i parametri di funzionamento del dispositivo, procedere come segue.

1

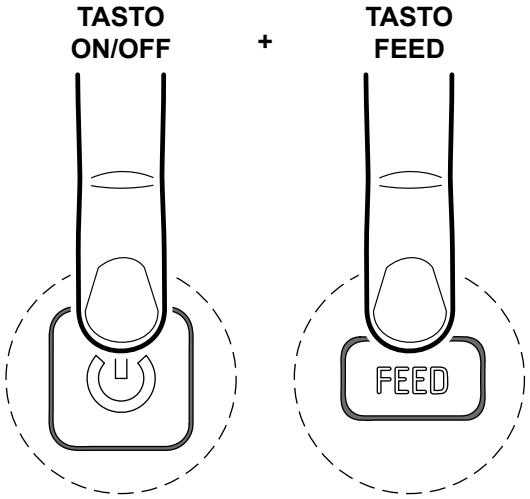

Mantenendo premuto il tasto FEED,
accendere il dispositivo premendo il tasto ON/OFF.

2

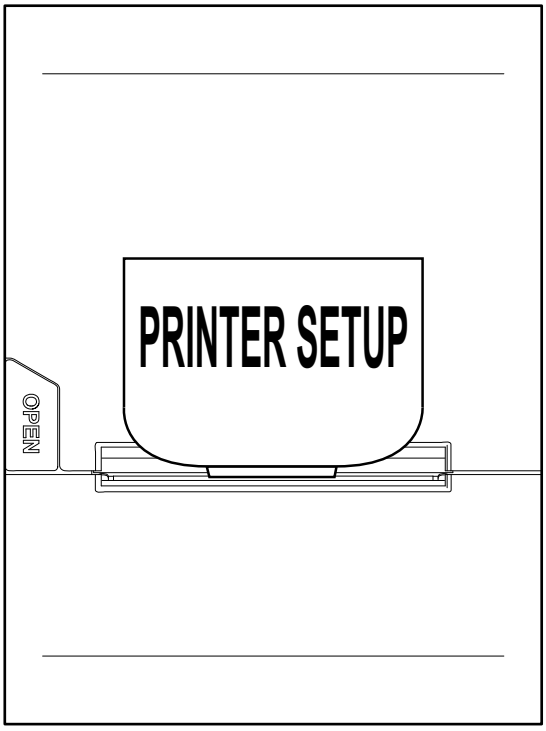

Il dispositivo stampa la lista dei parametri di configurazione.
Seguire le istruzioni stampate su carta per procedere con la configurazione.

La figura seguente mostra il report di setup del dispositivo. I valori dei parametri riportati in figura sono valori d'esempio; nei paragrafi successivi è fornita una descrizione dettagliata dei parametri di funzionamento del dispositivo.

P3X

NOME DISPOSITIVO E REVISIONE MODULI FIRMWARE

<device name>

SCODE: <code> - <rel.>
FCODE: <code> - <rel.>
SCODE: <code> - <rel.>

S/N: <number>

PRINTER SETUP

AUTODIAGNOSI DISPOSITIVO

PRINTER TYPE ..... <device model>
PRINTING HEAD TYPE ..... <head model>
INTERFACE RS232
PROGRAM MEMORY TEST.....OK
DYNAMIC RAM TEST.....OK
CUTTER TEST.....OK
HEAD VOLTAGE [V] = 24.12
HEAD TEMPERATURE [°C] = 22
POWER ON COUNTER = 6
PAPER PRINTED [cm] = 60
CUT COUNTER = 13

PARAMETRI ETHERNET

[Network configuration]
DHCP Client ..... : **Disabled**
IP Address ..... : **192.168.0.1**
Subnet Mask ..... : **255.255.255.0**
Default Gateway..... : **192.168.0.5**
TPC Printer Port ..... : **9100**
Network Printer Name ..... : **P3X**
[Ethernet]
MAC Address ..... : **00-00-00-00-00-00**

PARAMETRI CONFIGURAZIONE DISPOSITIVO

Printer Emulation ..... : **CUSTOM POS**
RS232 Baud Rate ..... : **115200 bps**
RS232 Data Length ..... : **8 bits/chr**
RS232 Parity ..... : **None**
RS232 Handshaking ..... : **Hardware**
RS232 Stop Bit ..... : **1**
Print Mode ..... : **Normal**
Busy Condition ..... : **RxFull**
Autofeed ..... : **CR Disabled**
Chars / Inch ..... : **A=15 B=20 cpi**
Font Type..... : **International**
Code Table [num] ..... : **0**
Speed / Quality..... : **High Quality**
Print Width ..... : **76 mm**
Paper Threshold ..... : **40 %**
PaperEnd Buffer Clear ..... : **Disabled**
USB Address Number ..... : **0**
USB Class ..... : **Printer**
Print Density..... : **0%**
PowerFail WakeUp Mode ..... : **Always ON**
Drawer signal ..... : **Normal**
Thai Printing Mode ..... : **1-pass**

FUNZIONI TASTI

[LF] *enter Printer setup*
[ON/OFF] *skip setup*

P3X Wi-Fi/BT

NOME DISPOSITIVO E REVISIONE MODULI FIRMWARE

<device name>

SCODE: <code> - <rel.>
FCODE: <code> - <rel.>
DCODE: <code> - <rel.>
SCODE: <code> - <rel.>

S/N: <number>

PRINTER SETUP

AUTODIAGNOSI DISPOSITIVO

PRINTER TYPE ..... <device model>
PRINTING HEAD TYPE ..... <head model>
INTERFACE RS232
PROGRAM MEMORY TEST.....OK
DYNAMIC RAM TEST.....OK
CUTTER TEST.....OK
HEAD VOLTAGE [V] = 24.12
HEAD TEMPERATURE [°C] = 22
POWER ON COUNTER = 6
PAPER PRINTED [cm] = 60
CUT COUNTER = 13

PARAMETRI ETHERNET

[Network configuration]
DHCP Client ..... : **Disabled**
IP Address ..... : **192.168.0.1**
Subnet Mask ..... : **255.255.255.0**
Default Gateway..... : **192.168.0.5**
TPC Printer Port ..... : **9100**
Network Printer Name ..... : **P3X**
[Ethernet]
MAC Address Ethernet..... : **00-00-00-00-00-00**

PARAMETRI Wi-Fi/BLUETOOTH

[Wi-Fi]
Security Type..... : **WPA**
SSID ..... : **WCustom**
MAC Address WiFi ..... : **00-00-00-00-00-00**
[Bluetooth]
BT Address..... : **00-00-00-00-00-00**
[Interface]
Wireless..... : **Off**

PARAMETRI CONFIGURAZIONE DISPOSITIVO

Printer Emulation..... : **CUSTOM POS**
RS232 Baud Rate ..... : **115200 bps**
RS232 Data Length..... : **8 bits/chr**
RS232 Parity ..... : **None**
RS232 Handshaking ..... : **Hardware**
RS232 Stop Bit..... : **1**
Print Mode ..... : **Normal**
Busy Condition ..... : **RxFull**
Autofeed ..... : **CR Disabled**
Chars / Inch ..... : **A=15 B=20 cpi**
Font Type..... : **International**
Code Table [num] ..... : **0**
Speed / Quality..... : **High Quality**
Print Width..... : **76 mm**
Paper Threshold..... : **40 %**
PaperEnd Buffer Clear ..... : **Disabled**
USB Address Number ..... : **0**
USB Class ..... : **Printer**
Print Density..... : **0%**
PowerFail WakeUp Mode..... : **Always ON**
Drawer signal ..... : **Normal**
Thai Printing Mode ..... : **1-pass**

FUNZIONI TASTI

[LF] *enter Printer setup*
[ON/OFF] *skip setup*

6.2 Configurazione via software

I parametri di setup possono essere modificati mediante il tool “PrinterSet”, disponibile su www.custom4u.it.
Nei paragrafi successivi è fornita una descrizione dettagliata dei parametri di funzionamento del dispositivo.
Per configurare il dispositivo via software, procedere come segue.

1

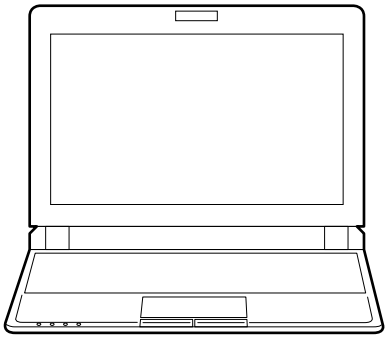

Collegare il dispositivo ad un PC in maniera diretta (vedere paragrafo 4.2), senza l’utilizzo di dispositivi HUB.

2

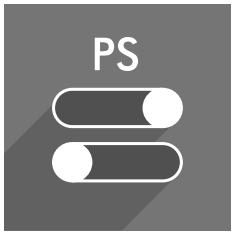

Avviare il tool “PrinterSet”.

3

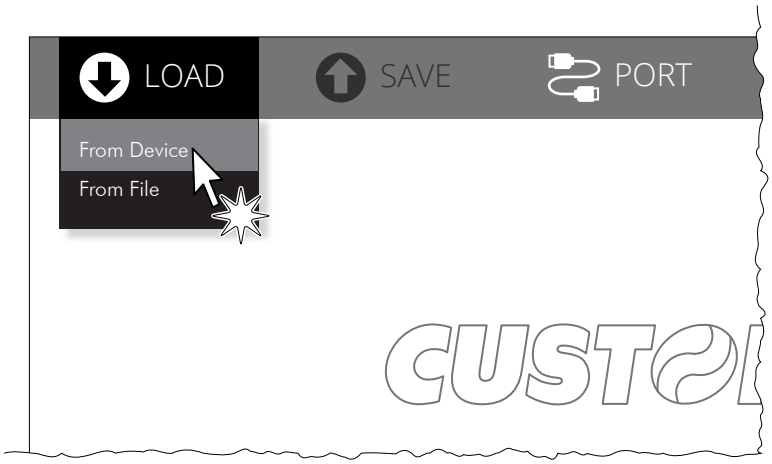

Fare click su LOAD > FROM DEVICE e selezionare il dispositivo connesso al PC.

4

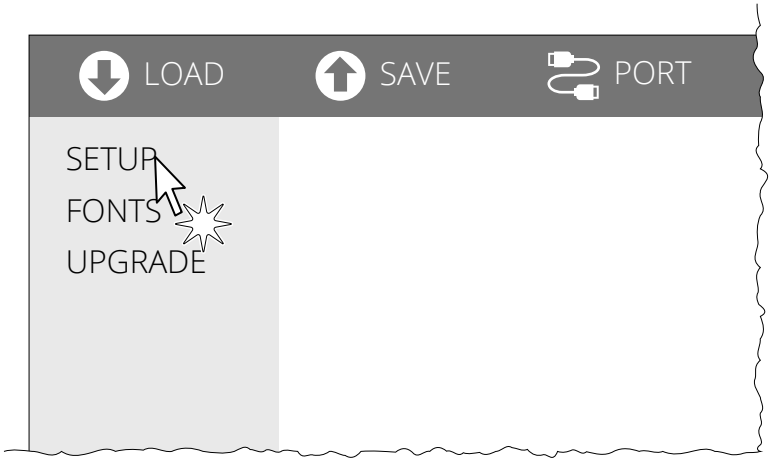

Fare click su SETUP per accedere ai parametri di funzionamento del dispositivo da configurare.

5

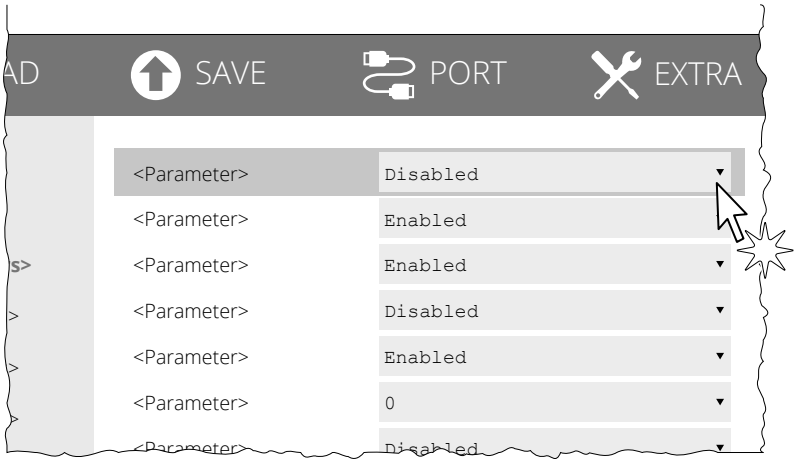

Eseguire le modifiche desiderate ai parametri di funzionamento del dispositivo.

6

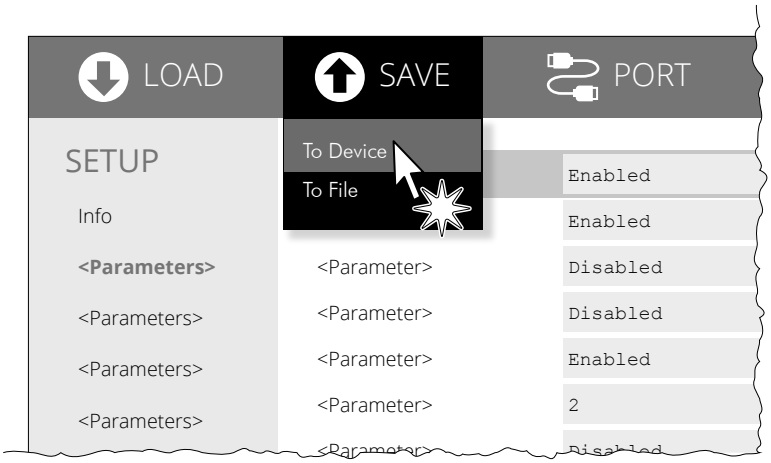

Fare click su SAVE > TO DEVICE per rendere effettive le modifiche effettuate.

ATTENZIONE:
Durante il salvataggio è fortemente sconsigliato disconnettere il cavo di comunicazione o togliere l'alimentazione al PC o al dispositivo.

6.3 Autodiagnosi dispositivo

Il dispositivo segnala le condizioni di funzionamento nella stampa di configurazione in cui accanto al nome delle parti visualizzate vengono riportate le seguenti indicazioni.

PRINTER TYPE	modello del dispositivo
PRINTING HEAD TYPE	riferimento alla testina di stampa presente
INTERFACE	interfaccia presente
PROGRAM MEMORY TEST	OK se funzionante e NOT OK se difettosa
DYNAMIC RAM TEST	OK se funzionante e NOT OK se difettosa
CUTTER TEST	OK se funzionante e NOT OK se difettosa
HEAD VOLTAGE	valore della tensione della testina
HEAD TEMPERATURE	valore della temperatura della testina
POWER ON COUNTER	numero di accensioni effettuate
PAPER PRINTED	centimetri di carta stampati
CUT COUNTER	numero di tagli effettuati

6.4 Parametri di comunicazione

Il dispositivo permette la configurazione dei parametri elencati nella seguente tabella.
I valori indicati con il simbolo D sono i valori impostati di default.
I settaggi eseguiti rimangono attivi anche dopo lo spegnimento del dispositivo e vengono salvati in memoria non volatile.

RS232 BAUD RATE	Velocità di comunicazione dell'interfaccia seriale: 9600 57600 19200 115200 D 38400 Parametro valido solo con interfaccia seriale.
RS232 DATA LENGTH	Numero di bit utilizzati per la codifica dei caratteri: 7 bits/car 8 bits/car D Parametro valido solo con interfaccia seriale.
RS232 PARITY	Bit per il controllo di parità dell'interfaccia seriale: None D = bit di parità omesso Even = valore pari del bit di parità Odd = valore dispari del bit di parità Parametro valido solo con interfaccia seriale.
RS232 HANDSHAKING	Controllo di flusso: Xon/Xoff = controllo di flusso software Hardware D = controllo di flusso hardware (CTS/RTS) Parametro valido solo con interfaccia seriale.
RS232 STOP BIT	Impostazione del numero di bit di stop: 1 D = 1 bit di stop 2 = 2 bit di stop Parametro valido solo con interfaccia seriale.
BUSY CONDITION	Modalità di attivazione del segnale di Busy: OffLine/ RxFull = il segnale di Busy viene attivato se il buffer è pieno e se c'è uno stato di Off Line RxFull D = il segnale di Busy viene attivato se il buffer è pieno Parametro valido solo con interfaccia seriale.
USB CLASS	Definizione della classe di comunicazione USB. Printer D = impostazione della funzione di stampante Virtual COM = impostazione della porta USB come porta seriale

USB ADDRESS NUMBER	Indirizzo per l'identificazione univoca del dispositivo USB (in caso di più dispositivi USB dello stesso modello collegati ad un PC): 0 D 2 4 6 8 1 3 5 7 9
WIRELESS	Attivazione della comunicazione Wireless: OFF D Wi-Fi Bluetooth Questo parametro è presente solo per modello P3X Wi-Fi/BT.
DHCP CLIENT	Impostazione del protocollo DHCP: Disabled = protocollo disabilitato Enabled D = protocollo abilitato Quando "DHCP Client" è disabilitato, l'IP che viene impostato sarà utilizzato da entrambe le intefacce di rete.
IP ADDRESS	Indirizzo IP in rete del dispositivo.
SUBNET MASK	Questo parametro identifica l'indirizzo della rete locale.
DEFAULT GATEWAY	Questo parametro indica l'indirizzo IP del gateway utilizzato per inviare i pacchetti all'esterno della rete locale.
TCP PRINTER PORT	Questo parametro imposta il numero della porta TCP. Questo parametro non viene stampato sul report di setup ed è modificabile solo durante la procedura di configurazione da software (vedere paragrafo 6.2).
NETWORK PRINTER NAME	Nome di identificazione del dispositivo. Questo parametro è modificabile solo durante la procedura di configurazione da software (vedere paragrafo 6.2).
MAC ADDRESS ETHERNET	Questo parametro indica il numero identificativo fisico della macchina che viene fornito dal costruttore ed è univoco. Questo parametro non è modificabile da setup.
WI-FI PRINTER NAME	Nome di identificazione della stampante durante la connessione Wi-Fi. Questo parametro non è modificabile da setup. Questo parametro è presente solo per modello P3X Wi-Fi/BT.

MAC ADDRESS WiFi	Indirizzo MAC; è il numero identificativo fisico della macchina che viene fornito dal costruttore ed è univoco. Questo parametro non è modificabile da setup. Questo parametro è presente solo per modello P3X Wi-Fi/BT.
SECURITY TYPE	Protocollo di sicurezza: None [D] = protocollo disabilitato WEP = protocollo WEP abilitato WPA = protocollo WAP abilitato WPA2 = protocollo WAP2 abilitato Questo parametro non viene stampato sul report di setup ed è modificabile solo durante la procedura di configurazione da software (vedere paragrafo 6.2). Questo parametro è presente solo per modello P3X Wi-Fi/BT.
SSID	Nome con cui si identifica la rete; questo numero viene assegnato dall'amministratore di rete. Questo parametro non viene stampato sul report di setup ed è modificabile solo durante la procedura di configurazione da software (vedere paragrafo 6.2). Questo parametro è presente solo per modello P3X Wi-Fi/BT.
PASSWORD	Password della stampante. Questo parametro non viene stampato sul report di setup ed è modificabile solo durante la procedura di configurazione da software (vedere paragrafo 6.2). Questo parametro è presente solo per modello P3X Wi-Fi/BT.
TPC TIMEOUT (0-7200 s)	Impostazione del timeout di trasmissione dati del protocollo TCP. Questo parametro non viene stampato sul report di setup ed è modificabile solo durante la procedura di configurazione da software (vedere paragrafo 6.2). Questo parametro è presente solo per modello P3X Wi-Fi/BT.
BT PRINTER NAME	Nome di identificazione della stampante durante la connessione Bluetooth. Questo parametro non è modificabile da setup. Questo parametro è presente solo per modello P3X Wi-Fi/BT.
BT ADDRESS	Questo è il numero, fornito dal costruttore, che identifica il dispositivo Bluetooth. Questo numero è univoco. Questo parametro non è modificabile da setup. Questo parametro è presente solo per modello P3X Wi-Fi/BT.

NOTA:
Le chiavi WEP per la connessione Wi-Fi accettano solo codifica ASCII e non HEXADECIMAL.

6.5 Parametri di funzionamento

Il dispositivo permette la configurazione dei parametri elencati nella seguente tabella.
I valori indicati con il simbolo [D] sono i valori impostati di default.
I settaggi eseguiti rimangono attivi anche dopo lo spegnimento del dispositivo e vengono salvati in memoria non volatile.

PRINT MODE	Modalità di stampa: Normal [D] = abilita la stampa nel verso normale di scrittura Reverse = abilita la stampa ruotata di 180°
AUTOFEED	Impostazione del carattere di Carriage Return: CR Disabled [D] =Carriage Return disabilitato CR Enabled = Carriage Return abilitato
CHARS / INCH	Selezione del font: A = 11 cpi, B = 15 cpi A = 15 cpi, B = 20 cpi [D] A = 20 cpi, B = 25 cpi CPI = Characters Per Inch (Caratteri per pollice)
FONT TYPE	Impostazione del tipo di font: International [D] = abilita l'utilizzo delle tabelle font a 256 caratteri Chinese GB18030 = abilita l'utilizzo del font cinese GB18030 Korean CP949 = abilita l'utilizzo del font coreano CP949 Chinese BIG5 = abilita l'utilizzo del font cinese BIG5
CODE TABLE	Identificativo della tabella dei codici carattere da utilizzare. Fare riferimento al paragrafo 9.5 per conoscere le tabelle carattere corrispondenti ai numeri identificativi impostati con questo parametro. Le tabelle caratteri impostabili con questo parametro sono le stesse impostabili con il comando 0x1B 0x74 (fare riferimento al manuale comandi del dispositivo). Il valore numerico dell'identificativo viene composto tramite i seguenti due parametri che riguardano l'impostazione di 2 cifre (una per le decine e una per l'unità): Code Table [num x 10] — Impostazione della cifra relativa alle decine: 0 [D] 2 4 1 3 5 Code Table [num x 1] — Impostazione della cifra relativa alle unità: 0 [D] 2 4 6 8 1 3 5 7 9
SPEED / QUALITY	Regolazione della velocità/qualità di stampa: High Speed [D] High Quality

PRINT WIDTH	Larghezza area di stampa: 52 mm 76 mm [D]
PAPER THRESHOLD	Valore di soglia (in percentuale) per il riconoscimento della presenza carta da parte del sensore di presenza carta: 30% 60% 90% 40% [D] 70% 50% 80%
PAPEREND BUFFER CLEAR	Modalità di pulizia dei dati presenti nel buffer di ricezione, qualora la stampa venga interrotta per mancanza di carta: Disabled [D] = I dati presenti nel buffer di ricezione non vengono cancellati. Il dispositivo conserva i dati rimasti nel buffer di ricezione stampando la porzione di biglietto rimasto dopo il caricamento della nuova carta. Enabled = Quando la carta si esaurisce, i dati presenti nel buffer di ricezione vengono cancellati.
PRINT DENSITY	Regolazione della densità di stampa: -25% 0 [D] +25% -12% +12% La qualità di stampa è fortemente influenzata dal tipo di trattamento chimico e dal tipo di stoccaggio a cui è stata sottoposta la carta termica, oltre che dalla grammatura della stessa. Potrebbe quindi rendersi necessario agire sul valore di questo parametro per ottenere la qualità di stampa desiderata.
THAI PRINTING MODE	Gestione font Thai: 1-pass [D] 3-pass
POWERFAIL WAKEUP MODE	Impostazione dello stato del dispositivo nel momento successivo all'interruzione di alimentazione: Always OFF = il dispositivo rimane spento fino a quando non viene premuto il tasto ON/OFF Always ON [D] = il dispositivo si riavvia automaticamente LAST PWR State = il dispositivo torna allo stato (acceso o spento) precedente all'interruzione di alimentazione
DRAWER SIGNAL	Gestione del segnale del cassetto: Normal [D] = Segnale del cassetto attivo con segnale alto Invert = Segnale del cassetto attivo con segnale basso

7 COMUNICAZIONE WIRELESS

P3X Wi-Fi/BT

La connettività Bluetooth della stampante permette di stampare senza fili da un PC (es. mediante driver di stampa, un editor di testo o software di terze parti) oppure da un dispositivo mobile.
Per eseguire la stampa senza fili da una stampante dotata di connettività Bluetooth è necessario eseguire l'abbinamento con il dispositivo.

NOTE: Le immagini delle finestre utilizzate in questo paragrafo potrebbero essere differenti dalle schermate che compaiono sui dispositivi utilizzati per la stampa, in quanto dipendenti dalla versione di sistema operativo.

Una volta che è avvenuta l'associazione (pairing) tra host e stampante, questo rimane attivo anche in caso di spegnimento, interruzione della comunicazione, ecc.

7.1 Abbinamento Bluetooth con dispositivi Windows

1

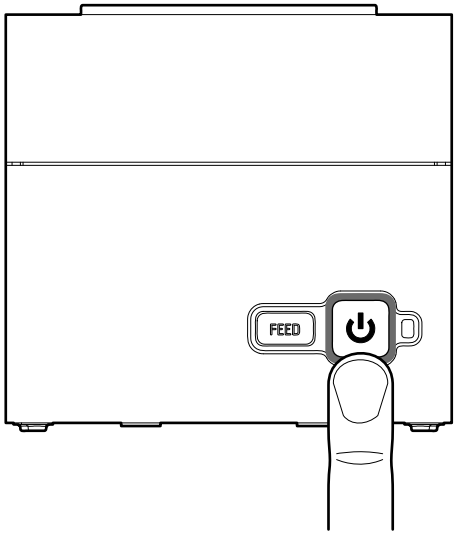

Accendere la stampante (vedere paragrafo 5.2).

2

Wireless.....: **Bluetooth**

BT Address.....: **<BT Address>**

Verificare che il parametro "Wireless" sia impostato su "Bluetooth" e prendere nota del parametro "BT Address" (vedere capitolo 6).

3

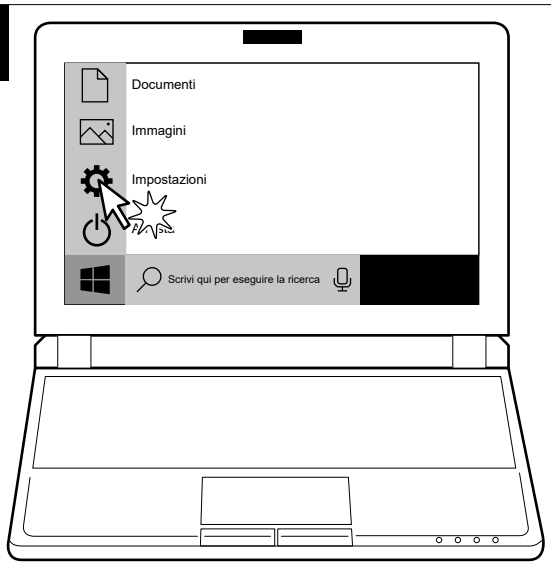

Sulla barra delle applicazioni del PC fare click su Start > Impostazioni.

4

Nella finestra visualizzata fare click su DISPOSITIVI.

5

Verificare che sul PC il bluetooth sia attivo e fare click su "AGGIUNGI DISPOSITIVO BLUETOOTH O DI ALTRO TIPO".

6

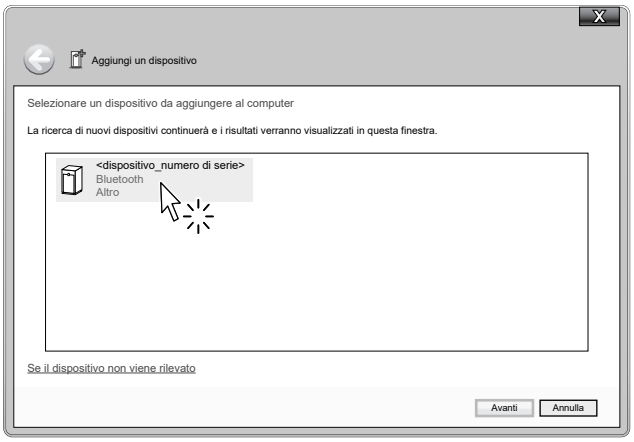

Nell'elenco dei dispositivi proposti individuare il vostro dispositivo (<dispositivo_numero di serie>) e selezionarlo con un click.

7

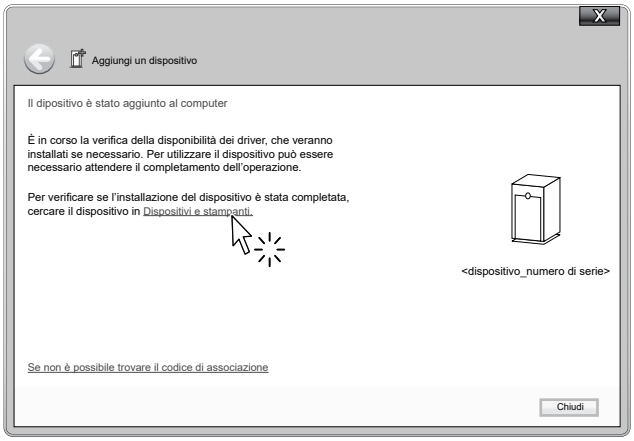

Nel messaggio di conferma che viene visualizzato cliccare DISPOSITIVI E STAMPANTI.

8

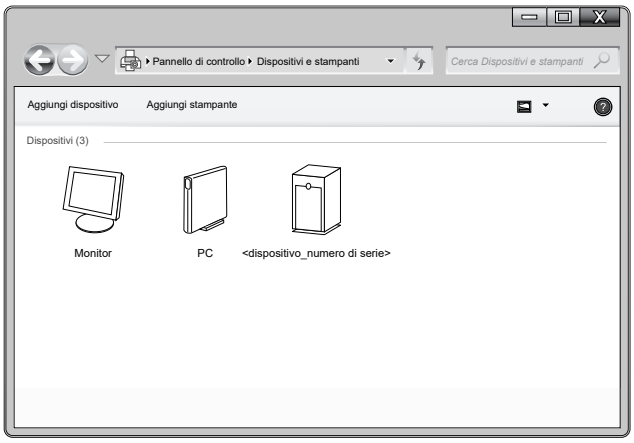

Verificare che il vostro dispositivo figuri nell'elenco dei dispositivi abbinati.

7.2 Abbinamento Bluetooth con dispositivi macOS

1

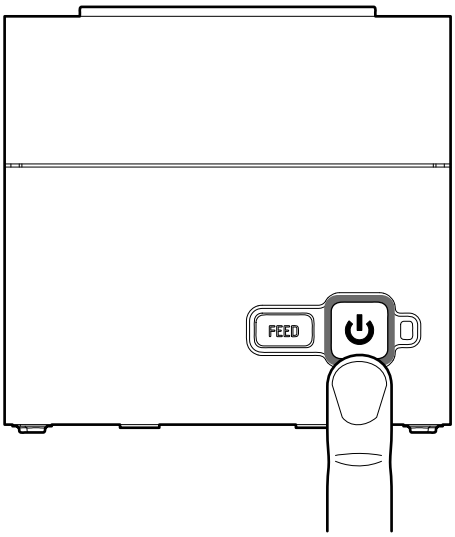

Accendere la stampante (vedere paragrafo 5.2).

2

Wireless.....: **Bluetooth**

BT Address.....: **<BT Address>**

Verificare che il parametro “Wireless” sia impostato su “Bluetooth” e prendere nota del parametro “BT Address” (vedere capitolo 6).

3

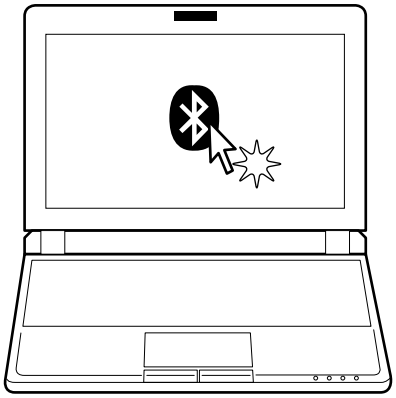

Sulla barra di stato del PC cliccare sull’icona Bluetooth.

4

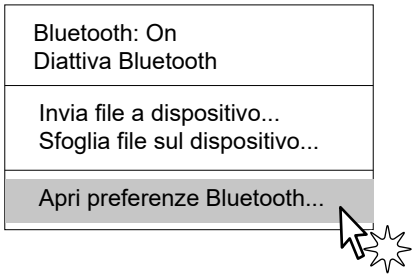

Nel menù a tendina cliccare APRI PREFERENZE BLUETOOTH.

5

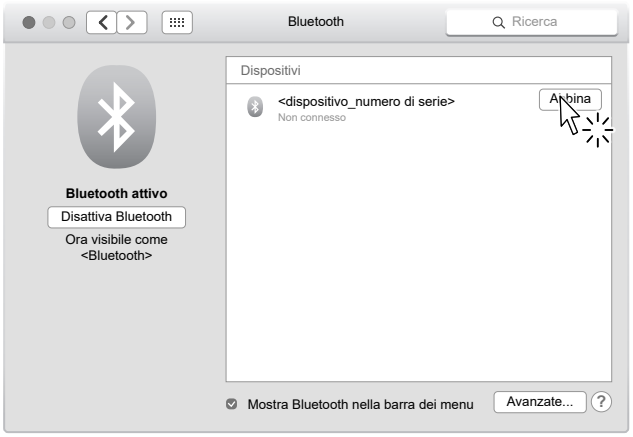

Individuare nell'elenco dei dispositivi proposti il proprio dispositivo (<dispositivo_numero di serie>) e cliccare il tasto ABBINA per eseguire l’associazione automatica.

6

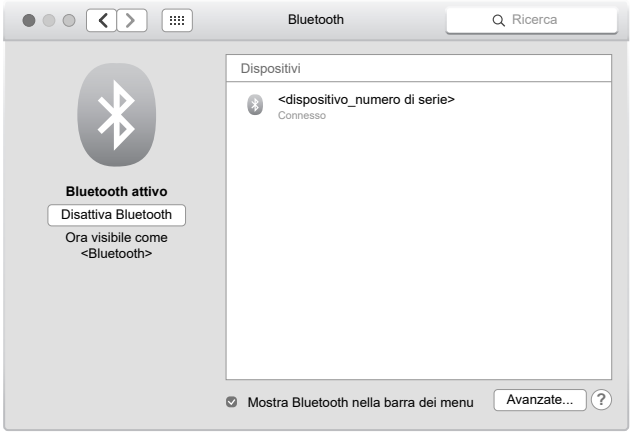

Verificare che il vostro dispositivo figuri nell'elenco dei dispositivi abbinati.

7.3 Abbinamento Bluetooth con dispositivi mobile

1

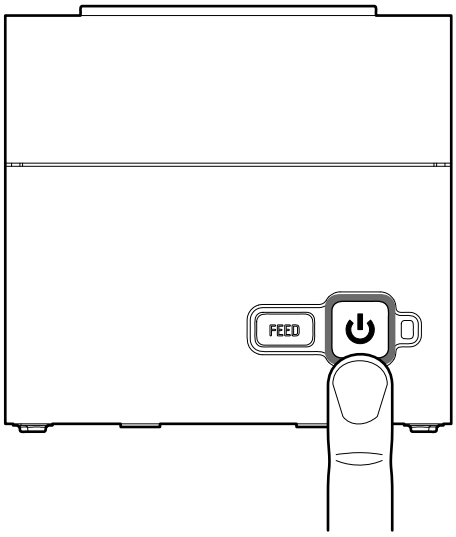

Accendere la stampante (vedere paragrafo 5.2).

2

Wireless.....: **Bluetooth**

Verificare che il parametro “Wireless” sia impostato su “Bluetooth” (vedere capitolo 6).

3

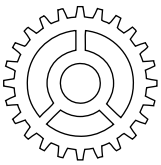

Sul proprio dispositivo mobile, premere l’icona IMPOSTAZIONI per aprire il menù.

4

Premere sull’icona Bluetooth.

5

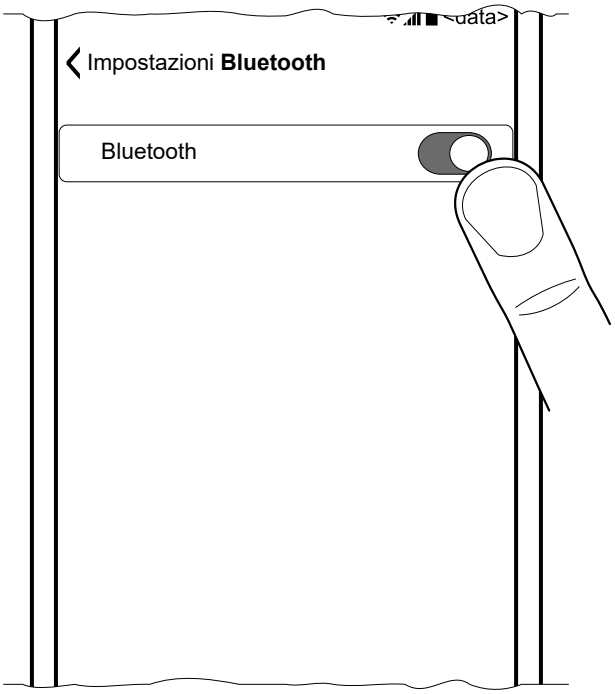

Spostare lo switch su ON per attivare la comunicazione Bluetooth e avviare la ricerca dei dispositivi disponibili.

6

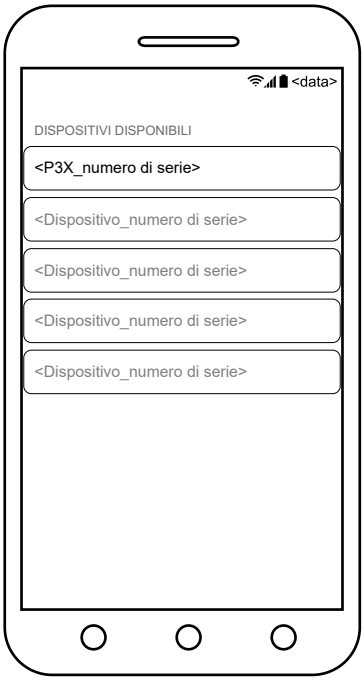

Nell'elenco dei dispositivi proposti, individuare il vostro dispositivo (<P3X_numero di serie>) e selezionarlo.

7

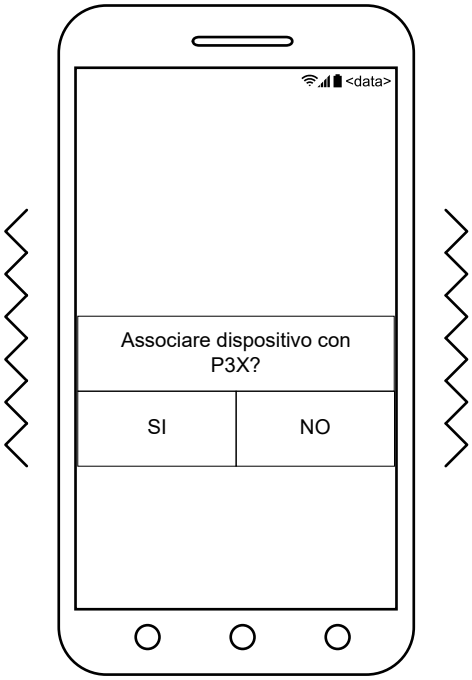

Una volta riconosciuta la stampante, il dispositivo mobile vibrerà e chiederà l'associazione con la stampante.

8

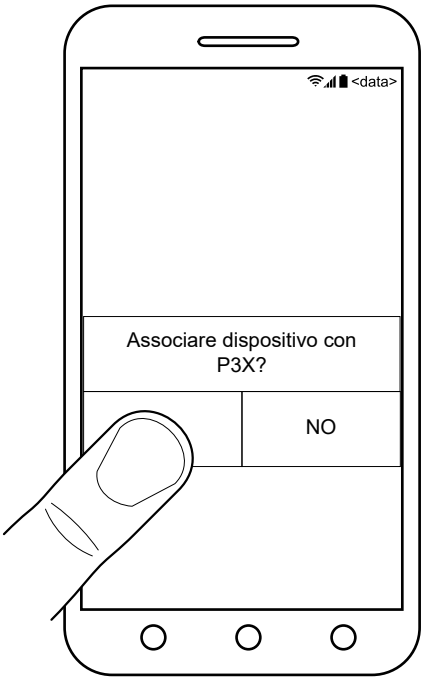

Confermare l'associazione premendo il tasto SI.

9

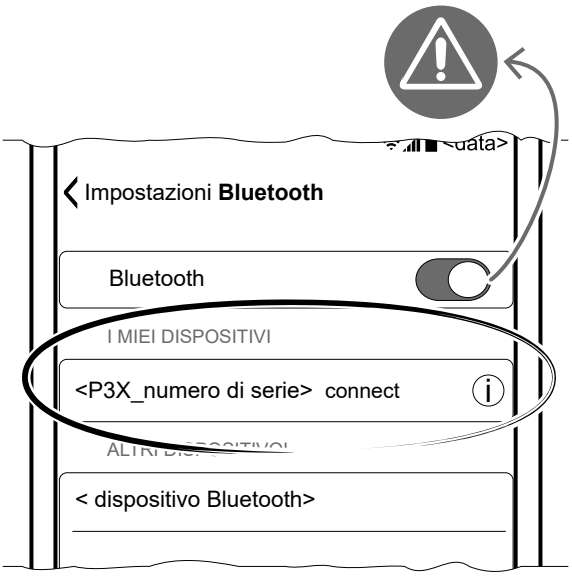

Una volta eseguita l'associazione non disattivare la comunicazione Bluetooth. In quel caso la comunicazione viene interrotta.

7.4 Abbinamento Wi-Fi con dispositivi mobile

1

→ **ON**

Accendere la stampante (vedere paragrafo 5.2).

2

Wireless.....: **Wi-Fi**

SSID .....: **<nome>**

Password.....: **<password>**

Verificare che il parametro “Wireless” sia impostato su “Wi-Fi” e impostare i parametri “SSID” e “Password” (vedere capitolo 6) sui valori della rete a cui si vuole associare.

3

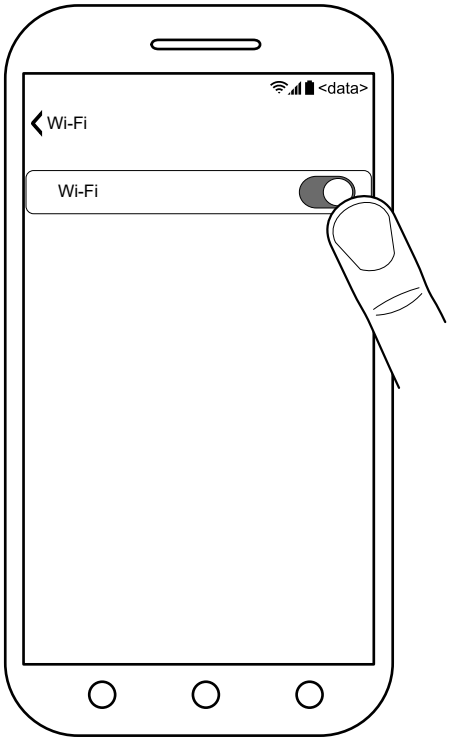

Verificare che sul proprio dispositivo mobile siano impostati gli stessi parametri wireless impostati sulla stampante o che comunque i dispositivo siano collegati alla stessa rete.

8 MANUTENZIONE

8.1 Inceppamento della taglierina

1

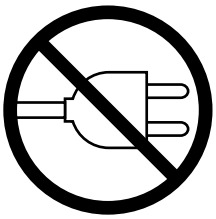

Scollegare il cavo di alimentazione e aprire il coperchio del dispositivo (vedere paragrafo 5.1).

2

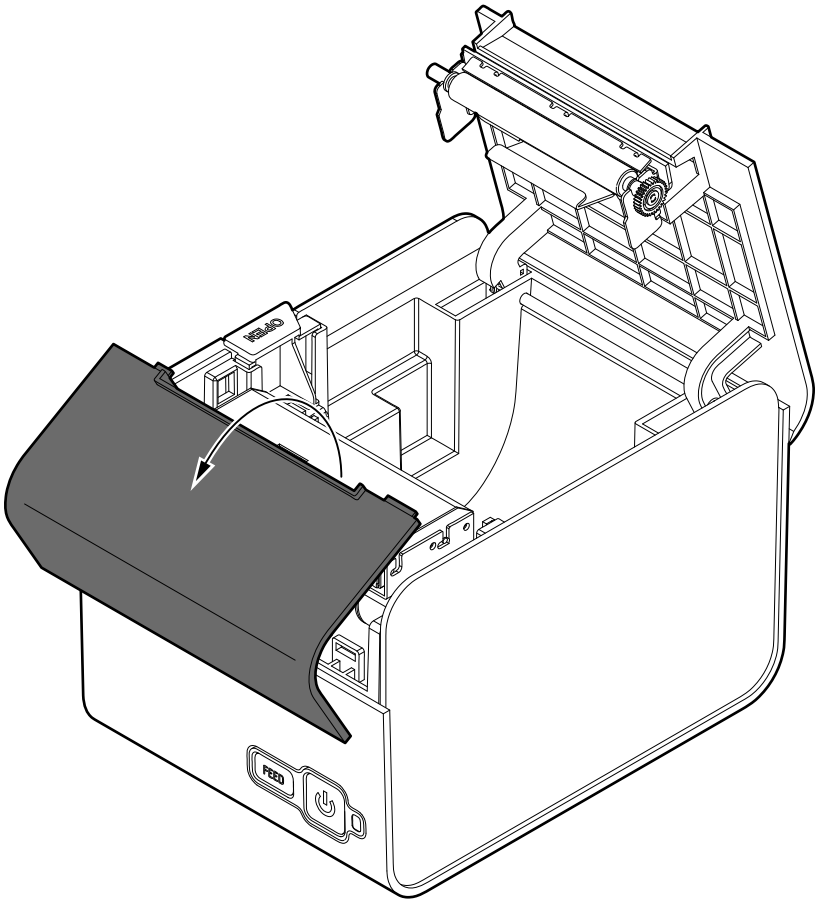

Rimuovere il coperchio taglierina
facendogli compiere il movimento indicato in figura.

3

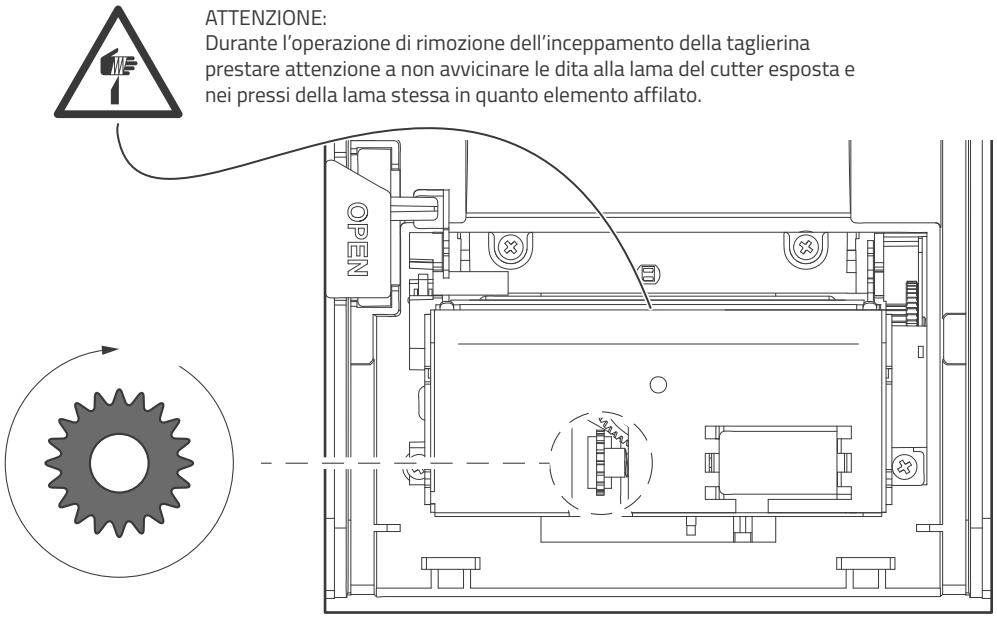

Ruotare l'ingranaggio nella direzione in cui non oppone resistenza finché la taglierina non torna in posizione iniziale.

4

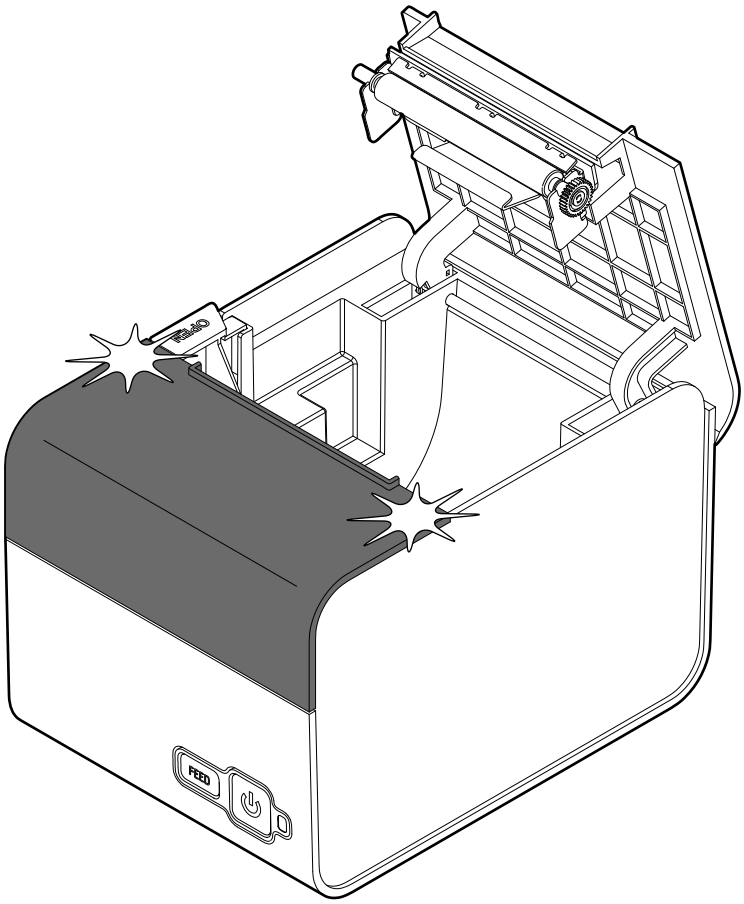

Riassemblare il coperchio taglierina.

5

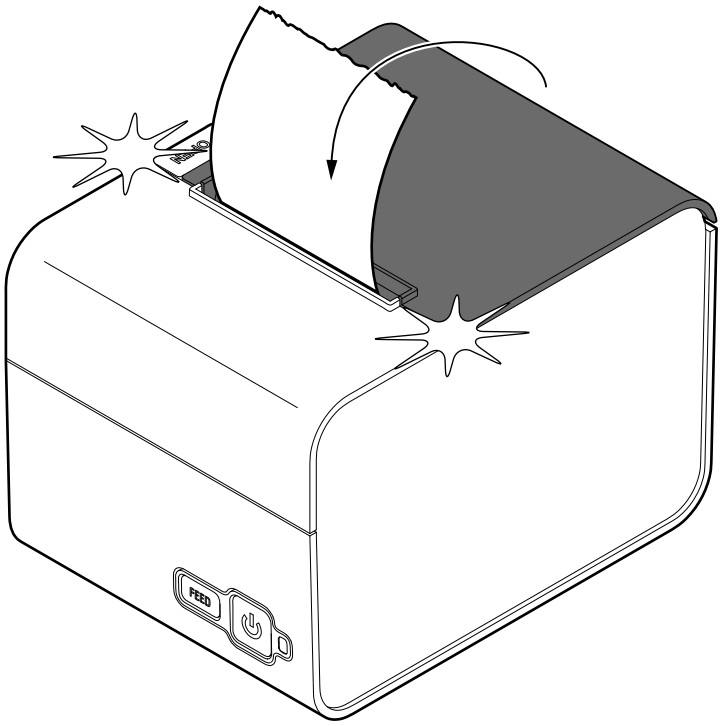

Inserire il rotolo carta
(vedere paragrafo 5.3).

6

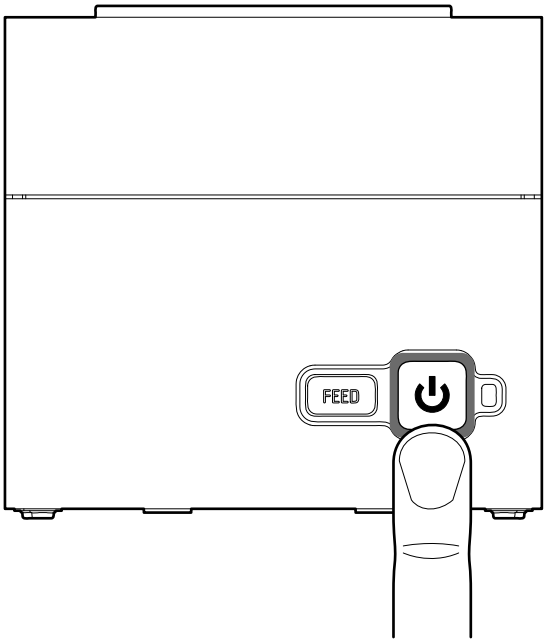

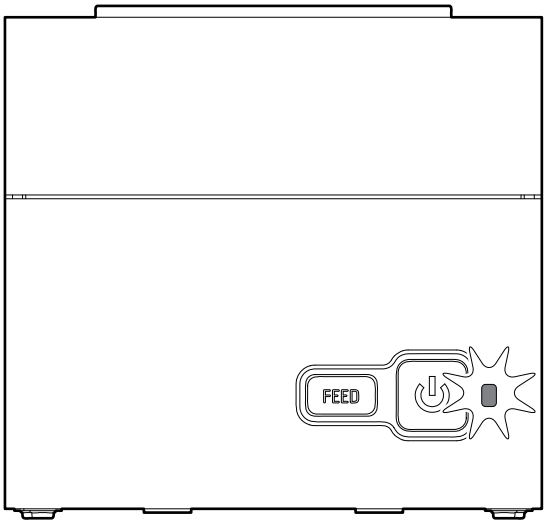

Accendere il dispositivo (vedere paragrafo 5.2) e
verificare il corretto funzionamento del dispositivo.

8.2 Pianificazione pulizia

La pulizia regolare del dispositivo mantiene la qualità di stampa e ne prolunga la durata nel tempo.
La tabella seguente riporta la pianificazione consigliata per la pulizia. Se si utilizza il dispositivo in ambienti molto polverosi, occorre ridurre gli intervalli di pulizia.

Per le procedure specifiche, vedere paragrafo 8.3.

OGNI CAMBIO CARTA	
Testina di stampa	Utilizzare alcol isopropilico
Rullo di stampa	Utilizzare alcol isopropilico
OGNI 5 CAMBI CARTA	
Taglierina	Utilizzare aria compressa
Percorso carta	Utilizzare aria compressa o pinzette
Sensore	Utilizzare aria compressa
OGNI 6 MESI O QUANDO NECESSARIO	
Carrozzeria	Utilizzare aria compressa o un panno morbido

8.3 Pulizia

Per le operazioni di pulizia periodica del dispositivo, fare riferimento alle istruzioni seguenti.

Sensore

1

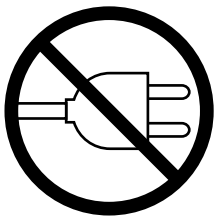

Scollegare il cavo di alimentazione e aprire il coperchio del dispositivo (vedere paragrafo 5.1).

2

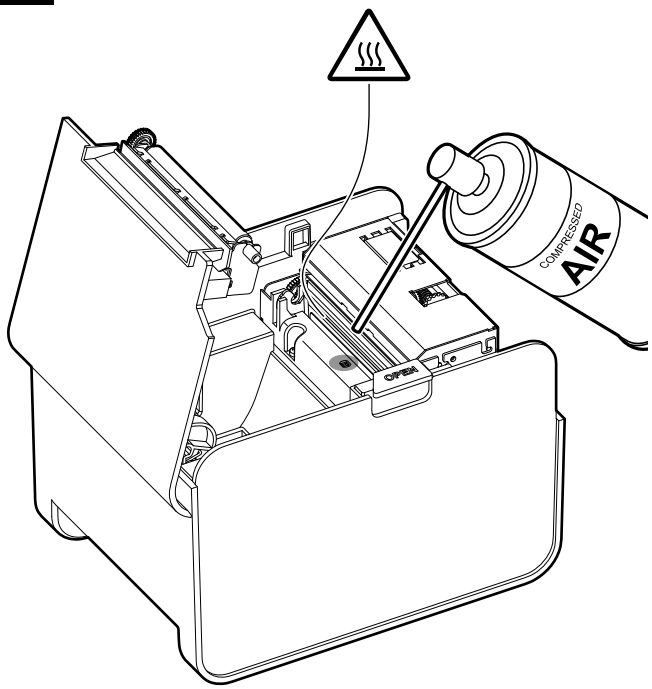

ATTENZIONE:
Non utilizzare alcol, solventi o spazzole dure. Assicurarsi che acqua o altri liquidi non penetrino all'interno del dispositivo.
Per rimuovere i residui di stampa, utilizzare delle pinzette o aria compressa.

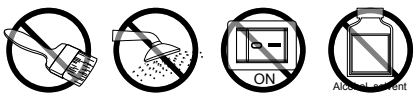

Pulire il sensore del dispositivo utilizzando aria compressa.

Percorso carta

1

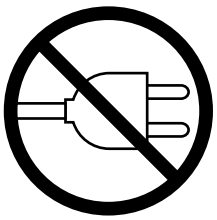

Scollegare il cavo di alimentazione e aprire il coperchio del dispositivo (vedere paragrafo 5.1).

2

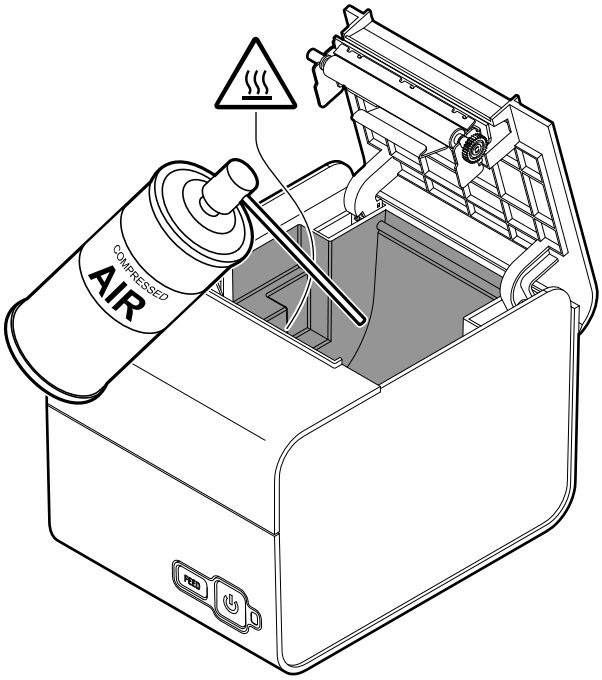

ATTENZIONE:
Non utilizzare alcol, solventi o spazzole dure. Assicurarsi che acqua o altri liquidi non penetrino all'interno del dispositivo.
Per rimuovere i residui di stampa, utilizzare delle pinzette o aria compressa.

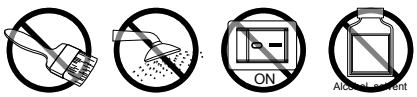

Pulire la zona del dispositivo interessata dal passaggio della carta utilizzando aria compressa.

Testina di stampa

1

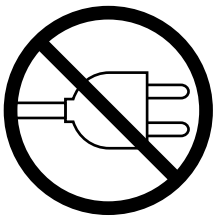

Scollegare il cavo di alimentazione e aprire il coperchio del dispositivo (vedere paragrafo 5.1).

2

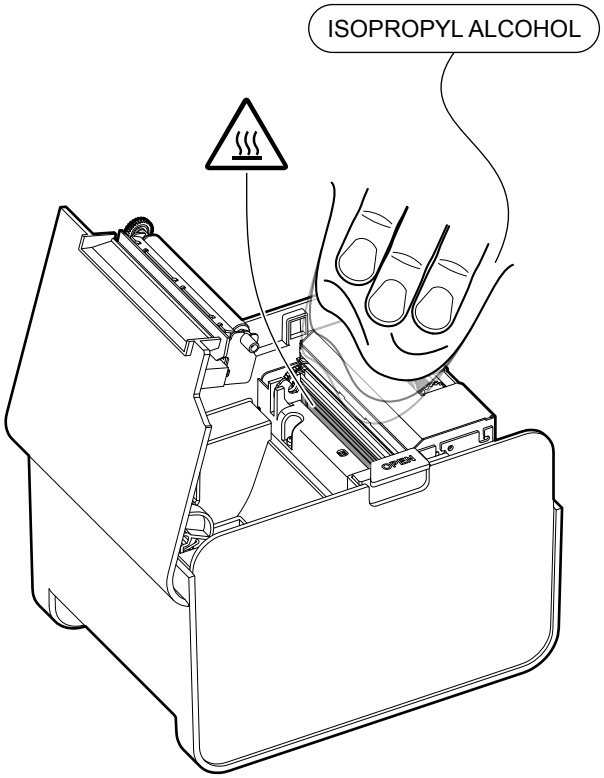

ATTENZIONE:
Non utilizzare solventi o spazzole dure. Assicurarsi che acqua o altri liquidi non penetrino all'interno del dispositivo. Per rimuovere i residui di stampa, utilizzare delle pinzette o aria compressa.

Pulire la testina di stampa utilizzando un panno anti-graffio imbevuto di alcol isopropilico.

Rullo di stampa

1

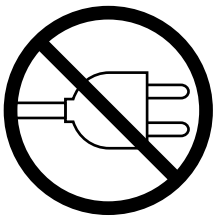

Scollegare il cavo di alimentazione e aprire il coperchio del dispositivo (vedere paragrafo 5.1).

2

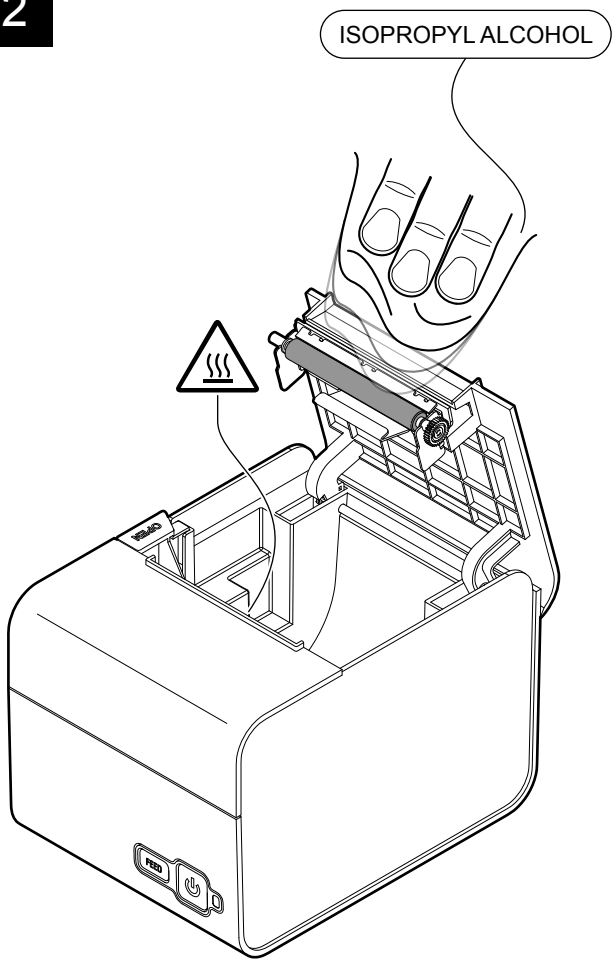

ATTENZIONE:
Non utilizzare solventi o spazzole dure. Assicurarsi che acqua o altri liquidi non penetrino all'interno del dispositivo. Per rimuovere i residui di stampa, utilizzare delle pinzette o aria compressa.

Pulire il rullo di stampa utilizzando un panno anti-graffio imbevuto di alcol isopropilico.

Taglierina

1

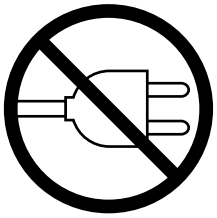

Scollegare il cavo di alimentazione e rimuovere il coperchio taglierina (vedere paragrafo 8.1).

2

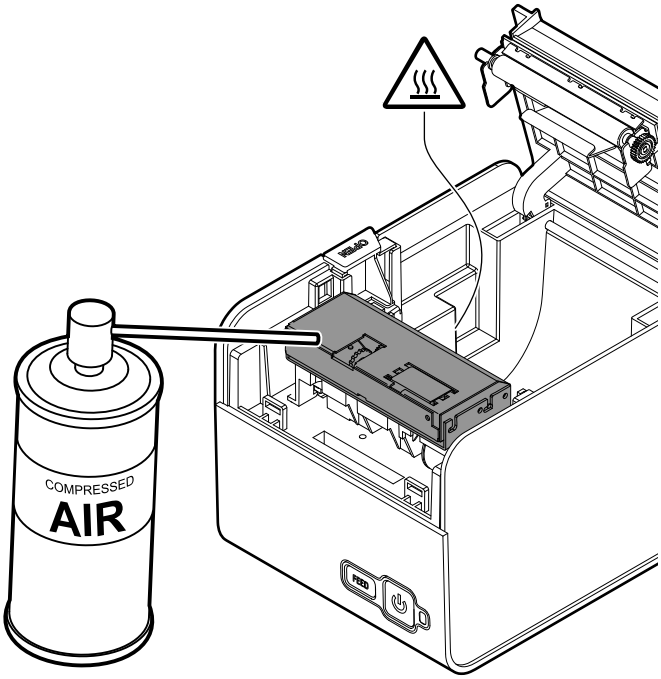

ATTENZIONE:
Non utilizzare alcol, solventi o spazzole dure. Assicurarsi che acqua o altri liquidi non penetrino all'interno del dispositivo.
Per rimuovere i residui di stampa, utilizzare delle pinzette o aria compressa.

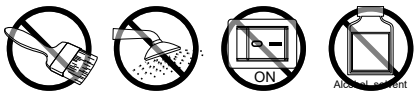

Pulire la taglierina utilizzando aria compressa.

Carrozzeria

1

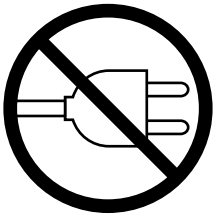

Scollegare il cavo di alimentazione.

2

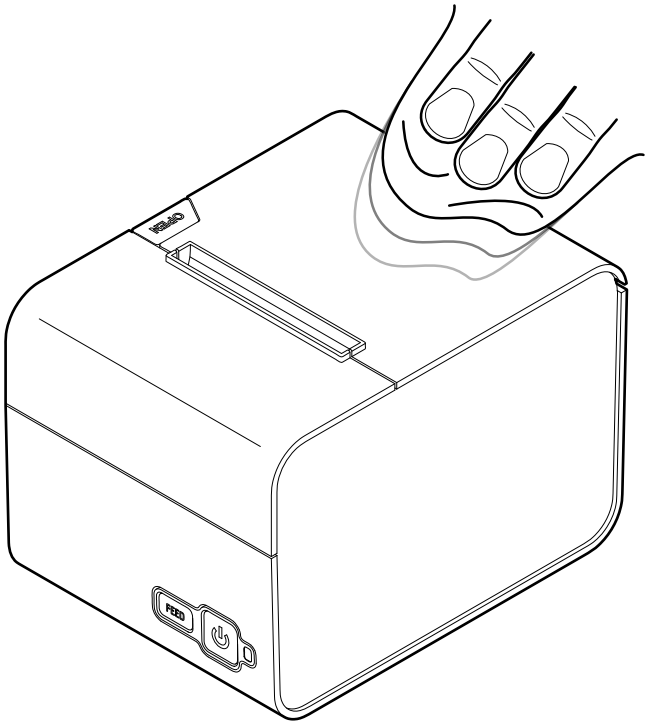

ATTENZIONE:
Non utilizzare alcol, solventi o spazzole dure. Assicurarsi che acqua o altri liquidi non penetrino all'interno del dispositivo.

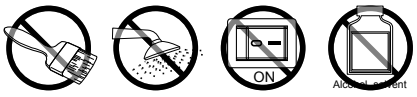

Pulire il dispositivo utilizzando aria compressa o un panno morbido.

8.4 Aggiornamento firmware

L'aggiornamento firmware si esegue mediante il tool "PrinterSet", disponibile su www.custom4u.it.
Per aggiornare il firmware, procedere come segue:

1

Accedere al sito www.custom4u.it, eseguire il login, digitare il codice prodotto del proprio dispositivo e scaricare l'ultima versione del firmware disponibile.

2

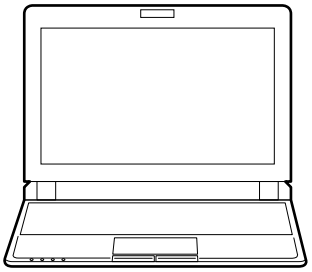

Collegare il dispositivo ad un PC in maniera diretta (vedere paragrafo 4.2), senza l'utilizzo di dispositivi HUB.

3

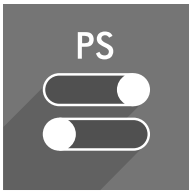

Avviare il tool "PrinterSet".

4

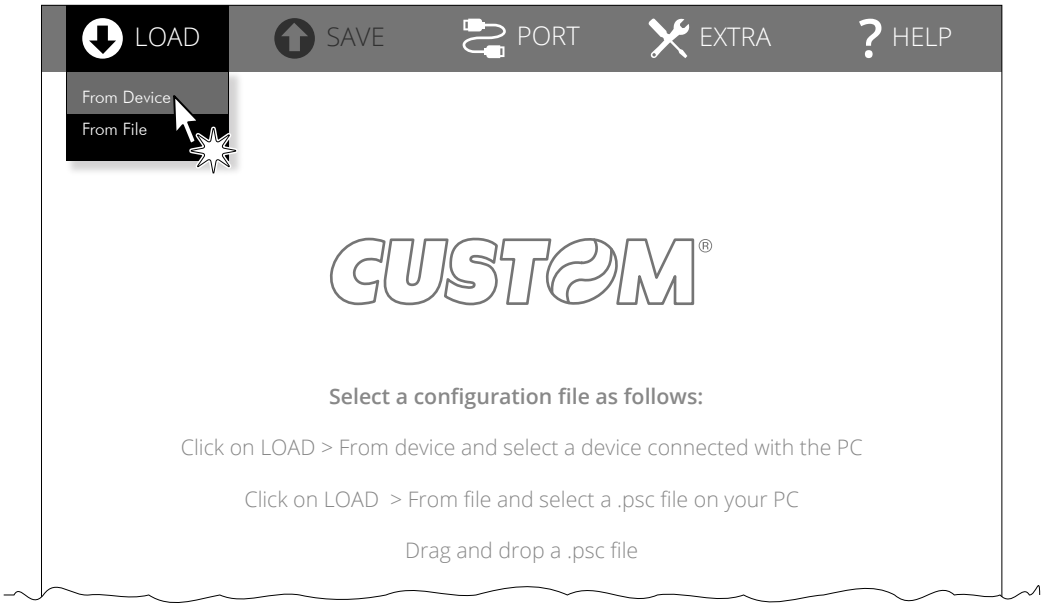

Cliccare su LOAD > FROM DEVICE e selezionare il dispositivo connesso al PC.

5

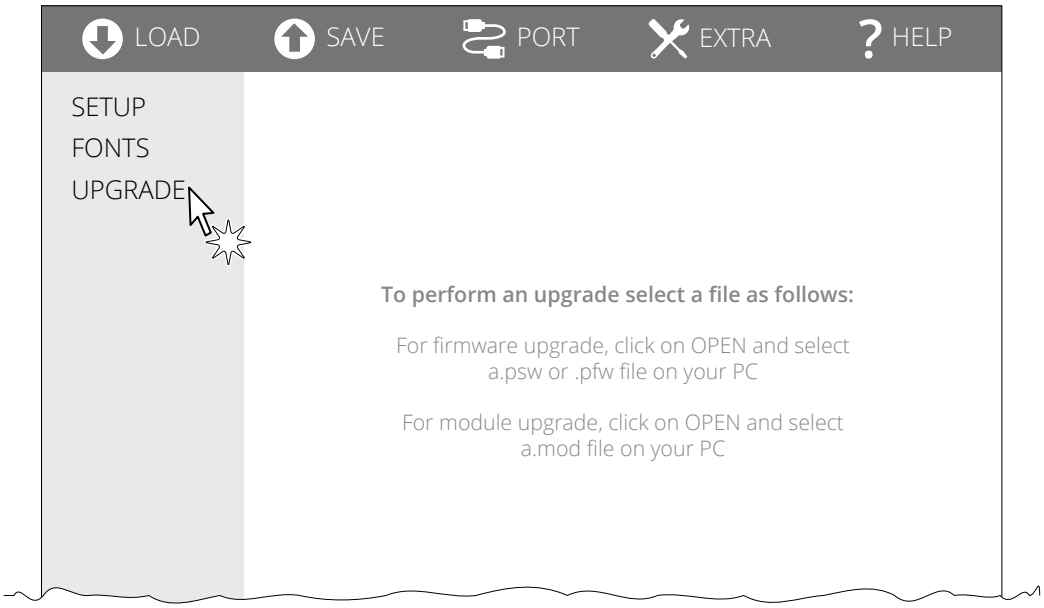

Cliccare su UPGRADE e seguire le istruzioni indicate a video.

ATTENZIONE:
Durante il salvataggio è fortemente sconsigliato disconnettere il cavo di comunicazione o togliere l'alimentazione al PC o al dispositivo.

9 SPECIFICHE

9.1 Specifiche hardware

GENERALI	
Sensori	Temperatura testina, presenza carta, coperchio aperto
MTBF (scheda di controllo)	360000 ore
Emulazioni	CUSTOM/POS
Driver di stampa	Windows XP VISTA (32/64 bit) Windows 7 (32/64 bit) Windows 8 (32/64 bit) Windows 8.1 (32/64 bit) Windows 10 (32/64 bit) Windows 11 (32/64 bit) Self-installing driver for Virtual COM (32/64 bit) Linux OPOS JavaPOS Android iOS
INTERFACCE	
Porta USB	12 Mbit/s
Porta seriale RS232	da 9600 bps a 115200 bps
Porta Ethernet	10 Mbit/s, 100 Mbit/s
MEMORIE	
Buffer di ricezione	16 kB
Memoria Flash	2 MB interna + 8 MB esterna
Memoria RAM	640 kB interna + SDRAM 8 MB
Memoria grafica	512 kB
STAMPANTE	
Risoluzione	203 dpi (8 dot/mm)

Metodo di stampa	Termico con testina fissa
Durata testina [1]	
Resistenza all'abrasione [2]	150 km (con carta consigliata, 12.5% duty cycle)
Numero impulsi	100 M (riferito al singolo dot)
Larghezza di stampa	76 mm 52 mm (con le guide di riduzione carta installate)
Modo di stampa	Normale, 90°, 180°, 270°
Formati di stampa	Altezza/Larghezza da 1 a 8, grassetto, negativo, sottolineato, corsivo
Font caratteri	54 tabelle di codici carattere (vedere paragrafo 9.5), cinese esteso GB18030-2000, coreano PC949, cinese BIG5
Formati barcode stampabili	Codabar, Code 32, Code 39, Code 93, Code 128, EAN-8, EAN-13, GS1 DataBar Stacked, GS1 DataBar Stacked Omnidirectional, GS1 DataBar Expanded Stacked, ITF, UPC-A, UPC-E, Data Matrix, PDF417, QRCode
Velocità di stampa [1] [3]	High Quality = 120 mm/s High Speed = 200 mm/s
CARTA	
Tipo di carta	Carta termica in rotolo, lato termico all'esterno del rotolo
Larghezza carta	80 mm 57 mm (con le guide di riduzione carta installate)
Grammatura carta	da 55 g/m^2 a 90 g/m^2
Spessore carta	da 61 µm a 85 µm
Carta consigliata	KANZAN KP460, KANZAN KLS46 MITSUBISHI PF5067, MITSUBISHI TL3000 MITSUBISHI TF7067, KANZAKI Lotto 500 RICOH 140GA, APPVION Alpha Plus 600-3.2
Lunghezza minima biglietto	50 mm
Diametro esterno rotolo	max. 80 mm
Diametro interno anima rotolo	12 mm (+ 1 mm)
Spessore anima rotolo	2 mm (+ 1 mm)

Fine carta	Non attaccato all'anima del rotolo
Tipo anima	Cartone o plastica
TAGLIERINA	
Metodo di taglio	Taglio totale o taglio parziale
Durata prevista (1)	1000000 tagli (con spessore carta 63 µm, temperatura ambiente, con carta consigliata)
SPECIFICHE ELETTRICHE DISPOSITIVO	
Alimentazione	24 Vdc ± 10%
Assorbimento medio (4)	1.3 A
Assorbimento tipico (3)	1.2 A
Assorbimento standby	0.04 A
SPECIFICHE ELETTRICHE ALIMENTATORE cod. 963GE020000071	
Tensione di alimentazione	da 90 Vac a 264 Vac
Frequenza	da 47 Hz a 63 Hz
Output	24 V, 2.5 A
Potenza	60 W
SPECIFICHE AMBIENTALI	
Temperatura di funzionamento	da 0°C a +40°C
Umidità relativa (RH)	da 10% a 85% (senza condensa)
Temperatura di stoccaggio	da -20 °C a +70 °C
Umidità relativa di stoccaggio (RH)	da 10% a 95% (senza condensa)

NOTE:
(1) : Rispettando la regolare pianificazione della pulizia delle parti del dispositivo.
(2) : Sono esclusi i danni causati da graffi, ESD e elettromigrazione.
(3) : Riferito ad uno scontrino tipico CUSTOM (L = 10 cm, densità = 12.5% dot accesi).
(4) : Misurazioni UL.

9.2 Specifiche carattere

Set di caratteri		3	
Densità di carattere	11 cpi	15 cpi	20 cpi
Numero di colonne	35	49	64
Caratteri / s	2100	2940	3840
Linee / s	60	60	60
Caratteri (L x H mm)-Normale	2.25 x 3	1.625 x 3	1.25 x 3

Valori teorici.

9.3 Dimensioni dispositivo

Lunghezza	190 mm
Altezza	135.5 mm
Larghezza	142 mm
Peso	1100 g

Tutte le dimensioni riportate nelle immagini seguenti sono espresse in millimetri e si riferiscono al dispositivo con coperchio chiuso e senza rotolo carta.

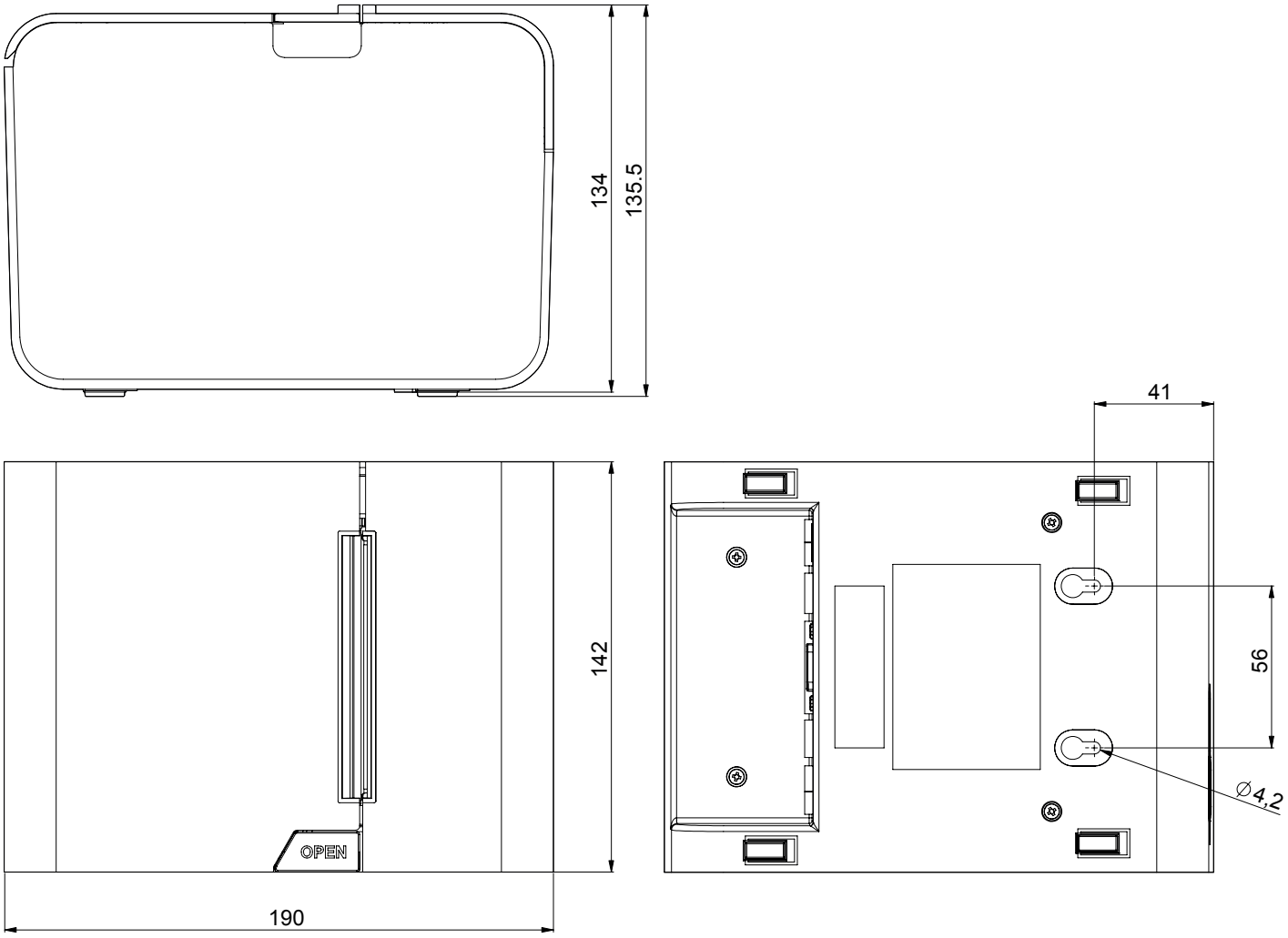

9.4 Dimensioni alimentatore e cavo di alimentazione

Nella seguente tabella sono riportate le misure dell'alimentatore e del cavo di alimentazione forniti in dotazione con il dispositivo.

CAVO DI ALIMENTAZIONE STANDARD cod. 26100000000311	
Lunghezza	2000 mm
CAVO DI ALIMENTAZIONE PER MERCATO AMERICANO cod. 976ZZ010000015	
Lunghezza	2000 ± 25 mm
ALIMENTATORE cod. 963GE020000071	
Lunghezza	130 ± 1 mm
Altezza	36 ± 1 mm
Larghezza	57 ± 1 mm

Tutte le dimensioni riportate nelle immagini seguenti sono espresse in millimetri.

CAVO DI ALIMENTAZIONE STANDARD cod. 26100000000311

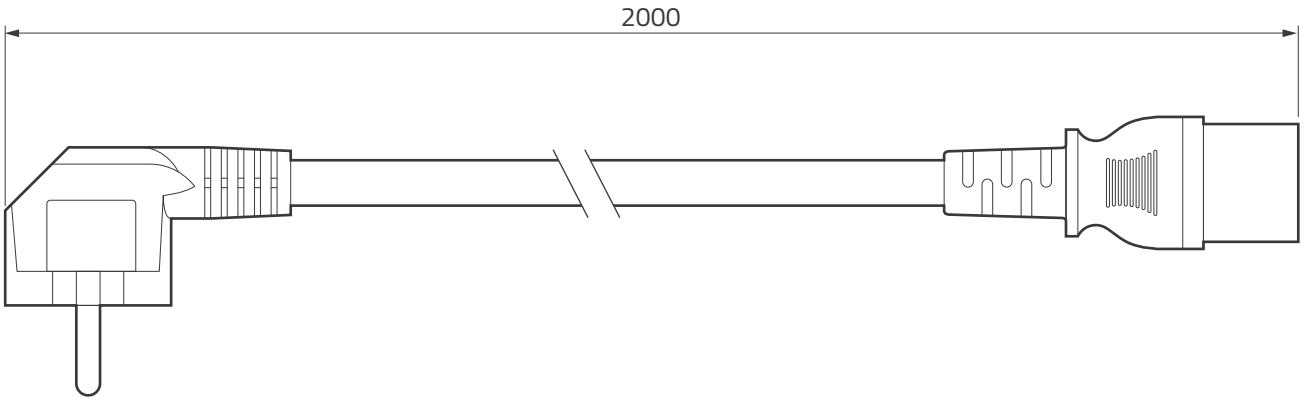

CAVO DI ALIMENTAZIONE PER MERCATO AMERICANO cod. 976ZZ010000015

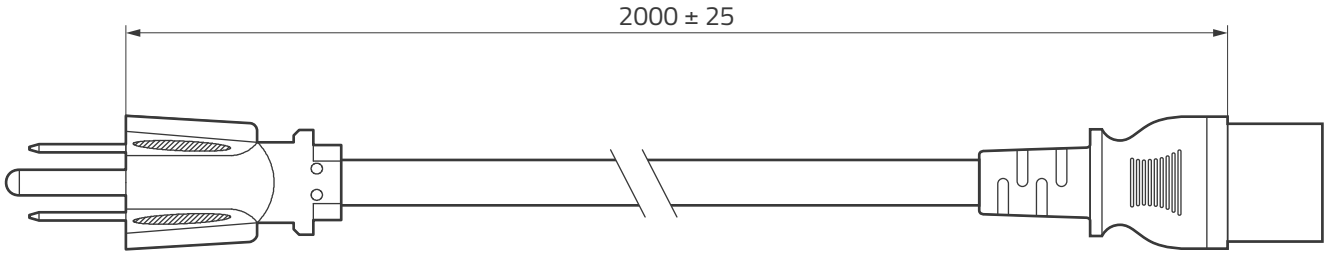

ALIMENTATORE cod. 963GE020000071

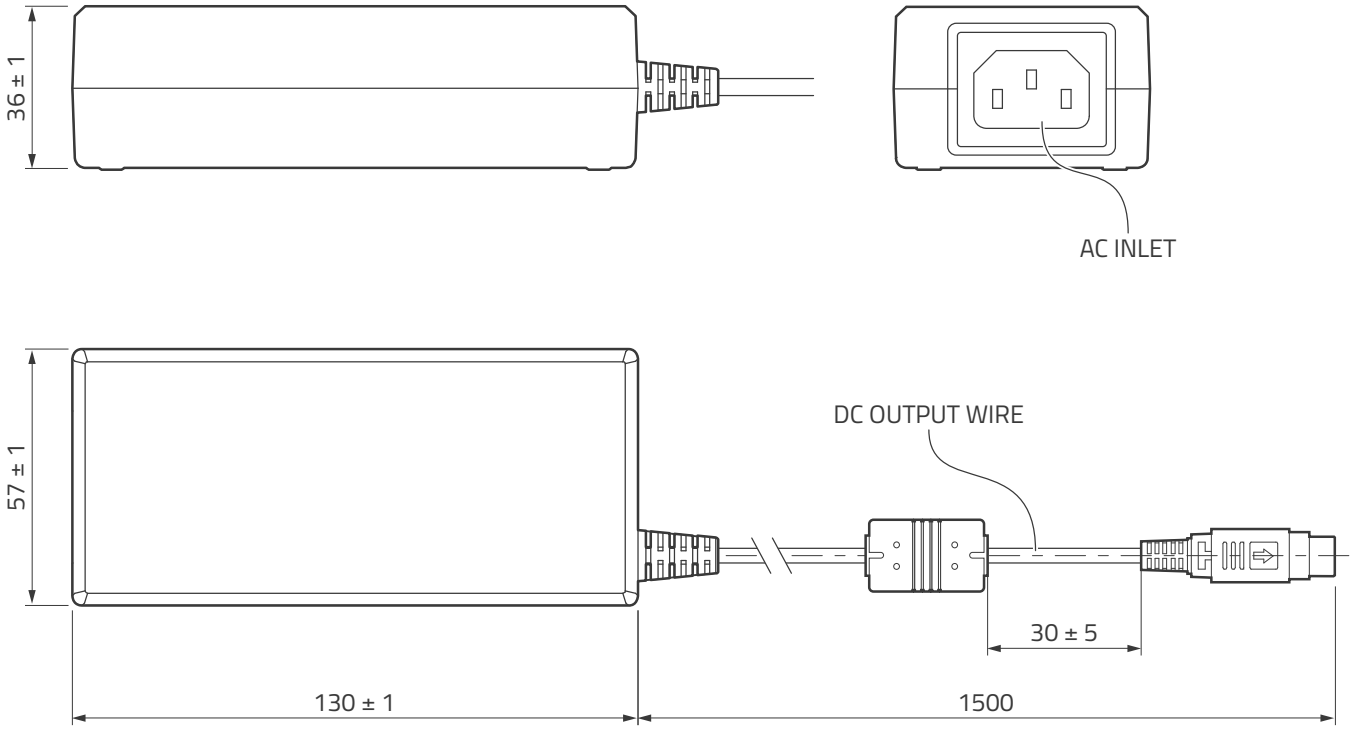

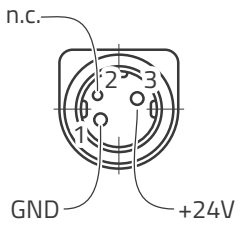

9.5 Set di caratteri in emulazione CUSTOM/POS

Il dispositivo dispone di 3 font interni di larghezza diversa: 11, 15, 20 cpi a cui può essere associata una fra le tabelle di codifica presenti sul dispositivo.

Per conoscere le tabelle di codifica effettivamente presenti sul dispositivo è necessario eseguire la stampa del font test (vedere paragrafo 3.6).

La selezione del font e della tabella di codifica si esegue mediante comando (vedere il manuale comandi del dispositivo) o mediante procedura di setup impostando correttamente il parametro “Chars/Inch” e “Code Table” (vedere paragrafo 6.5).

Di seguito viene riportato l’elenco completo delle tabelle di codifica che posso essere installate sul dispositivo.

<CodeTable>	Tabella di codifica	
0	PC437 - U.S.A., Standard Europe	
1	Katakana	
2	PC850 - Multilingual	
3	PC860 - Portuguese	
4	PC863 - Canadian/French	
5	PC865 - Nordic	
6	VISCII - Vietnamese Standard Code	
11	PC851 - Greek	a richiesta
12	PC853 - Turkish	a richiesta
13	PC857 - Turkish	
14	PC737 - Greek	
15	ISO8859-7 - Greek	a richiesta
16	WPC1252 - Scandinavian	
17	PC866 - Cyrillic 2	
18	PC852 - Latin 2	
19	PC858 per simbolo Euro in posizione 0xD5	
20	KU42 - Thai	
21	TIS11 - Thai	
26	TIS18 - Thai	a richiesta
30	TCVN_3 - Vietnamese	a richiesta
31	TCVN_3 - Vietnamese	a richiesta
32	PC720 - Arabic	a richiesta

<CodeTable>	Tabella di codifica	
33	WPC775 - Baltic Rim	a richiesta
34	PC855 - Cyrillic	
35	PC861 - Icelandic	a richiesta
36	PC862 - Hebrew	
37	PC864 - Arabic	
38	PC869 - Greek	a richiesta
39	ISO8859-2 - Latin 2	a richiesta
40	ISO8859-15 - Latin 9	a richiesta
41	PC1098 - Farsi	
42	PC1118 - Lithuanian	a richiesta
43	PC1119 - Lithuanian	a richiesta
44	PC1125 - Ukrainian	
45	WPC1250 - Latin 2	
46	WPC1251 - Cyrillic	
47	WPC1253 - Greek	
48	WPC1254 - Turkish	
49	WPC1255 - Hebrew	
50	WPC1256 - Arabic	
51	WPC1257 - Baltic Rim	
52	WPC1258 - Vietnamese	
53	KZ1048 - Kazakh	a richiesta
255	Space page	

10 MATERIALE DI CONSUMO

La seguente tabella riporta l’elenco del materiale di consumo disponibile per il dispositivo.

67300000000398

ROTOLO CARTA TERMICA

grammatura = 55 g/m^2
larghezza = 80 mm
Ø esterno = 80 mm
Ø anima = 13 mm

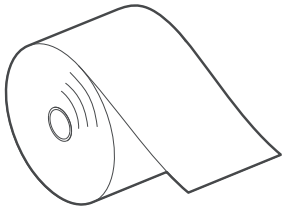

11 ACCESSORI

La seguente tabella riporta l'elenco degli accessori disponibili per il dispositivo.

963GE020000071

ALIMENTATORE
(per le specifiche tecniche, vedere paragrafo 9.1)

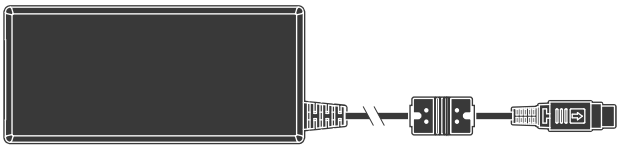

26100000000311

CAVO ALIMENTATORE STANDARD SCHUKO
lunghezza = 2 m
(vedere paragrafo 9.4)

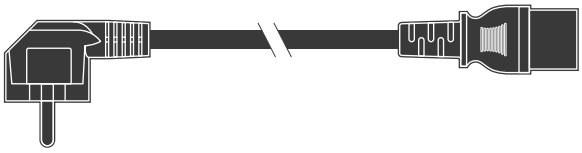

976ZZ010000015

CAVO ALIMENTATORE PER MERCATO AMERICANO
lunghezza = 2 m
(vedere paragrafo 9.4)

976MH010000001

KIT RIDUZIONE CARTA 57 mm

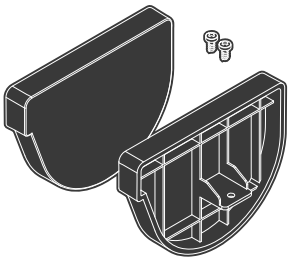

12 ASSISTENZA

In caso di malfunzionamento del dispositivo, contattare l'assistenza tecnica accedendo al sito www.custom4u.it ed utilizzando gli strumenti di supporto presenti in homepage. Si consiglia di tenere a portata di mano i dati identificativi del prodotto.

Il codice prodotto, il numero di serie ed il numero di revisione hardware sono reperibili sull'etichetta di prodotto (vedere paragrafo 3.4).
Il numero di revisione firmware (SCODE) è reperibile:

- sul report di setup (vedere paragrafo 6.1)
- collegando il dispositivo al PC e avviando il tool "PrinterSet" (vedere paragrafo 6.2)

Codice : 0576100M000161 Rev.2.10

CUSTOM S.p.A.
World Headquarters
Via Isaac Newton 4
43010 Fontevivo (PR)
Italy
Tel. +39 0521 680111 - Fax +39 0521 610701
info@custom.biz - www.custom.biz

All rights reserved

www.custom.biz