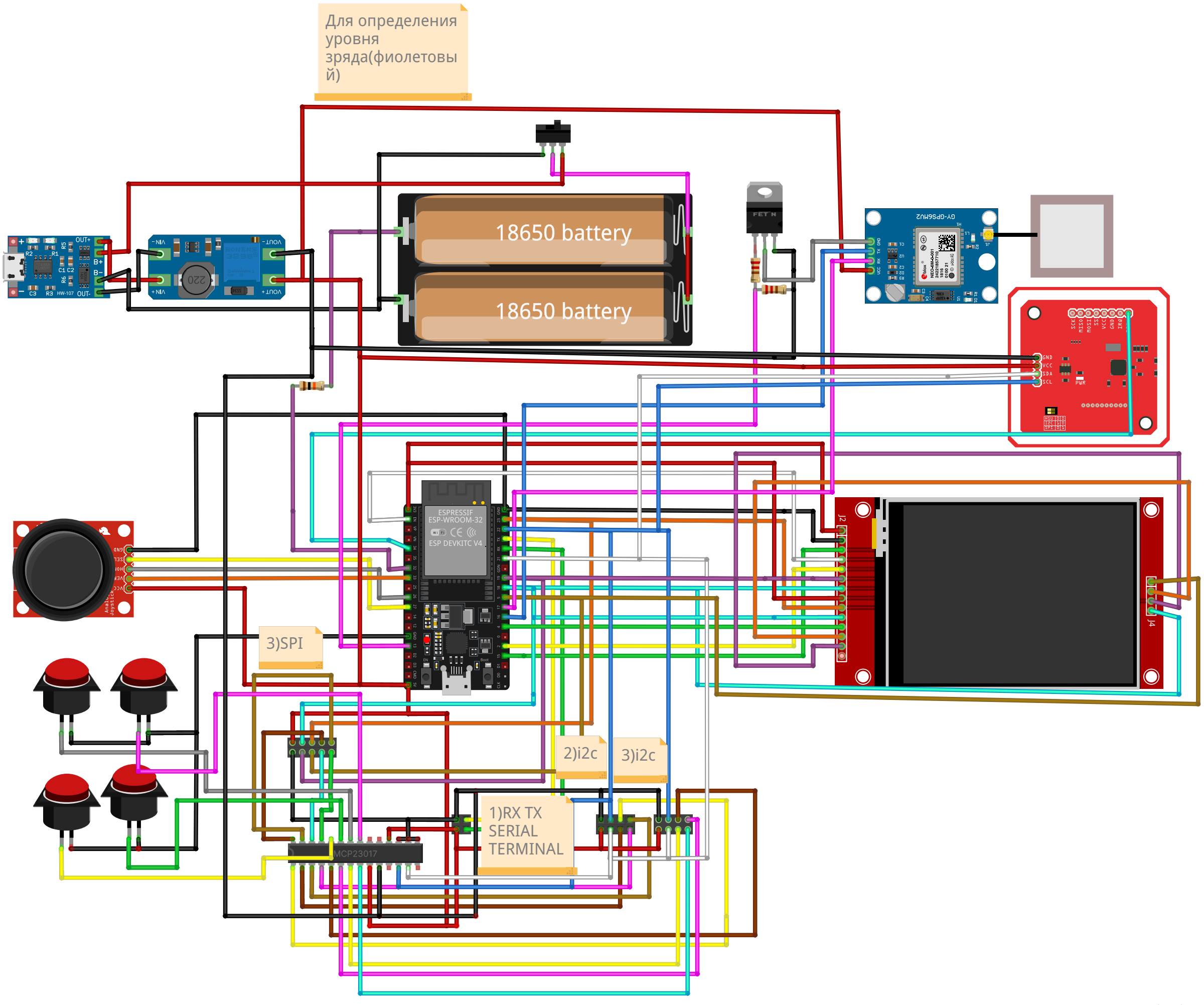
Для определения уровня зряда(фиолетовый)
18650 battery
18650 battery
FET N
GY-GPS6MV2
ESPRESSIF ESP-WROOM-32
ESP DEVKITC V4
MCP23017
3)SPI
2)i2c
3)i2c
1)RX TX SERIAL TERMINAL
fritzing