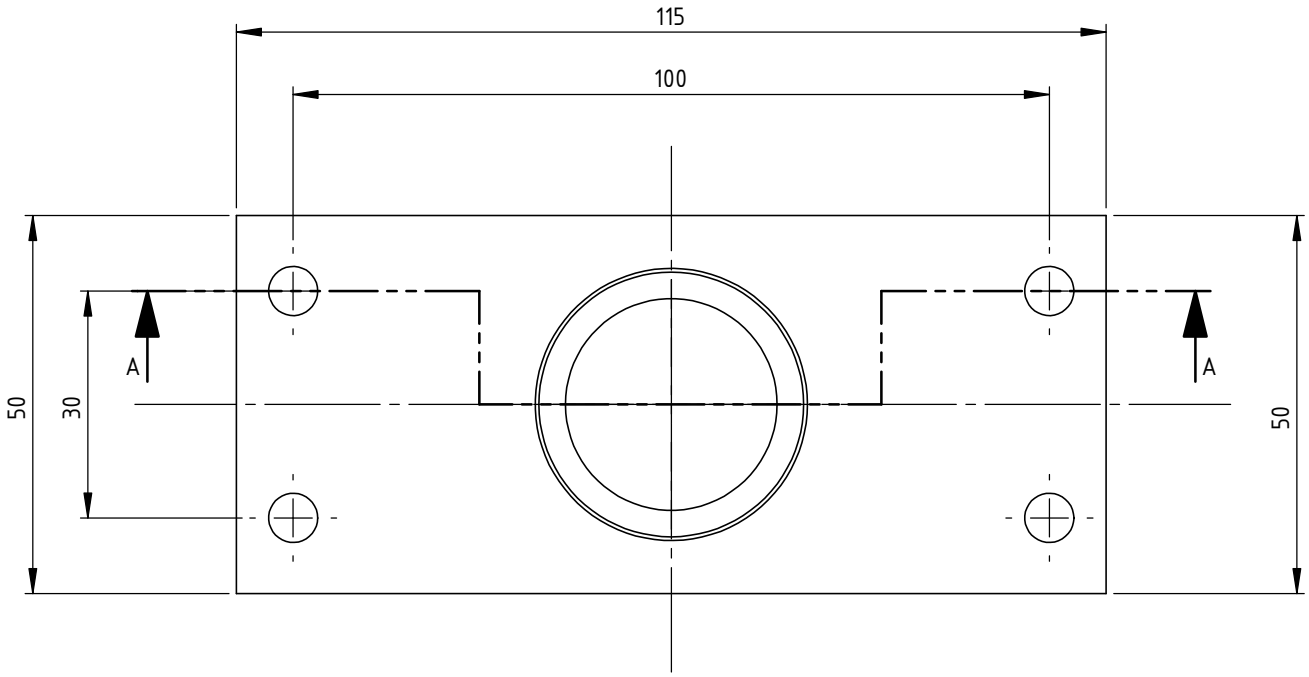

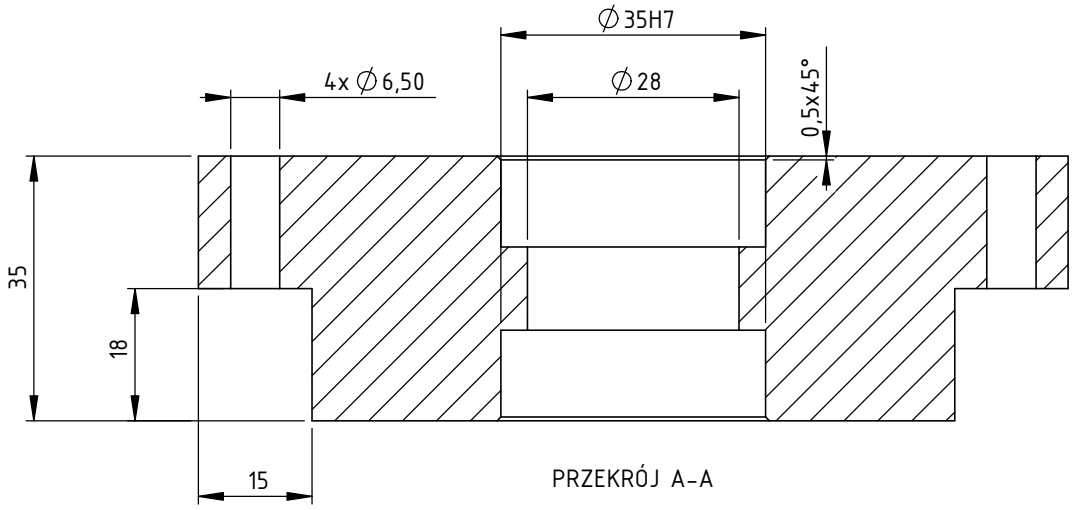

PRZEKRÓJ A-A

Klasa: IT10

	Imię i nazwisko	Data	Podpis
Rysował	Jakub Głowacki	18.01.2023	
Projektował	Jakub Głowacki	18.01.2023	

Politechnika Warszawska
ITLiMS

Tytuł: Pokrywa łożyskująca

Numer rysunku: PKR2-JG_01.00

Arkusz 1 z 1 | Skala 1:1

Produkt SOLIDWORKS Educational. Tylko do użytku instruktażowego.