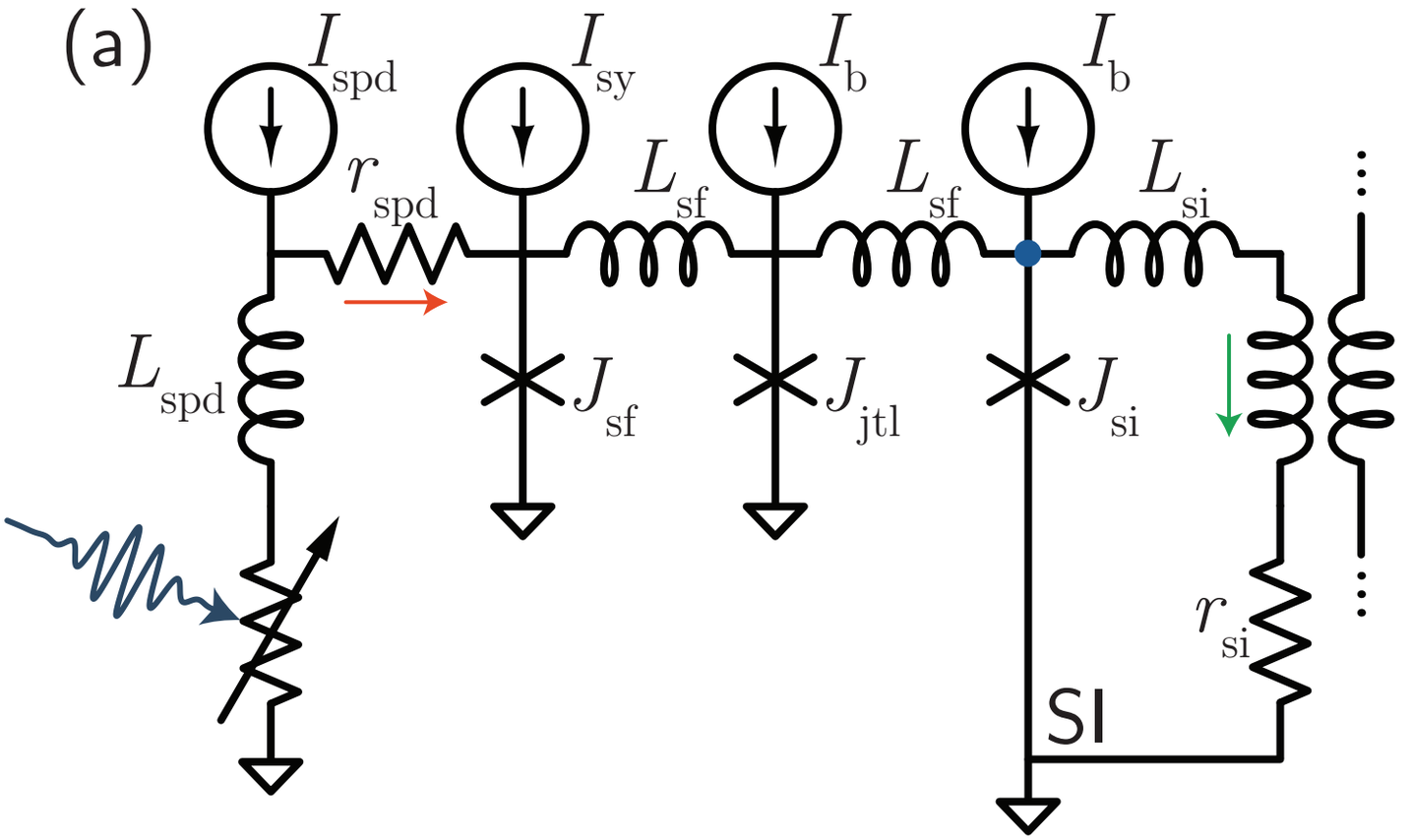
(a)
I_{spd}
I_{sy}
I_b
I_b
r_{spd}
L_{sf}
L_{sf}
L_{si}
L_{spd}
J_{sf}
J_{jtl}
J_{si}
r_{si}
SI

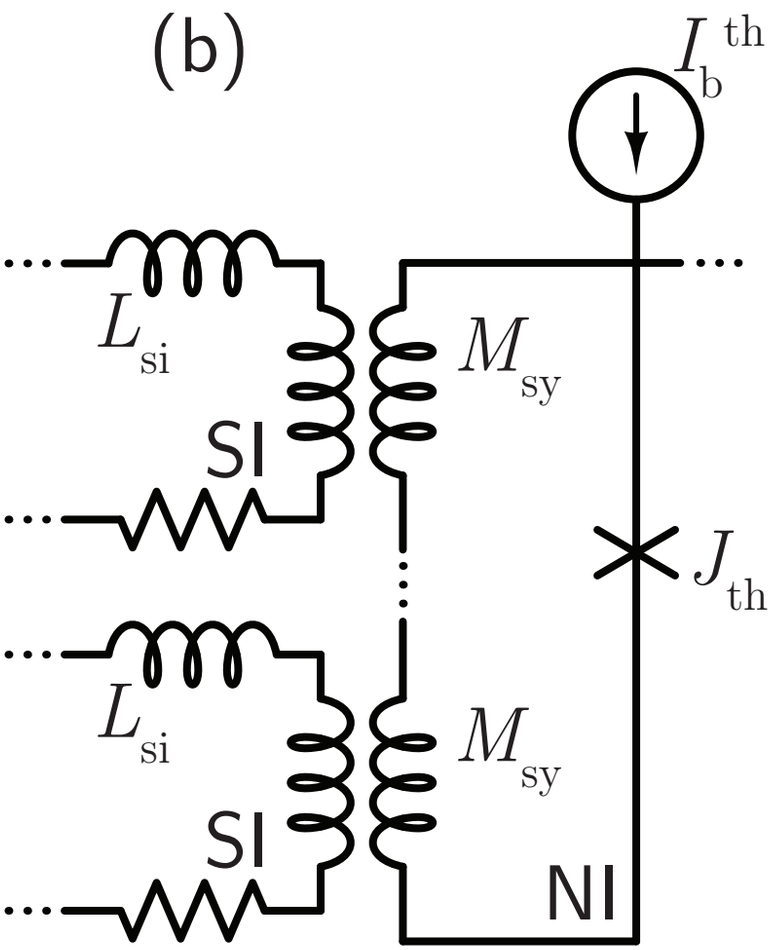
(b)
I_b^{th}
L_{si}
M_{sy}
SI
J_{th}
L_{si}
M_{sy}
SI
NI