零件表

項目	零件號碼	數量	說明
1	16-706-LH03	1	
2	16-706-LH04	1	
3	16-706-LH05	1	
4	16-706-LH06	1	
5	16-706-LH11	1	
6	16-706-LH13	1	
7	16-706-LH22_MIR	1	
8	16-706-LH23	1	
9	16-706-LH24	1	
10	16-706-LH25	1	
11	16-706-LH26	1	
12	16-706-LH27	1	
13	16-706-LH28_MIR	1	
14	16-706-LH29	1	
15	16-706-LH34	1	
16	16-706-S4080F	1	
17	不良品上下氣缸MXS16-40BS-M9BL	1	市購品
18	不良品夾持氣缸MHZ2-25D-M9BL	1	市購品
19	不良品移位氣缸CDM2BZ25-150AZ-M9BL	1	市購品

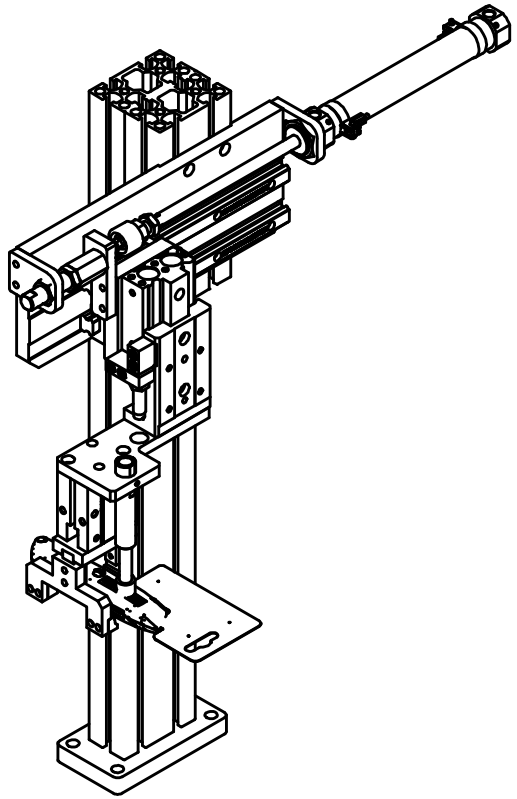

零件表

項目	零件號碼	數量	說明
20	油壓緩衝器RJ1412LUS	1	市購品
21	浮動接頭JA30-10-125	1	市購品
22	滑軌MSB15S1UUFC+R220-20-20N	2	市購品

長度一般許可公差		
L<30	30<L<100	100<L<150
±0.05	±0.07	±0.10
150<L<315	315<L	
±0.15	±0.20	

圖名	099 Automated Assembly Cells			1	比例	1 : 4.5	修 改	日 期	核 准
件號	零件名稱	材質	數量	日期	2013/12/11				
編號	16/706	圖號	6-706-00LH-不良品退料	繪圖	關宏叡	設計	關宏叡		

泓陞自動化科技有限公司