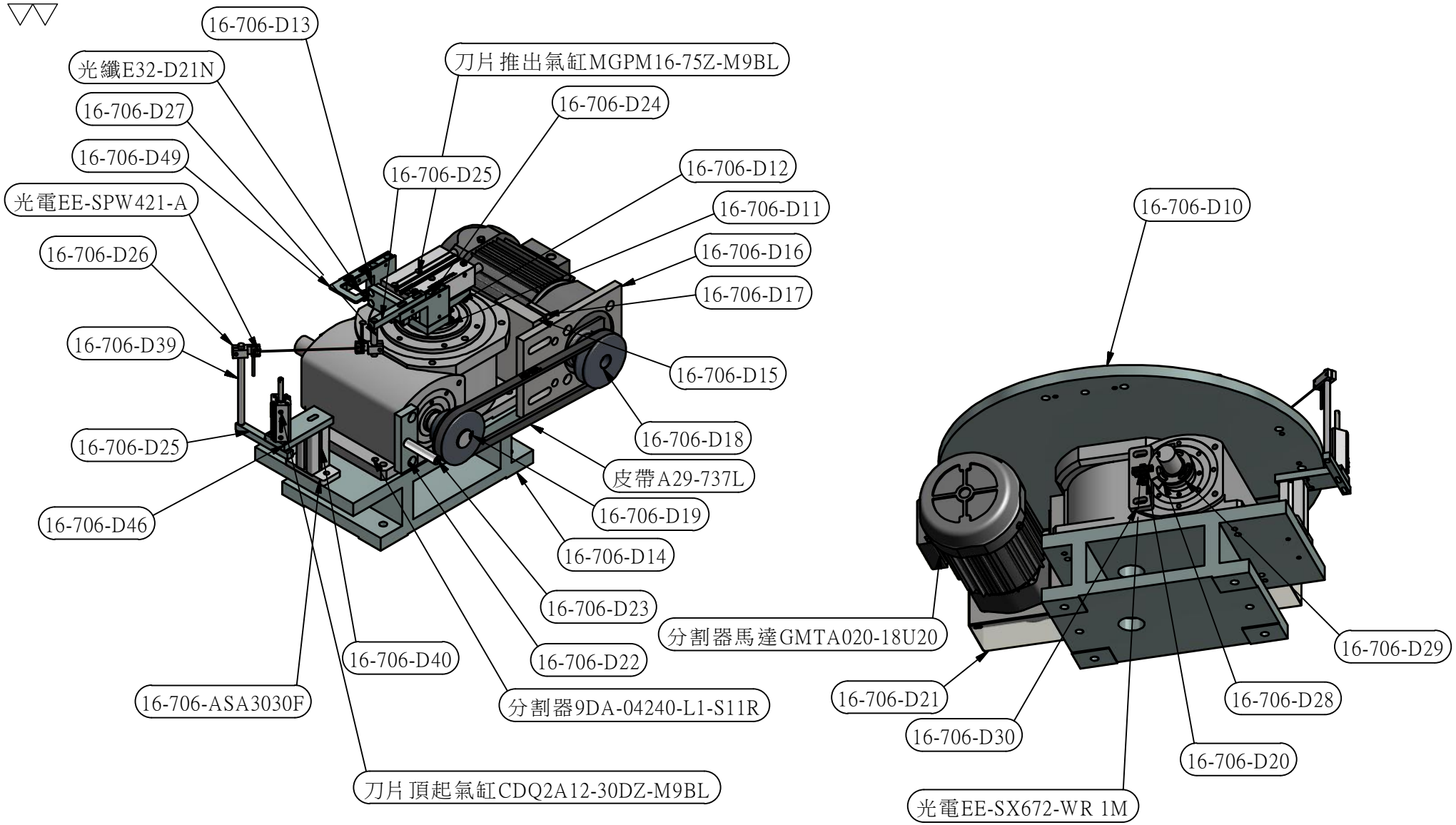

長度一般許可公差			圖名	099 Automated Assembly Cells			1	比例	1 : 5	修改	日期	核准
L<30	30<L<100	100<L<150	件號	零件名稱	材質		數量	日期	2016/7/28			
± 0.05	± 0.07	± 0.10	risepower	泓陞自動化科技有限公司								
150<L<315	315<L		編號	16/706	圖號	16-706-00D-2			繪圖	LU	設計	LU
± 0.15	± 0.20											