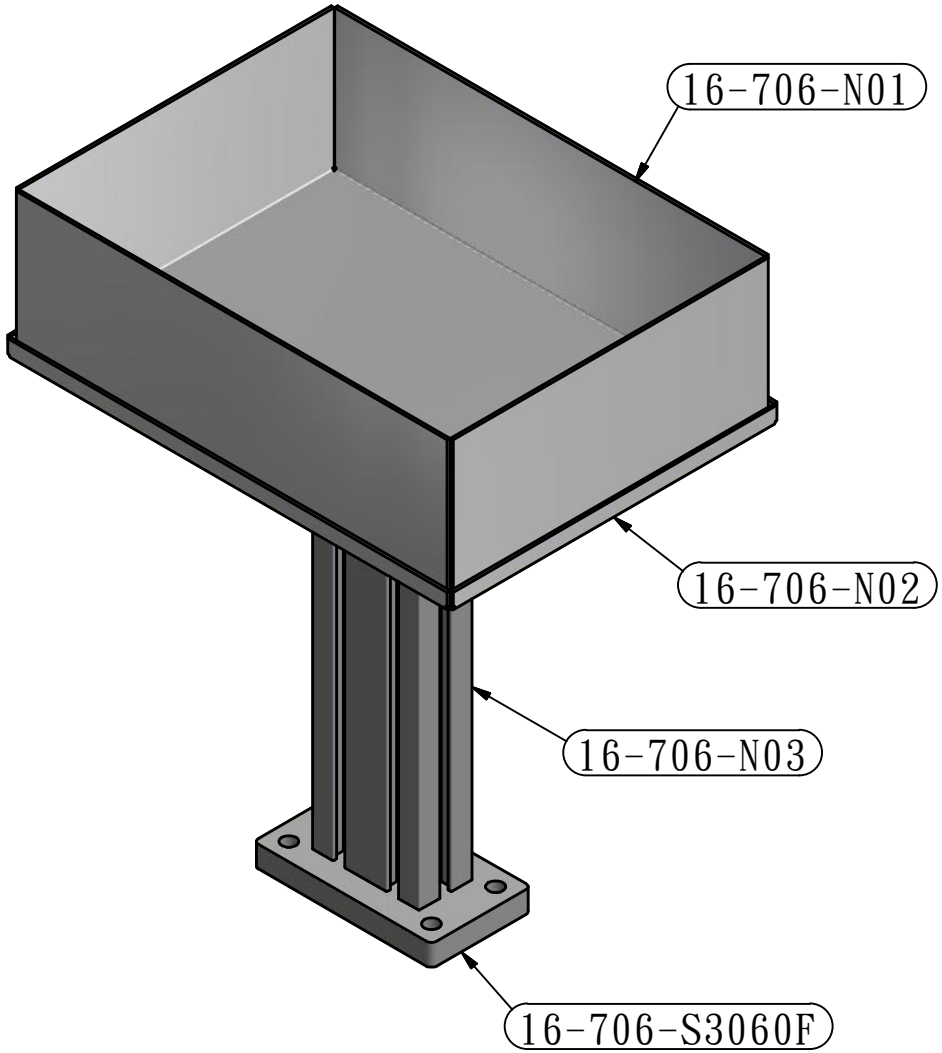

零件表			
項目	零件號碼	數量	說明
1	16-706-S3060F	1	
2	16-706-N01	1	
3	16-706-N02	1	
4	16-706-N03	1	

長度一般許可公差		
L<30	30<L<100	100<L<150
±0.05	±0.07	±0.10
150<L<315	315<L	
±0.15	±0.20	

圖名	099 Automated Assembly Cells			1	比例	1 : 3	修 改	日 期	核 准
件號	零件名稱	材質		數量	日期	2016/8/17			
編號	16/706	圖號	16-706-00N			繪圖	關宏叡	設計	關宏叡

risepower 泓陞自動化科技有限公司