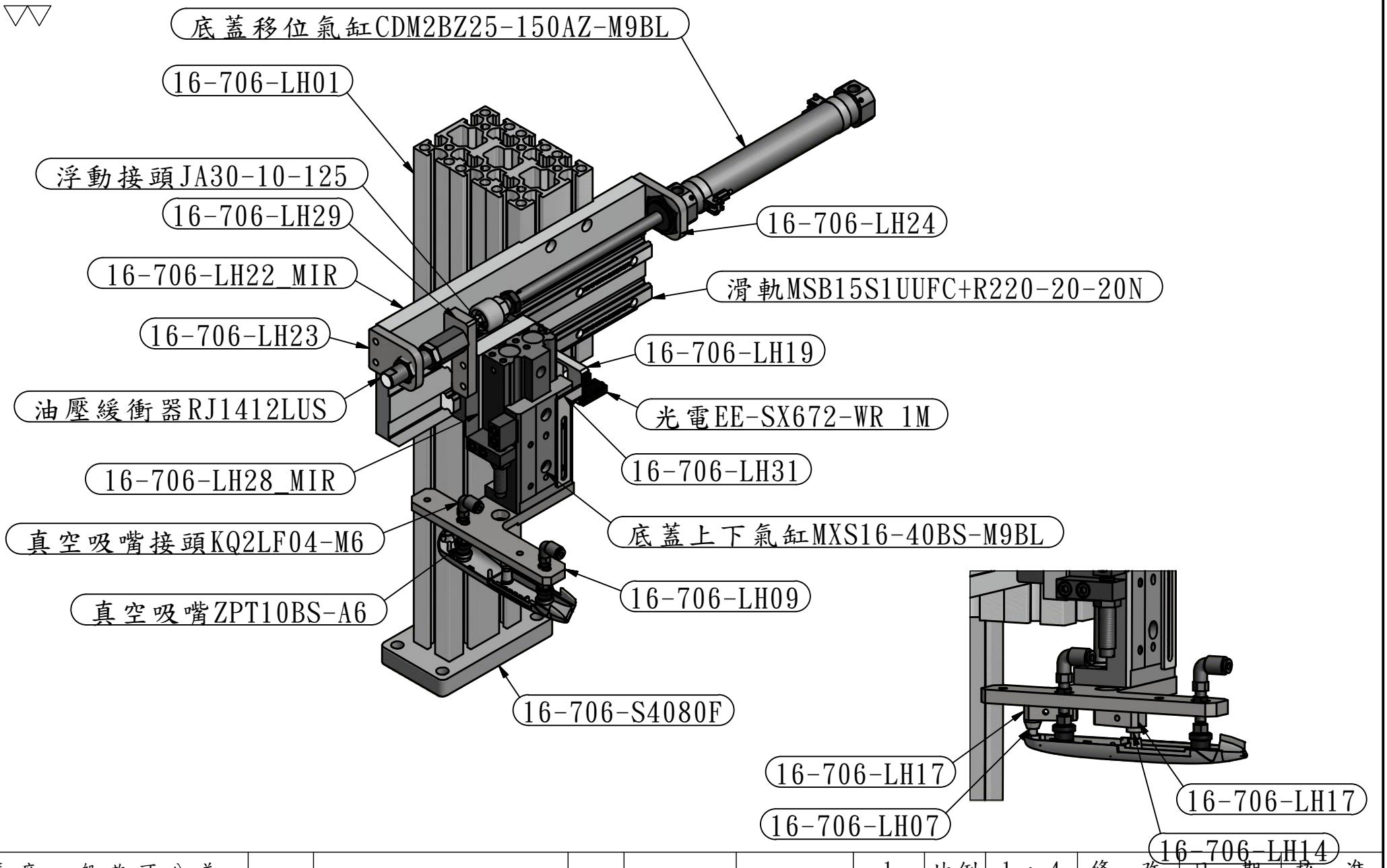

長度一般許可公差			圖名	099 Automated Assembly Cells			1	比例	1 : 4	修改日期		核准
L<30	30<L<100	100<L<150										
±0.05	±0.07	±0.10	件號	零件名稱	材質		數量	日期	2013/12/11			
150<L<315	315<L		泓陞自動化科技有限公司									
±0.15	±0.20		編號	16/706	圖號	16-706-00LH-底蓋			繪圖	關宏叡	設計	關宏叡