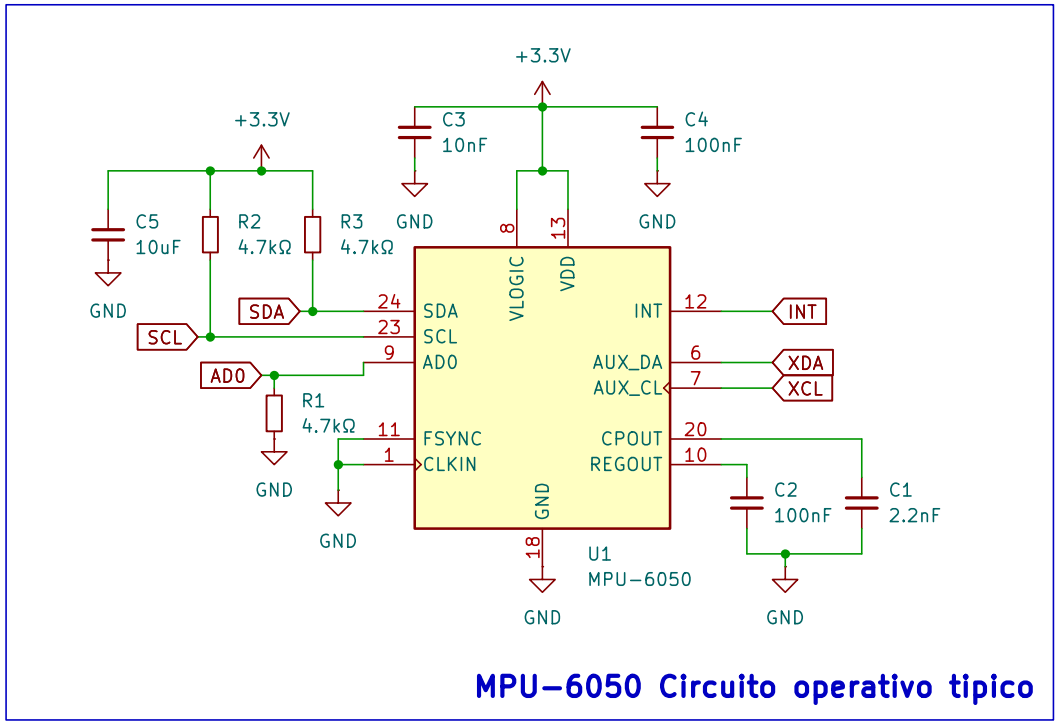

MPU-6050 Circuito operativo tipico

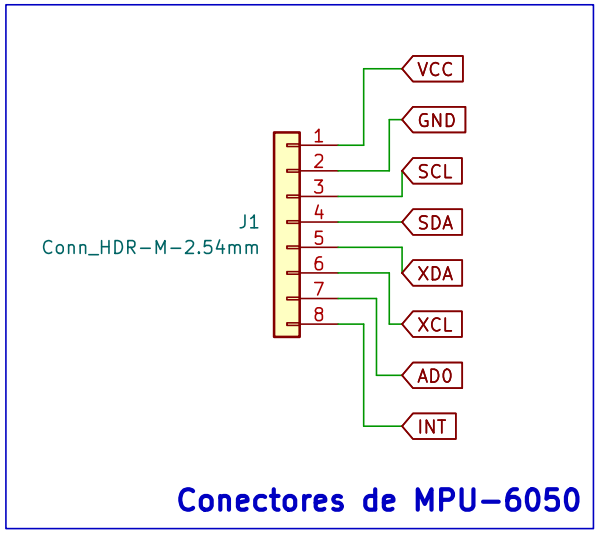

Conectores de MPU-6050

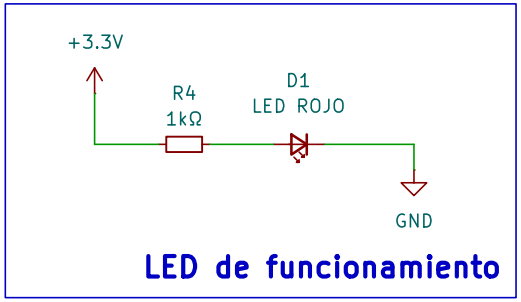

LED de funcionamiento

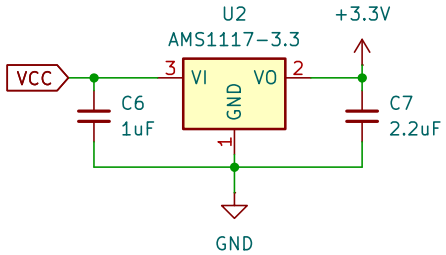

Regulador de Tension

Diseño esquematico para el sensor MPU-6050
Incluye acelerometro de 3 ejes y giroscopio de 3 ejes
La alimentacion debe ser de +5V
Incluye pines de comunicacion para Microcontroladores
UCB "San Pablo" Tarija

Sheet: /
File: Sensor MPU-6050.kicad_sch

Title: Sensor MPU-6050

Size: A5	Date: 2025-04-27	**Rev: 1.0**
KiCad E.D.A. 9.0.0		Id: 1/1