空调器

简单说明书

- 有关产品安装和清洁的详细说明，请访问三星网站（http://www.samsung.com），进入 售后服务 > 产品帮助 > 手册和下载，然后输入产品型号，点击下载。
- 要检查产品型号名称，请查看产品随附或贴在产品上的标签。
- 打开二维码扫描应用程序并扫描右边的二维码。
  您可以访问“产品注册”、“手册和下载”和“服务支持”。
- 图片和插图仅供参考，可能与实际产品外观不同。产品设计和规格如有变更，恕不另行通知。
- 使用产品前请仔细阅读本说明书，并请妥善保管。

使用您的手机扫描此页。

安全注意事项

- 感谢您购买三星产品。本说明书包含有关产品安装、使用和保养的重要信息。使用产品前请仔细阅读本说明书，以确保您知道如何安全有效地操作新产品所提供的特性和功能。

重要安全符号

本说明书中的图标和标志的含义：

⚠ 警告

危险或不安全的做法，可能导致严重的人身伤害或死亡。

⚠ 注意

危险或不安全的做法，可能导致轻微的人身伤害或财产损失。

阅读说明

阅读完本说明书后，请将其存放在安全的地方以供将来参考。

使用本设备前，请阅读所有说明。

参考

可能有用的补充信息

安全注意事项

⚠ 警告

不遵守指示可能会导致触电、受伤、火灾、故障或爆炸。

重要安全预防措施

1. 除非在其安全监护人的监督或指示之下，否则身体、感官或 精神有缺陷或缺乏经验和常识的人员及小孩不可操作该空调。
2. 监督小孩，不可让其玩耍空调。
3. 如果电源线损坏，必须由制造商、其服务代理或类似合格人员更换，以避免危险。
4. 本设备的安装必须由合格的技术人员或服务公司进行。请勿尝试自行安装空调。
5. 在空调器旁安装隔离开关（但不要在空调器的面板上）和专用于空调器的断路器。
6. 在清洁、维修或维护之前，请务必断开产品电源并等到风扇停止。

关于安装

⚠ 警告

请使用与本产品功率规格相等或更高的电源线，并且只使用本电器专用的电源线。另外，请勿使用延长线。

- 请勿与电源板或其他设备一起使用。
  请勿延长电源线。
- 连接与电压/频率/额定电流条件相匹配的电源。

请勿将本设备安装在加热器或易燃材料附近。

请勿将本设备安装在潮湿、油腻或多尘的地方，或阳光直射和水（或雨）直射的地方。请勿将本设备安装在可能泄漏气体的地方。

本设备必须正确接地。请勿将设备接地到煤气管、塑料管、水管或电话线上。

- 确保使用带接地的插座。

⚠ 注意

安装室外机时，请确保连接排水软管，以便正确排水。

- 室外机制热时产生的水可能会溢出，造成财产损失。特别是在冬天，如果冰块掉落，可能会导致受伤、死亡或财产损失。

请勿将产品安装在需要恒温恒湿器的地方（例如：服务器机房、机械室、计算机房等）。

- 这些地方不提供产品保证的运行条件，因此产品在这些地方的性能可能会较差。

关于使用

⚠ 警告

请勿拉扯或过度弯曲电源线。请勿扭曲或打结电源线。请勿将电源线挂在金属物体上、在电源线上放置重物、将电源线插入物体之间或将电源线推入设备后面的空间。

如果产品浸入水中或出现任何异常迹象，请联系客户服务中心。

请勿随意拆卸、修理或改装。

如果发生气体泄漏（例如：丙烷气、液化石油气等），请立即通风，不要触摸电源线。

请勿触摸电器或电源线。

- 请勿使用通风扇。

请勿用湿手触摸断路器。

打开空调包装后，请将所有包装材料放在儿童接触不到的地方，因为包装材料可能对儿童造成危险。

- 如果孩子将袋子套在头上，可能会导致窒息。

请勿将手指或异物插入空调的进风口/出风口。

请勿在室外机附近放置儿童可爬上机器的物体。

- 这可能会导致儿童严重受伤。

如果有水等异物进入设备，请切断电源并联系最近的服务中心。

安全注意事项

⚠ 注意

每年至少检查一次室外机的安装框架是否损坏。

请勿将产品安装在船舶或车辆（如露营车）上。

请勿站在设备上或将物品（如衣物、点燃的蜡烛、点燃的香烟、碗碟、化学品、金属物品等）放置在设备上。

请勿将杀虫剂等挥发性物质喷洒到设备表面。

更换遥控器电池时，请将其放在婴儿接触不到的地方。

- 如果婴儿吃了电池，请立即联系医生。

请勿使用本空调来保存精密设备、食品、动物、植物或化妆品，或用于任何其他特殊用途。

关于保养

⚠ 注意

清洁室外机热交换器的表面时要小心，因为它有锋利的边缘。

- 这应由合格的技术人员完成。请联系您的安装人员或服务中心。

关于R-32 制冷剂

⚠ 警告

空调器使用的制冷剂为环保的碳氢物R-32，该制冷剂无色无味，属于可燃性制冷剂，燃烧等级为A2L。

在安装、使用、维修前请先阅读说明书。

空调器安装、运行和存放的房间面积需要满足说明书中产品规格页规定的面积。

除厂商特别推荐，不要使用任何方法来加速除霜过程或对结霜部分进行清洁。

空调器应储藏在没有持续火源工作的房间内（例如：明火，点燃的煤气器具，打开的电加热器）。

请勿刺破或点燃空调器。

必须采用真空泵进行排空作业，严禁采用机身内制冷剂排空。

安装、移机或维修时，请联系距您最近的服务中心，禁止非专业人士进行处理，否则可能会造成空调器损坏或人员伤亡危险。

应遵守国家有关气体法规的规定。

空调器的贮存应能防止因事故引起的机械损伤。

⚠ 注意

当空调无法正常制冷或制热时，有可能是制冷剂泄漏。若有泄漏，请停止运行，通风，并立即联系经销商补充制冷剂。

制冷剂无害。但是，如果接触火源，可能会产生有害气体，并有引起火灾的危险。

室内机运输过程中，管路应用支架覆盖保护，禁止抓住管路移动产品。

- 否则可能会造成气体泄漏。

请勿切割或焚烧制冷剂容器或管道。

请勿将空气方向指向壁炉或加热器。

关于产品回收的说明

《废弃电器电子产品回收处理管理条例》提示性说明

为了更好地关爱及保护地球，当用户不再需要此产品或产品寿命终止时，请遵守国家废弃电器电子产品回收处理相关法律法规，将其交给当地具有国家认可的回收处理资质的厂商进行回收处理。

使用

参考

- 产品实际外观可能因型号而异。有关详细信息，请参阅详细的使用说明书。
- 访问三星网站，转到支持>支持主页，然后输入型号名称。

室内机

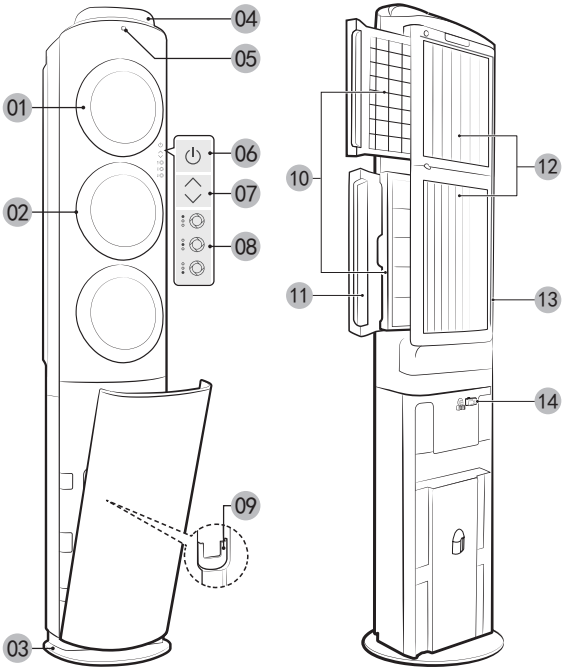

01 风门

02 出风口

03 支撑托架

04 显示屏

05 遥控器接收器（内部）

室内机控制面板

06 电源按钮

07 温度调节按钮

- 按下按钮时显示设定温度，稍后显示当前温度。

08 风门单独调节按钮

09 遥控器保管盒（内部）

注意

- 使用空调前，请确认提示音是否被关闭。提示音关闭时不支持设置音。
- 注意不要让异物进入出风口。

10 空气过滤网

11 “四季净化”过滤网

12 进气口

13 温度传感器

14 湿度传感器

遥控器

按钮	说明
（电源开/关）	打开或关闭空调。
（模式）	选择操作模式。 • 智能运行、制冷、 除湿、送风、制热
（特保）	提供超强制冷/制热的运行功能，它可以快速、强力地降低或提高室内温度。
（静音）	是能降低制冷运转噪音的功能。
（温度）	要控制每种模式下的温度，请按 按钮。
（风扇速度）	选择每种模式下的风扇速度。
（净化）	过滤室内空气中漂浮的沙尘或微尘，打造可以安心呼吸的舒适空气的功能。 • 按住按钮3秒钟重置过滤网清洁提醒显示。
（预约设定）	选择定时器功能。 • 定时开启/关闭，舒适睡眠
（功能/防霉）	在操作过程中选择选项。 • 特保、静音、耗电量、防霉、提示音、智能清洁、出风口开 • 按住按钮3秒以上即可开启自动防霉功能。
（方向）	选择方向。
（确定）	选择一个功能。

参考

- 功能可能因型号不同而有所差异。

维护

室内机防霉功能

空调运行结束后，室内机内部自动干燥、抑制细菌繁殖的功能。

- 取消防霉功能

按住 3 秒钟或更长时间

如果空调在运行时选择上述路径，防霉功能设置将被取消。
如果空调在防霉功能运行时选择上述路径，防霉功能将停止运行。
（但是，防霉功能设置仍会保留。）

- 防霉功能设置

按住 3 秒钟或更长时间

如果在空调运行时选择上述的路径，将会设置为防霉功能。
如果在空调关闭时选择上述路径，将会设置为防霉功能并立即启动此功能。

清洁过滤网

当产品显示屏亮起 时，请检查过滤网的状态并清洁过滤网。

清洗时间可能会有所不同，这取决于使用情况和环境条件。

1 分离空气过滤网之后，请用吸尘器清除或用流动水清洗附着在空气过滤网上面的灰尘。

2 将“四季净化”过滤网浸泡在清水中，用中性洗涤剂清洗。

3 纵向斜立，避开阳光直射，在阴凉处完全干燥（“四季净化”过滤网需要干燥 12 小时以上）。

4 重新安装过滤网。

5 重置过滤网清洁提醒：

按住 3 秒钟或更长时间

⚠ 注意

- 用刷子等搓洗会损坏过滤网。
- 不要使用刷子等清洁工具。可能会损坏内部部件。
- 晾干过滤网时，请勿将过滤网暴露在阳光下。

附录

产品规格

产品大小采用最小尺寸标准，根据测定的位置不同会有一些差异。

型号		KFR-72LW/EMG3		KFR-50LW/EMG3	
项目		制冷	制热	制冷	制热
电源		220 V~，50 Hz		220 V~，50 Hz	
能力		7200 (1700~8300) W	8200 (1600~9300) W	5000 (1200~6500) W	6000 (1200~6600) W
中间能力		3600 W	4100 W	2500 W	3000 W
25% 能力		1800 W	2050 W	-	-
低温制热能力		-	6600 W	-	4600 W
功率	额定输入	2300 (320~3000) W	2550 (280~3400) W	1400 (300~2300) W	1700 (280~2600) W
	中间输入	820 W	860 W	550 W	650 W
	25% 输入	420 W	420 W	-	-
	最大输入	3000 W	3400 W	2300 W	2600 W
	低温制热	-	2900 W	-	2000 W
工作电流	额定	11.0 A	12.0 A	7.0 A	8.0 A
	最大	15.0 A	17.5 A	11.0 A	12.5 A
APF		3.60		3.68	
APF 等级		3 级		3 级	
制冷季节耗电量		950 kW • h		650 kW • h	
制热季节耗电量		880 kW • h		590 kW • h	
噪声值	室内机	48 dB(A)		46 dB(A)	
	室外机	57 dB(A)		55 dB(A)	
制冷剂名称		R-32		R-32	
制冷剂注入量		1200 g		1150 g	
最小使用房间面积		13 m²		12 m²	
产品尺寸	室内机	360 x 1948 x 246 mm		360 x 1948 x 246 mm	
	室外机	880 x 638 x 310 mm		790 x 548 x 285 mm	
熔断器型号规格	室内机	T2 A，250 V		T2 A，250 V	
	室外机	T30 A，250 V；T2.5 A，250 V		T20 A，250 V；T2.5 A，250 V	

型号		KFR-72LW/EMH1		KFR-50LW/EMH1	
项目		制冷	制热	制冷	制热
电源		220 V~, 50 Hz		220 V~, 50 Hz	
能力		7200 (1800~9300) W	9000 (2000~11000) W	5000 (1400~7000) W	6500 (1400~8500) W
中间能力		3600 W	4500 W	2400 W	3200 W
25% 能力		1800 W	2250 W	-	-
低温制热能力		-	7700 W	-	6000 W
功率	额定输入	1850 (460~2900) W	2900 (450~3700) W	1180 (270~2000) W	1900 (270~2700) W
	中间输入	730 W	1000 W	510 W	650 W
	25% 输入	460 W	480 W	-	-
	最大输入	3300 W	3700 W	2400 W	2700 W
	低温制热	-	3200 W	-	2300 W
工作电流	额定	8.5 A	13.5 A	5.6 A	9.0 A
	最大	16.0 A	18.0 A	12.0 A	16.0 A
APF		4.32		4.60	
APF 等级		1 级		1 级	
制冷季节耗电量		770 kW • h		515 kW • h	
制热季节耗电量		810 kW • h		505 kW • h	
噪声值	室内机	48 dB(A)		46 dB(A)	
	室外机	57 dB(A)		55 dB(A)	
制冷剂名称		R-32		R-32	
制冷剂注入量		1800 g		1500 g	
最小使用房间面积		28 m²		20 m²	
产品尺寸	室内机	360 x 1948 x 269 mm		360 x 1948 x 269 mm	
	室外机	940 x 998 x 330 mm		880 x 798 x 310 mm	
熔断器型号规格	室内机	T2 A, 250 V		T2 A, 250 V	
	室外机	T30 A, 250 V; T2.5 A, 250 V		T30 A, 250 V; T2.5 A, 250 V	

参考

- 室内侧噪声值在半消声室测试。
- 本产品执行国家有效标准号：
  GB 4706.1, GB 4706.32, GB 17625.1, GB 4343.1, GB 19606, GB/T 7725, GB 21455

回收提示性信息

本产品超过使用期限或经过维修无法正常使用后，不应随意丢弃，请交由有废弃电器电子产品处理资格的企业处理，正确的处理方法请查阅国家或当地有关废旧电器电子产品处理的规定。

产品中有害物质的名称及含有的信息表										
部件名称	有害物质									
	Pb	Hg	Cd	Cr(VI)	PBBs	PBDEs	DBP	DIBP	BBP	DEHP
箱壳组件 (包含前面板、底座、隔板)	○	○	○	○	○	○	○	○	○	○
管路组件	×	○	○	○	○	○	○	○	○	○
热交换器组件 (包含蒸发器、冷凝器)	×	○	○	○	○	○	○	○	○	○
风扇组件	○	○	○	○	○	○	○	○	○	○
电机组件	○	○	○	○	○	○	○	○	○	○
程序控制器、遥控器	×	○	○	○	○	○	○	○	○	○
导线类 (包含电源线、连接线)	○	○	○	○	○	○	○	○	○	○
压缩机	×	○	○	○	○	○	○	○	○	○
电池	○	○	○	○	○	○	○	○	○	○
包装类 (包含纸箱、泡沫、说明书)	○	○	○	○	○	○	○	○	○	○
排水组件 (包含排水槽、排水管)	○	○	○	○	○	○	○	○	○	○
螺钉及螺母	○	○	○	○	○	○	○	○	○	○

注1：○： 表示该有害物质在该部件所有均质材料中的含量均不超出电器电子产品有害物质限制使用国家标准要求。

×： 表示该有害物质至少在该部件的某一均质材料中的含量超出电器电子产品有害物质限制使用国家标准要求。因行业应用例外因素少量部件还存在豁免的超出限量要求的物质和元素的使用，三星会继续努力通过改善技术来减少这些物质和元素的使用。

注2：以上未列出的部件，表明其有害物质含量均不超出电器电子产品有害物质限制使用国家标准要求。

本产品的“环保使用期限”为15年， 根据中国家用电器协会制定的 《关于家用电器环保使用期限的指导意见》指定该期限。只有在本产品使用说明书所述的正常情况下使用本产品时，“环保使用期限”才有效。

Wi-Fi 规格

频率范围	发射机功率（最大）
2412 - 2472 MHz	20 dBm

图标	意义
	警告：含有易燃物质 （本产品含有 R-32 制冷剂。）
	参考操作手册
	阅读操作手册
	阅读安装和服务手册

备注

SAMSUNG

合 格 证

产品名称/型号	见机器铭牌
出 厂 编 码	见机身条码
检 查 日 期	见机身条码
检 查 结 论	检查合格 空 调 器
检 查 员	检验员:01

三星全球服务网

如果您对三星产品有任何咨询或建议，请联系三星客服中心

服务热线：400-810-5858

网　　址：https://www.samsung.com/cn

联系地址：北京市朝阳区利泽中园101号启明国际大厦M层
三星（中国）投资有限公司

邮　　编：100102

制造商：苏州三星电子有限公司

原产地：中国

销售商名称：三星（中国）投资有限公司

销售商地址：北京市朝阳区望京东园四区2号中航资本大厦19F

DB68-12848B-01