FN HERSTAL

Fusil FN SCAR®-L STD et Fusil FN SCAR®-L CQC

FN SCAR®-L STD Geweer en FN SCAR®-L CQC Geweer

Calibre / *Kaliber* 5,56 x 45 mm OTAN / *NAVO*

Catalogue des pièces et accessoires

Catalogus van onderdelen en toebehoren

Décembre / *December* 2015 (Révision / *Versie* 1)

Catalogue n° / *Catalogus nr* 3140070000

NOTES :
- Les descriptions et illustrations dans ce catalogue de pièces pourraient être légèrement différentes de la configuration actuelle du produit, reflétant ainsi l'évolution constante du produit durant sa vie industrielle.
- Les données dans ce manuel sont uniquement de nature technique et n'ont aucune valeur contractuelle.

TABLE DES MATIERES

CHAPITRE 1 : GENERALITES

1.1. INTRODUCTION 7
1.2. DESCRIPTION 7
1.3. DONNEES TECHNIQUES 10
1.3.1. Dimensions et poids 10
1.3.2. Données de fonctionnement 11
1.3.3. Balistique 11
1.4. ABRÉVIATIONS 14

CHAPITRE 2 : COMMENT UTILISER CE CATALOGUE DE PIÈCES ET ACCESSOIRES

2.1. STRUCTURE DES LISTES DE PIÈCES ET DE L'INDEX 16
2.1.1. Structure des listes de pièces 16
2.1.2. Structure de l'index 16
2.2. COMMENT IDENTIFIER UNE PIÈCE 17
2.2.1. Vous avez la pièce mais ne connaissez pas son N° Cat ni sa description 17
2.2.2. Vous connaissez le N° Cat de la pièce 17
2.3. STOCKS POUR LA MAINTENANCE 17
2.4. COMMENT COMMANDER UNE PIÈCE 18

CHAPITRE 3 : LISTE DES PIECES DU FN SCAR®-L

3.1. VUE D'ENSEMBLE 23
3.2. CANON COMPLET ASSEMBLÉ 27
3.2.1. Canon complet assemblé STD, avec support de baïonnette (Fig. 3.b) 27
3.2.2. Canon complet assemblé CQC (Fig. 3.c) 31
3.3. CARCASSE ASSEMBLEE (Fig. 3.d) 35
3.4. PIECES MOBILES ASSEMBLEES (Fig. 3.e) 37
3.4.1. Glissière assemblée (Fig. 3.e) 37
3.4.2. Ressort récupérateur assemblé (Fig. 3.f) 41
3.4.3. Manette d'armement (Fig. 3.g) 43
3.5. SOUS-GARDE COMPLETE ASSEMBLEE (Fig. 3.h) 45
3.6. CHARGEUR ASSEMBLE 30 COUPS (Fig. 3.i) 53
3.7. ENSEMBLE HAUSSE (Fig. 3.j) 55
3.8. MODULE DE CROSSE COMPLET (Fig. 3.k) 57
3.9. PROTEGE RAIL 6,15" LONG (Fig. 3.l) 59
3.10. PROTEGE RAIL 4,125" LONG (Fig. 3.m) 61

CHAPITRE 4 : ACCESSOIRES, OUTILS ET CALIBRES

4.1. ACCESSOIRES (Fig. 4.a) 63
4.2. KIT (Fig. 4.b) 65
4.3. OUTILS 67
4.3.1. Liste des OREA (Fig. 4.c) 67
4.3.2. Liste des UT (Fig. 4.d) 69
4.4. CALIBRES (Fig. 4.e) 73

CHAPITRE 5 : LISTES D'INDEX

5.1. INDEX DES PIECES 75
5.2. INDEX DES ACCESSOIRES 78
5.3. INDEX DU KIT 78
5.4. INDEX DES OREA 78
5.5. INDEX DES UT 79
5.6. INDEX DES CALIBRES 79

NOTA'S : - Er kan een klein verschil bestaan tussen de beschrijvingen en de illustraties in deze onderdelencatalogus en de huidige configuratie van het product. Dit is het gevolg van de permanente ontwikkeling die het product in zijn industrieel leven ondergaat.

- De gegevens in dit handboek zijn uitsluitend van technische aard en zijn niet contractueel bindend.

INHOUD

HOOFDSTUK 1 : ALGEMEENHEDEN

1.1. INLEIDING 9
1.2. BESCHRIJVING 9
1.3. TECHNISCHE GEGEVENS 12
1.3.1. Afmetingen en gewichten 12
1.3.2. Functionele gegevens 13
1.3.3. Ballistiek 13
1.4. AFKORTINGEN 15

HOOFDSTUK 2 : GEBRUIK VAN DE CATALOGUS VAN ONDERDELEN EN TOEBEHOREN

2.1. STRUCTUUR VAN DE ONDERDELEN- EN INDEXLIJSTEN 19
2.1.1. Structuur van de onderdelenlijsten 19
2.1.2. Structuur van de indexlijsten 19
2.2. HET IDENTIFICEREN VAN EEN ONDERDEEL 20
2.2.1. U beschikt over het onderdeel maar kent noch haar Cat. Nr. noch haar beschrijving 20
2.2.2. U kent het Cat. Nr. van het onderdeel 20
2.3. ONDERHOUDSHOEVEELHEDEN 20
2.4. HET BESTELLEN VAN ONDERDELEN 21

HOOFDSTUK 3 : FN SCAR®-L ONDERDELENLIJSTEN

3.1. OVERZICHT 23
3.2. SAMENGESTELD GEHEEL LOOP 27
3.2.1. Samengesteld geheel loop STD, met bajonetsteun (Fig. 3.b) 27
3.2.2. Samengesteld geheel loop CQC (Fig. 3.c) 31
3.3. SAMENGESTELD FRAME (Fig. 3.d) 35
3.4. SAMENSTELLING VAN DE BEWEEGBARE ONDERDELEN (Fig. 3.e) 37
3.4.1. Samengestelde schuif (Fig. 3.e) 37
3.4.2. Samengestelde voorbrengerveer (Fig. 3.f) 41
3.4.3. Spangreep (Fig. 3.g) 43
3.5. SAMENGESTELD GEHEEL BEUGELKROP (Fig. 3.h) 45
3.6. GEHEEL LADER 30 SCHOTEN (Fig. 3.i) 53
3.7. GEHEEL VIZIER (Fig. 3.j) 55
3.8. GEHEEL KOLFMODULE (Fig. 3.k) 57
3.9. RAILBESCHERMING 6,15" LANG (Fig. 3.l) 59
3.10. RAILBESCHERMING 4,125" LANG (Fig. 3.m) 61

HOOFDSTUK 4 : TOEBEHOREN, GEREEDSCHAPPEN EN KALIBERS

4.1. TOEBEHOREN (Fig. 4.a) 63
4.2. KIT (Fig. 4.b) 65
4.3. GEREEDSCHAPPEN 67
4.3.1. Lijsten van de OREA (Fig. 4.c) 67
4.3.2. Lijst van de UT (Fig. 4.d) 69
4.4. KALIBERS (Fig. 4.e) 73

HOOFDSTUK 5 : INDEXLIJSTEN

5.1. INDEX VAN DE ONDERDELEN 75
5.2. INDEX VAN DE TOEBEHOREN 78
5.3. INDEX VAN DE KIT 78
5.4. INDEX VAN DE OREA 78
5.5. INDEX VAN DE UT 79
5.6. INDEX VAN DE KALIBERS 79

CETTE PAGE EST INTENTIONNELLEMENT BLANCHE
DEZE BLADZIJDE WERD BEWUST BLANK GEHOUDEN

Fig. 1.a. - FN SCAR®-L STD, vue à gauche

Fig. 1.b. - FN SCAR®-L CQC, vue à gauche

CHAPITRE 1 : GENERALITES

1.1. INTRODUCTION

Ce Catalogue de Pièces et Accessoires (CPA) contient les informations nécessaires à l'identification et à la commande de pièces, accessoires, outils et calibres du fusil FN SCAR®-L STD et FN SCAR®-L CQC.

1.2. DESCRIPTION

Le FN SCAR®-L est un système d'arme modulaire, à verrouillage rotatif positif, tirant à culasse fermée, fonctionnant par emprunt de gaz et un piston à course réduite, refroidi par air et alimenté par chargeur. La manette d'armement peut être installée indépendamment à gauche ou à droite du FN SCAR®-L par l'opérateur. Les bras du levier de tir peuvent être intervertis par un armurier qualifié.

Le FN SCAR®-L existe en deux modèles: le FN SCAR®-L STD (Standard) et le FN SCAR®-L CQC (Close Quarter Combat) pour combat rapproché, tous deux en calibre 5,56 x 45 mm OTAN.

La modularité du canon réside dans la possibilité de changer le canon assemblé. La longueur du canon STD est la configuration standard du fusil FN SCAR®-L.

Le FN SCAR®-L est conçu pour utiliser un chargeur amélioré M16 5,56 x 45 mm ou un chargeur M16 standard.

Le FN SCAR®-L STD est équipé d'un support de baïonnette.

Le FN SCAR®-L peut également être équipé d'un lance-grenade FN40GL®-L.

Fig. 1.a. - FN SCAR®-L STD, linkeraanzicht

Fig. 1.b. - FN SCAR®-L CQC, linkeraanzicht

HOOFDSTUK 1 : ALGEMEENHEDEN

1.1. INLEIDING

Deze catalogus van onderdelen en toebehoren (CPA) bevat de noodzakelijke informatie voor het identificeren en het bestellen van de onderdelen, de toebehoren, de gereedschappen en de kalibers van het FN SCAR®-L STD en het FN SCAR®-L CQC geweer.

1.2. BESCHRIJVING

De FN SCAR®-L is een modulair wapensysteem met positieve rotatievergrendeling, vurend met gesloten sluitstukgrendel door middel van een systeem van gasontlening met korteslag zuiger, luchtgekoeld en gevoed via een lader. De spangreep kan door de gebruiker zelf naar keus links of rechts van de FN SCAR®-L geplaatst worden. De schiet- en zekerheidsschakelaars kunnen door een bekwaam wapenmaker omgewisseld worden.

De FN SCAR®-L is verkrijgbaar in twee modellen: de FN SCAR®-L STD (Standard) en de FN SCAR®-L CQC (Close Quarter Combat) voor het gevecht op korte afstand, beide in 5,56 x 45 mm NAVO kaliber.

De modulariteit van de loop laat toe de volledige samengestelde loop snel om te wisselen. De lengte van de STD-loop komt overeen met de standaardconfiguratie van het FN SCAR®-L geweer.

De FN SCAR®-L vereist het gebruik van een verbeterd M16 5,56 x 45 mm of een standaard M16 lader.

De FN SCAR®-L STD is uitgerust met een bajonetsteun.

De FN SCAR®-L kan ook met een FN40GL®-L granaatwerper worden uitgerust.

1.3. DONNEES TECHNIQUES

Les caractéristiques et chiffres sont donnés à titre indicatif et n'ont aucune valeur contractuelle. FN HERSTAL S.A. se réserve le droit de modifier les caractéristiques à tout moment sans notification préalable.

1.3.1. Dimensions et poids

Longueur hors tout:	Type STD avec réglage crosse maximum:	903 mm
	Type STD avec réglage crosse minimum:	840 mm
	Type STD avec crosse repliée:	655 mm
	Type CQC avec réglage crosse maximum:	788 mm
	Type CQC avec réglage crosse minimum:	724 mm
	Type CQC avec crosse repliée:	540 mm
Largeur (STD et CQC):	Avec crosse déployée:	73 mm (*)
	Avec crosse repliée:	103 mm (*)

(*) Manette d'armement à droite

Hauteur (STD et CQC):	Sans chargeur, visée mécanique relevée	250 mm
	Sans chargeur, visée mécanique baissée	220 mm
	Avec chargeur, visée mécanique relevée	281 mm
Poids:	Type STD:	± 3,5 kg
	Type CQC:	± 3,3 kg
	(sans chargeur)	
	Type STD:	± 3,7 kg
	Type CQC:	± 3,5 kg
	(chargeur vide)	
	Type STD:	± 4,1 kg
	Type CQC:	± 3,9 kg
	(chargeur plein)	

1.3.2. Données de fonctionnement

Principe de fonctionnement:	Prise de gaz - Verrou rotatif	
Calibre:	5,56 x 45 mm OTAN	
Modes de tir:	Semi-automatique / automatique	
Chargeur:	Type M4/M16, type FN SCAR®	
Capacité du chargeur:	30 cartouches	
Longueur du canon:	STD:	368 mm (14,5”)
	CQC:	253 mm (10”)
Nombre de rayures:	6	
Pas et direction:	1:7” vers la droite	
Cadence théorique de tir:	550-650 cps	
Éjection:	Côté droit	
Sécurité:	Sûreté manuelle:	détente bloquée
	Sûreté de verrouillage: (gâchette d'automaticité)	le tir est impossible tant que le verrou n'est pas verrouillé

1.3.3. Balistique

Les données suivantes s'appliquent aux FN SCAR®-L STD et CQC qui tire des munitions 5,56 x 45 mm OTAN.

Type STD	
Vitesse initiale:	± 865 m/s
Portée efficace:	600 m
Portée maximale:	± 3 000 m
Létalité:	± 3 000 m

Type CQC	
Vitesse initiale:	± 785 m/s
Portée efficace:	300 m
Portée maximale:	± 3 000 m
Létalité:	± 3 000 m

1.3. TECHNISCHE GEGEVENS

De specificaties en andere cijfergegevens zijn slechts indicatief en hebben geen enkele contractuele waarde.
FN HERSTAL S.A. behoudt zich het recht voor de specificaties op elk moment en zonder voorafgaande kennisgeving aan te passen of te wijzigen.

1.3.1. Afmetingen en gewichten

Totale lengte:	Type STD met maximale kolflengte:	903 mm
	Type STD met minimale kolflengte:	840 mm
	Type STD met dichtgeklapte kolf:	655 mm
	Type CQC met maximale kolflengte:	788 mm
	Type CQC met minimale kolflengte:	724 mm
	Type CQC met dichtgeklapte kolf:	540 mm
Breedte (STD en CQC):	Met uitgeschoven kolf:	73 mm (*)
	Met dichtgeklapte kolf:	103 mm (*)

(*) Spangreep rechts gemonteerd

Hoogte (STD en CQC):	Zonder lader, mechanische mikinrichting opgeklapt	250 mm
	Zonder lader, mechanische mikinrichting neergeklapt	220 mm
	Met lader, mechanische mikinrichting	281 mm
Gewicht:	Type STD:	± 3,5 kg
	Type CQC:	± 3,3 kg
	(zonder lader)	
	Type STD:	± 3,7 kg
	Type CQC:	± 3,5 kg
	(lege lader)	
	Type STD:	± 4,1 kg
	Type CQC:	± 3,9 kg
	(gevuld lader)	

1.3.2. Functionele gegevens

Werkingsprincipe:	Gasdruk - Rotatievergrendelingl	
Kaliber:	5,56 x 45 mm NAVO	
Vuurmogelijkheden:	Halfautomatisch/volautomatisch	
Lader:	Type M4/M16, type FN SCAR®	
Inhoud lader:	30 schoten	
Lengte loop:	STD:	368 mm (14,5″)
	CQC:	253 mm (10″)
Aantal trekken:	6	
Spoed en richting:	1/7″ naar rechts	
Theoretische vuurcadans:	550-650 sch/min	
Uitwerping:	Rechts	
Veiligheid:	Manuele veiligheid:	trekker geblokkeerd
	Vergrendelingsbeveiliging: (automatische spanklink)	vuren onmogelijk zolang de sluitstukgrendel niet vergrendeld is

1.3.3. Ballistiek

Volgende gegevens zijn van toepassing op de FN SCAR®-L STD en CQC die munitie van het kaliber 5,56 x 45 mm NAVO gebruiken.

Type STD	
Mondsnelheid:	± 865 m/s
Doeltreffende dracht:	600 m
Maximale dracht:	± 3 000 m
Dodelijke dracht:	± 3 000 m

Type CQC	
Mondsnelheid:	± 785 m/s
Doeltreffende dracht:	300 m
Maximale dracht:	± 3 000 m
Dodelijke dracht:	± 3 000 m

1.4. ABRÉVIATIONS

Assy:	Assemblé
CQC:	Close Quarter Combat (Combat rapproché)
Fig.:	Figure ou illustration
Mun.:	Munitions
N° Cat:	Numéro de catalogue
OREA:	« Outil de Réparation et d'Entretien d'Armes » (outil spécial pour la réparation et l'entretien de l'arme)
OTAN:	Organisation du Traité de l'Atlantique Nord
Qté:	Quantité
STD:	Standard
UT:	Outil universel (outil commercial n'étant pas considéré comme un produit spécifique de FN Herstal, mais qui peut être fourni sur demande)

Unités de mesure

“:	Pouce
cpm:	Coups par minute
cps:	Coups
g:	Gramme
kg:	Kilogramme
m:	Mètre
mm:	Millimètre
Nm:	Newton-Mètre

1.4. AFKORTINGEN

Aant.:	Aantal
Assy:	Samengesteld geheel
Cat. nr.:	Catalogusnummer
CQC:	Close Quarter Combat (gevecht op korte afstand)
Fig.:	Figuur of illustratie
Mun.:	Munitie
NAVO:	Noord-Atlantische Verdragsorganisatie
OREA:	*'Outil de Réparation et d'Entretien d'Armes'* (speciaal gereedschap voor de herstelling en het onderhoud van wapens)
STD:	Standard
UT:	*'Universal Tool'* (universeel gereedschap : commercieel gereedschap dat niet beschouwd wordt als een product van FN Herstal, maar wel op aanvraag geleverd kan worden)

Maateenheden

“:	Duim
g:	gram
kg:	kilogram
m:	meter
mm:	millimeter
Nm:	Newton-meter
sch:	schoten
sch/min:	schoten per minuut

CHAPITRE 2 :
COMMENT UTILISER CE CATALOGUE DE PIÈCES ET ACCESSOIRES

2.1. STRUCTURE DES LISTES DE PIÈCES ET DE L'INDEX

2.1.1. Structure des listes de pièces

Les listes de pièces contiennent toutes les informations concernant les différentes pièces du système.

Les informations sont données sous forme visuelle et sous forme de tableau :

- L'information visuelle consiste normalement en des vues explosées ou des figures représentant les pièces individuelles.

  Dans certains cas (par exemple certains accessoires ou outils commerciaux , ...), aucune information visuelle n'est donnée.

  Les numéros indiqués sur les figures renvoient au numéro de catalogue inscrit dans la première colonne des tableaux de pièces.

Si aucun numéro n'a été assigné à une pièce visible dans les figures, cela signifie que cette pièce n'est pas vendue seule : elle constitue un composant d'un ensemble commercialisable !

- Les tableaux des pièces contiennent 6 colonnes qui portent les entêtes suivantes:
  - N° Cat: Numéro de catalogue des pièces considérées individuellement.
  - Description: Nom de la pièce

    Si le nom de la pièce est précédé des signes (x) '➢', cela signifie que la pièce est un composant de la pièce précédente précédée des signes (x-1)'➢'.

    Exemple: une pièce précédée du signe'➢' est un composant de la pièce précédente non précédée du signe'➢'.
  - Qté par unité: Nombre de fois que la pièce est utilisée dans cette section ou, si la pièce est un composant de la pièce précédente, le nombre de fois qu'elle est utilisée dans la section précédente.
  - FM: La quantité recommandée pour la 'Field Maintenance' (voir § 2.3).
  - AM: La quantité recommandée pour la 'Advanced Maintenance' (voir § 2.3).
  - Outils/calibres Les outils nécessaires pour le démontage et, si nécessaire, la calibration de la pièce.

2.1.2. Structure de l'index

L'index permet l'identification d'une pièce si un numéro de catalogue est connu.

Les index sont composés de 3 colonnes avec les entêtes suivantes :

- N° Cat: Numéro de catalogue en ordre numérique croissant.
- N° Fig: Numéro de figure sur laquelle la pièce est représentée.
- N° page: Numéro de la page de ce CPA où la pièce est décrite.

2.2. COMMENT IDENTIFIER UNE PIÈCE

2.2.1. Vous avez la pièce mais ne connaissez pas son N° Cat ni sa description

- Identifiez la pièce sur une des vues explosées ou sur une autre représentation des pièces.
- Si un numéro a été assigné à la représentation visuelle de la pièce en question, référez-vous à la liste des pièces correspondante afin d'obtenir toutes les informations nécessaires concernant la pièce.

  Si aucun numéro n'a été assigné à la représentation visuelle de la pièce, cela signifie que la pièce n'est pas disponible seule : elle fait partie d'un ensemble commercialisable!

2.2.2. Vous connaissez le N° Cat de la pièce

Référez-vous à l'index du chapitre 5 de ce Catalogue de Pièces et Accessoires pour déterminer la Fig. et la page sur laquelle la pièce est décrite.

2.3. STOCKS POUR LA MAINTENANCE

Les colonnes 4 et 5 des tableaux de pièces donnent les stocks recommandés pour les 2 niveaux de maintenance suivants :

FM (Field Maintenance (Maintenance de campagne)) est constituée d'éléments simples à des fins de dépannage rapide, sans outils compliqués. La FM est donc le support le plus proche de l'utilisateur.

AM (Advanced Maintenance (Maintenance avancée)) est constituée de réparations, par remplacement de pièces, effectuées par le groupe avancé de maintenance.

Les quantités données sont les quantités minimum estimées pour 100 armes en temps de paix.

Un tiret '-' dans une colonne indique que la pièce est disponible en pièce de rechange mais n'est pas recommandé pour ce niveau de maintenance.

Une croix 'x' dans une colonne indique que la pièce est recommandée pour ce niveau de maintenance et que d'autres recommandations peuvent être faites après discussion avec le client.

2.4. COMMENT COMMANDER UNE PIÈCE

Pour commander une pièce du système, notez simplement :

- Le N° Cat de la pièce (1ère colonne des tableaux de pièces)
- La description de la pièce (2ème colonne des tableaux de pièces)
- Le numéro de modèle du système ou d'un de ses composants:

FN SCAR®-L STD, avec support de baïonnette	3148911120
FN SCAR®-L CQC	3148921060

Le numéro de référence correspondant est mentionné au bas de la page sur laquelle la pièce est représentée.

Les pièces de faible coût sont uniquement accessibles par paquets de 100 pour réduire les coûts de manutention et d'expédition.

Le système, ses pièces de rechange, ses accessoires, ses outils et ses calibres sont expédiés dans le meilleur emballage commercial réalisé à la FN Herstal.

HOOFDSTUK 2 : GEBRUIK VAN DE CATALOGUS VAN ONDERDELEN EN TOEBEHOREN

2.1. STRUCTUUR VAN DE ONDERDELEN- EN INDEXLIJSTEN

2.1.1. Structuur van de onderdelenlijsten

De onderdelenlijsten bevatten alle informatie betreffende de verschillende onderdelen van het wapen.

Deze informatie wordt zowel visueel als onder tabelvorm weergegeven.

- De visiuele informatie bestaat normaal gesproken uit explosietekeningen of afzonderlijke voorstellingen van losse onderdelen.

  In sommige gevallen (bijv. bepaalde toebehoren of commerciële gereedschappen, ...) werd er geen visuele informatie voorzien.

  De nummers op de visuele voorstellingen verwijzen naar het catalogusnummer (1ste kolom van de onderdelentabellen).

Werd er geen nummer toegekend aan een onderdeel van een visuele voorstelling, dan betekent dit dat het onderdeel niet te koop is als wisselstuk: het maakt deel uit van een samengestelde eenheid !

- De onderdelentabellen bestaan uit 6 kolommen met de volgende titels :
  - Cat. Nr.: Catalogusnummer van het beschikbare onderdeel
  - Beschrijving: Naam van het onderdeel

    Indien de naam van het onderdeel voorafgegaan wordt door (x) '>'-tekens, dan betekent dit dat het onderdeel een bestanddeel is van de voorgaande samenstelling met (x-1) '>'-tekens.

    Voorbeeld : een onderdeel met één '>'-teken is een bestanddeel van de voorgaande samenstelling zonder '>'-tekens.
  - Aant.: Aantal keren dat het onderdeel gebruikt wordt in dit welbepaalde deel van het wapen of, indien het onderdeel een bestanddeel is van een voorgaande samenstelling, aantal keren dat het in dit laatste gebruikt wordt
  - FM: Aanbevolen hoeveelheid voor het 'onderhoud ten velde' (zie § 2.3).
  - AM: Aanbevolen hoeveelheid voor het 'grondig onderhoud' (zie § 2.3).
  - Gereedschappen & kalibers:

    Gereedschappen vereist voor de demontage en, indien noodzakelijk, eveneens voor de kalibratie van het onderdeel..

2.1.2. Structuur van de indexlijsten

De indexlijsten laten toe een onderdeel te identificeren indien haar Cat. Nr. bekend is.

Zij bestaan uit 3 kolommen met de volgende titels :

- Cat. Nr.: Catalogusnummer in stijgende numerieke volgorde
- Fig nr : Nummer van de figuur waarop het onderdeel visueel voorgesteld wordt
- Blz nr : Nummer van de bladzijde van deze CPA waarop het onderdeel beschreven wordt

2.2. HET IDENTIFICEREN VAN EEN ONDERDEEL

2.2.1. U beschikt over het onderdeel maar kent noch haar Cat. Nr. noch haar beschrijving

- Identificeer het onderdeel op één van de explosietekeningen of andere visuele voorstellingen.
- Werd er een nummer toegekend aan de visuele voorstelling van het onderdeel, gebruik dan de overeenkomstige onderdelentabel om alle noodzakelijke informatie betreffende het onderdeel te bekomen.

  Werd er geen nummer toegekend aan de visuele voorstelling van het onderdeel, dan betekent dit dat het onderdeel niet te koop is als wisselstuk: het maakt deel uit van een samengestelde eenheid !

2.2.2. U kent het Cat. Nr. van het onderdeel

Gebruik de indexlijsten in hoofdstuk 5 van deze CPA voor het bepalen van de figuur en de bladzijde waarop het onderdeel voorgesteld wordt.

2.3. ONDERHOUDSHOEVEELHEDEN

De kolommen 4 en 5 van de onderdelentabellen geven de aanbevolen hoeveelheden voor de volgende 2 onderhoudsniveaus :

FM ("Field Maintenance" (onderhoud ten velde)) vereist gewone onderdelen voor snelle herstellingen zonder speciaal gereedschap : dit is het onderhoud dat het dichtst bij de gebruiker staat.

AM ("Advanced Maintenance" (gespecialiseerd onderhoud)) vereist onderdelen voor het uitvoeren van herstellingen door speciale onderhoudseenheden.

De gegeven hoeveelheden zijn minimumhoeveelheden geschat voor 100 wapens in vredestijd.

Een streepje '-' in een kolom betekent dat het onderdeel beschikbaar is als onderdeel maar niet aanbevolen is voor dat onderhoudsniveau.

Een kruisje 'x' in een kolom betekent dat het onderdeel aanbevolen wordt voor dat onderhoudsniveau terwijl er andere aanbevelingen kunnen gemaakt worden na bespreking met de klant.

2.4. HET BESTELLEN VAN ONDERDELEN

Om een onderdeel of een toebehoren van het wapen te bestellen, noteer gewoon :

- Het Cat. Nr. van het onderdeel (1ste kolom van de onderdelentabel)
- De beschrijving van het onderdeel (2de kolom van de onderdelentabel)
- Het codenummer van het wapen :

FN SCAR®-L STD, met bajonetsteun	3148911120
FN SCAR®-L CQC	3148921060

Het gepaste codenummer is vermeld onderaan de bladzijde waarop het onderdeel voorgesteld wordt.

Onderdelen met een lage eenheidsprijs zijn enkel beschikbaar in loten van 100 teneinde de behandelings- en verzendingskosten te drukken.

Het wapen, haar wisselstukken, haar toebehoren, haar gereedschappen en haar kalibers worden verzonden in de beste handelsverpakkingen van FN Herstal.

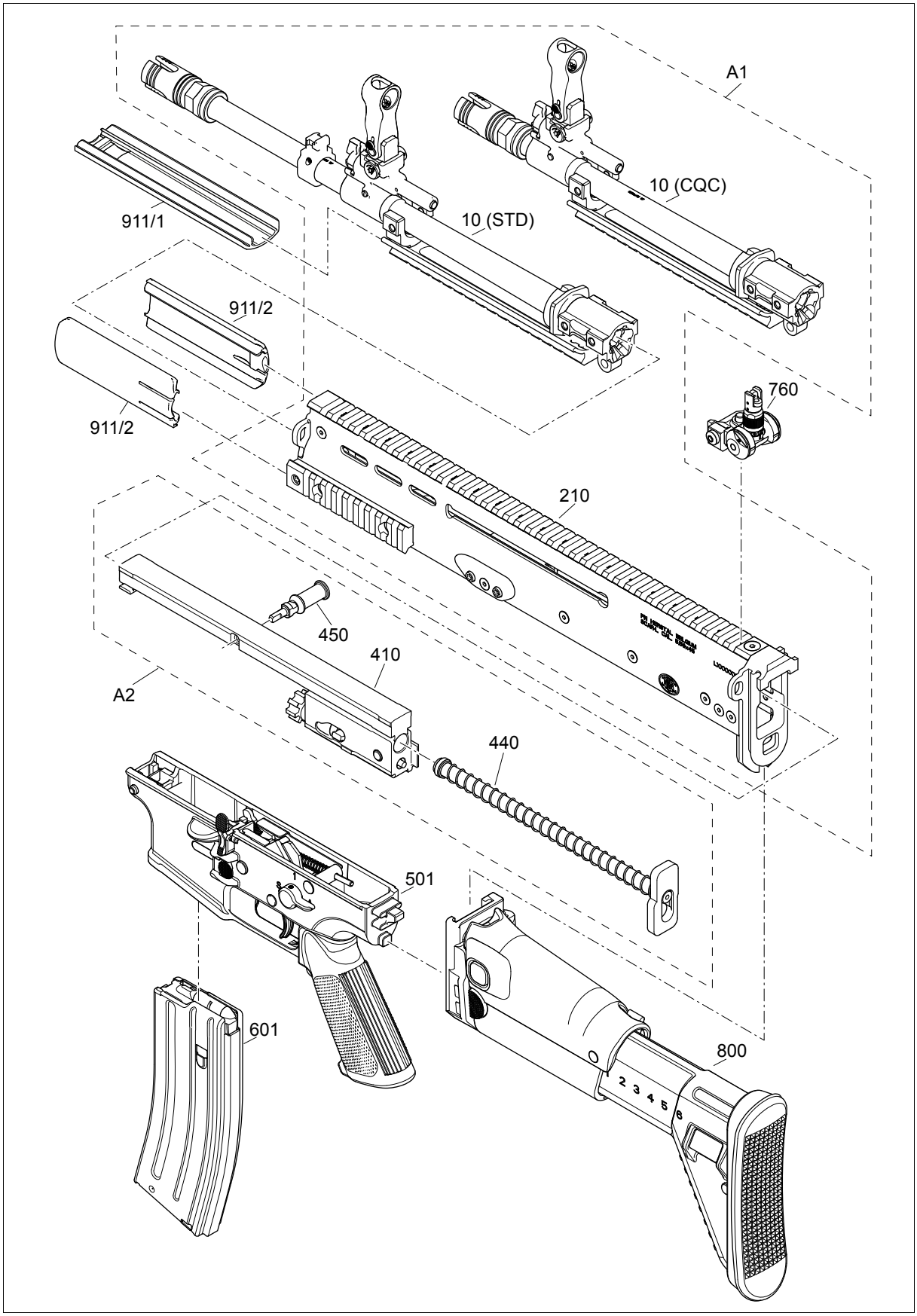

Fig. 3.a. - Les groupes principaux du FN SCAR®-L

Fig. 3.a. - De hoofdgroepen van de FN SCAR®-L

CHAPITRE 3 : LISTE DES PIECES DU FN SCAR®-L

HOOFDSTUK 3 : FN SCAR®-L ONDERDELENLIJSTEN

3.1. VUE D'ENSEMBLE
OVERZICHT

Le FN SCAR®-L STD, avec support de baïonnette et le FN SCAR®-L CQC sont subdivisés en 9 groupes (Fig. 3.a).
De FN SCAR®-L STD, met bajonetsteun en de FN SCAR®-L CQC zijn onderverdeeld in 9 groepen (Fig. 3.a):

N° Cat *Cat. Nr.*	Description *Beschrijving*	Fig. *Fig.*	Paragraphe *Paragraaf*
10	Canon complet assemblé STD *Samengesteld geheel loop STD*	3.b	3.2.1
10	Canon complet assemblé CQC *Samengesteld geheel loop CQC*	3.c	3.2.2
210	Carcasse assemblée *Samengesteld frame*	3.d	3.3
410	Glissière assemblée *Samengestelde schuif*	3.e	3.4.1
440	Ressort récupérateur assemblé *Samengestelde voorbrengerveer*	3.f	3.4.2
450	Manette d'armement *Spangreep*	3.g	3.4.3
501	Sous-garde complète assemblée *Samengesteld geheel beugelkrop*	3.h	3.5
601-30	Chargeur assemblé 30-coups *Geheel lader 30 schoten*	3.i	3.6
760	Ensemble hausse *Geheel vizier*	3.j	3.7
800	Module de crosse complet *Geheel kolfmodule*	3.k	3.8
911/1	Protège rail 6,15" long *Railbescherming 6,15" lang*	3.l	3.9
911/2	Protège rail 4,125" long *Railbescherming 4,125" lang*	3.m	3.10

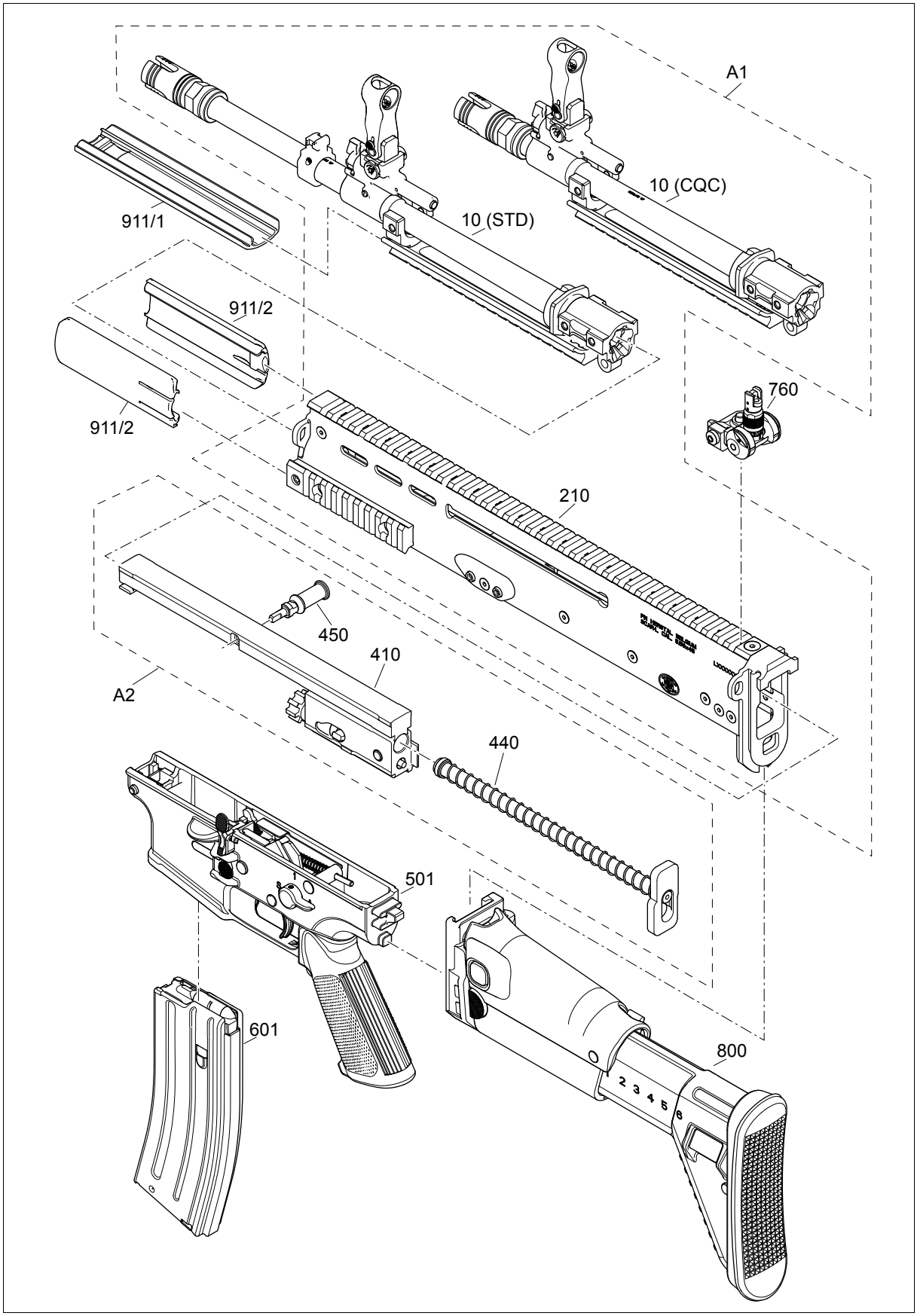

Fig. 3.a. - Les groupes principaux du FN SCAR®-L

Fig. 3.a. - De hoofdgroepen van de FN SCAR®-L

3.2. VUE D'ENSEMBLE (Suite)
OVERZICHT (Vervolg)

Les pièces ou ensembles suivants ne peuvent pas être commandés (séparément) : un numéro a toutefois été attribué pour faciliter les descriptions dans ce catalogue des pièces et accessoires.

N°	Description	Fig.	Paragraphe
A1	Carcasse 5,56x45 FDE complète assemblée avec canon STD complet assemblé	3.a	-
A2	Pièces mobiles assemblées	3.a	-

Volgende onderdelen of componenten kunnen niet (afzonderlijk) worden besteld: toch kregen ze een nummer toegewezen om de beschrijving in deze onderdelen- en accessoirecatalogus te vergemakkelijken.

Nr.	*Beschrijving*	*Fig.*	*Paragraaf*
A1	*Samengesteld compleet frame 5,56x45 FDE met samengesteld geheel loop STD*	3.a	-
A2	*Samengestelde bewegende stukken*	3.a	-

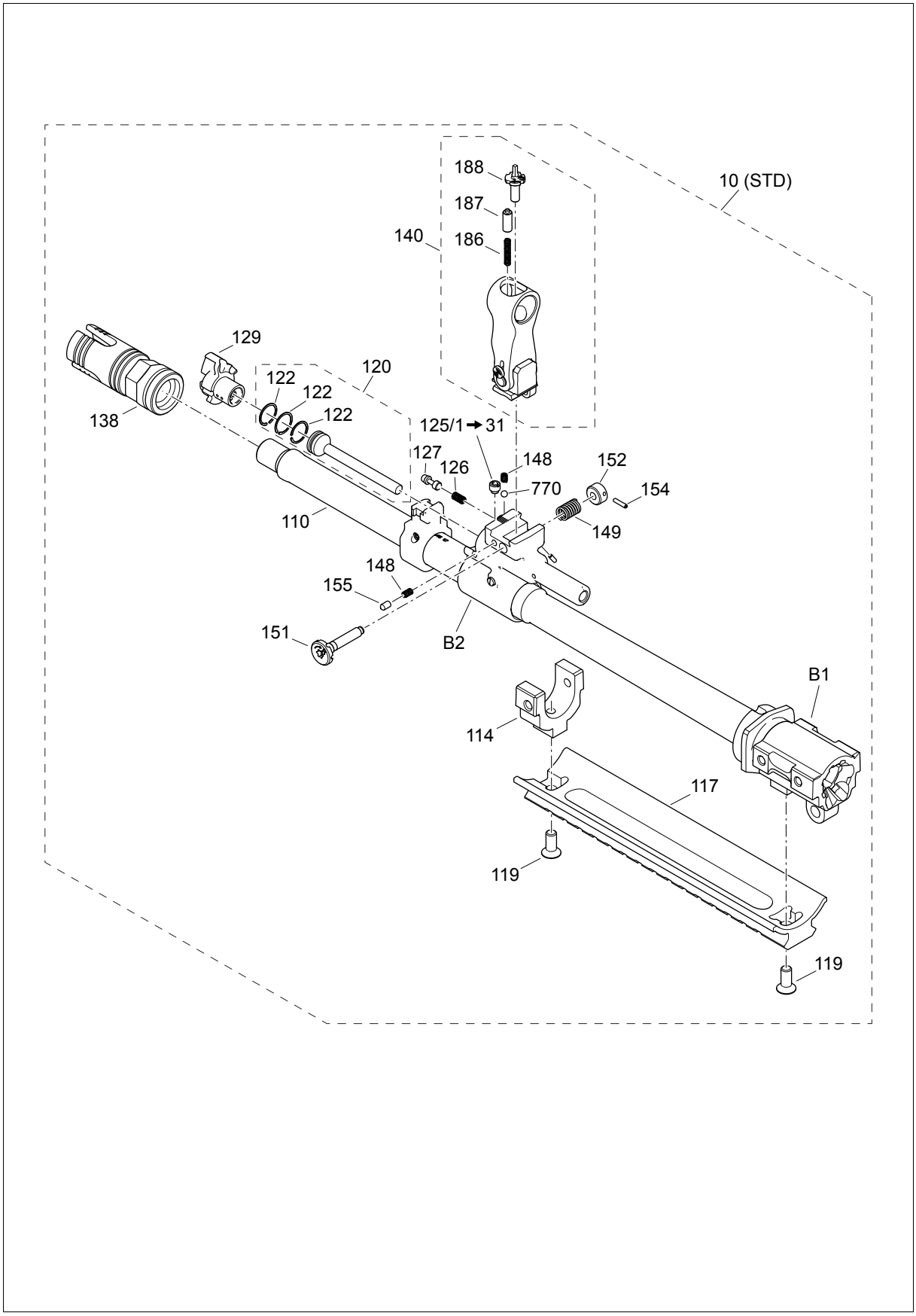

Fig. 3.b. - Canon complet assemblé STD

Fig. 3.b. - Samengesteld geheel loop STD

3.2. CANON COMPLET ASSEMBLÉ *SAMENGESTELD GEHEEL LOOP*

3.2.1. Canon complet assemblé STD, avec support de baïonnette (Fig. 3.b) *Samengesteld geheel loop STD, met bajonetsteun (Fig. 3.b)*

N° Cat *Cat. Nr.*	Description *Beschrijving*	Qté par unité *Aantal*	FM	AM	Outils et calibres *Gereedschappen & kalibers*
10	Canon 5,56x45 complet assemblé (S 14,5") *Samengesteld geheel loop 5,56x45 (S14,5")*	1	5	10	849/1, ACCP936001, ACCE938, OREA835, UT1832, UT1833, UT9000131, UT9000237, UT9002850, G026, G115, G166, G172, G173
110	➢ Canon (S 14,5") *Loop (S 14,5")*	1	-	-	-
114	➢ Palier inférieur du canon *Onderste loopbus*	1	-	-	ACCP936001, OREA-894/2, UT9002850
117	➢ Rail inférieur *Onderrail*	1	-	-	ACCP936001, OREA-894/2, UT9002850
119	➢ Vis à tête fraisée à six lobes internes (TORX) *Torxschroef*	2	-	-	ACCP936001, OREA-894/2, UT9002850
120	➢ Ensemble piston *Geheel zuiger*	1	5	10	OREA835, UT9000131
122	➢ Segment de piston *Zuigerring*	3	-	30	UT9002300 ou UT9000131
125/1	➢ Vis de réglage gaz 1,00 *Gasregelingsschroef 1,00*	1*	-	-	OREA835, UT9001636
125/2	➢ Vis de réglage gaz 1,05 *Gasregelingsschroef 1,05*	1*	-	-	OREA835, UT9001636
125/3	➢ Vis de réglage gaz 1,10 *Gasregelingsschroef 1,10*	1*	-	-	OREA835, UT9001636
125/4 > 125/	➢ Vis de réglage gaz 1,15 -> 2,50 *Gasregelingsschroef 1,15 -> 2,50*	1*	-	-	OREA835, UT9001636
126	➢ Ressort d'index de bouchon de frette *Indexveer toevoerdop*	1	-	5	ACCP936001, UT9002300, UT9000237, UT9002750, UT9002520
127	➢ Index de bouchon de frette *Index toevoerdop*	1	-	5	ACCP936001, UT9002300, UT9000237, UT9002750, UT9002520

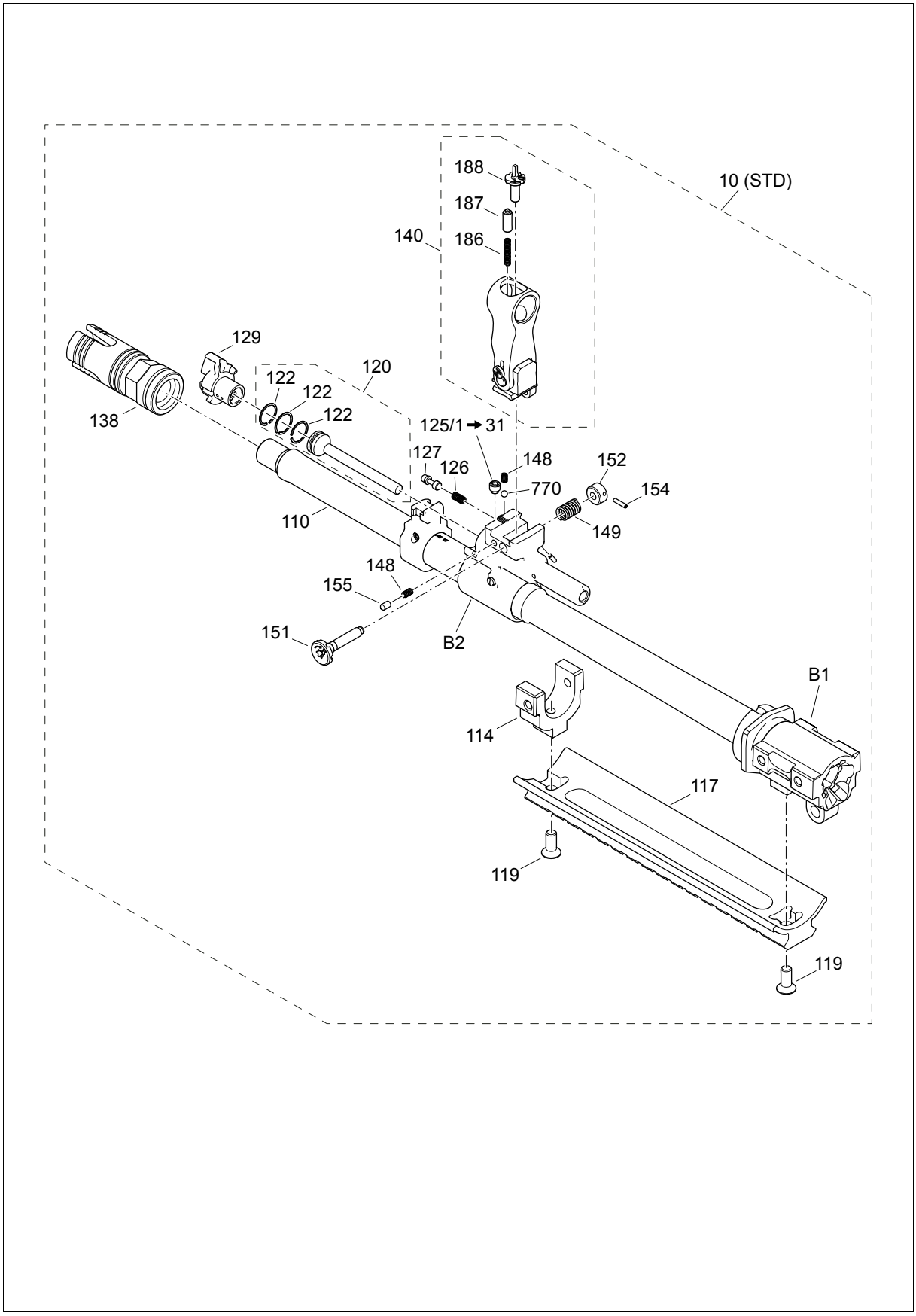

Fig. 3.b. - Canon complet assemblé STD

Fig. 3.b. - Samengesteld geheel loop STD

3.2. CANON COMPLET ASSEMBLÉ (Suite)
SAMENGESTELD GEHEEL LOOP (Vervolg)

3.2.1 Canon complet assemblé STD, avec support de baïonnette (Fig. 3.b) (Suite)
Samengesteld geheel loop STD, met bajonetsteun (Fig. 3.b) (Vervolg)

N° Cat *Cat. Nr.*	Description *Beschrijving*	Qté par unité *Aantal*	FM	AM	Outils et calibres *Gereedschappen & kalibers*
128	➢ Goupille élastique fendue *Splitpen*	1	-	10	ACCP936001, UT9002300, UT9000237, UT9002750, UT9002520
129	➢ Bouchon de frette *Toevoerdop*	1	5	10	UT9000131
138	➢ Cache-flamme *Vlammendemper*	1			ACCP936001, UT1832, UT1833, ACCP938001, G026
140	➢ Ensemble de visée avant *Voorste richtsysteem*	1	-	5	ACCP936001, 849/1, UT9000237, UT9002520
186	➢ Ressort d'index *Indexveer*	1	5	5	849
187	➢ Index pour guidon *Index voor korrel*	1	5	5	849
188	➢ Guidon *Korrel*	1	5	5	849
148	➢ Ressort (de réglage d'index) *Veer (indexregeling)*	2	-	10	ACCP936001, 849/1, UT9000237, UT9002520
149	➢ Ressort pour embase support de guidon *Veer voor korrelvoetstuk*	1	-	5	ACCP936001, 849/1, UT9000237, UT9002520
151	➢ Vis de réglage du support du guidon *Stelschroef korrelvoetstuk*	1	-	2	ACCP936001, 849/1, UT9000237, UT9002520
152	➢ Butée de vis de réglage *Aanslag stelschroef*	1	-	2	ACCP936001, 849/1, UT9000237, UT9002520
154	➢ Goupille cylindrique creuse dite goupille élastique *Spanbus*	1	-	2	ACCP936001, 849/1, UT9000237, UT9002520
155	➢ Index de vis de réglage *Index stelschroef*	1	-	5	ACCP936001, 849/1, UT9000237, UT9002520
770	➢ Bille pour roulement *Kogel voor kogellager*	1	-	5	ACCP936001, 849/1, UT9000237, UT9002520

* *Seule 1 vis est installée dans le canon complet assemblée (10). Elle est choisie dans la liste 125/1 à 125/31 en fonction de la cadence de tir souhaitée.*

* *Er is slechts 1 schroef in het volledige samengestelde loopgeheel (10). Ze wordt in de lijst 125/1 tot 125/31 gekozen, naargelang de gewenste vuurcadans.*

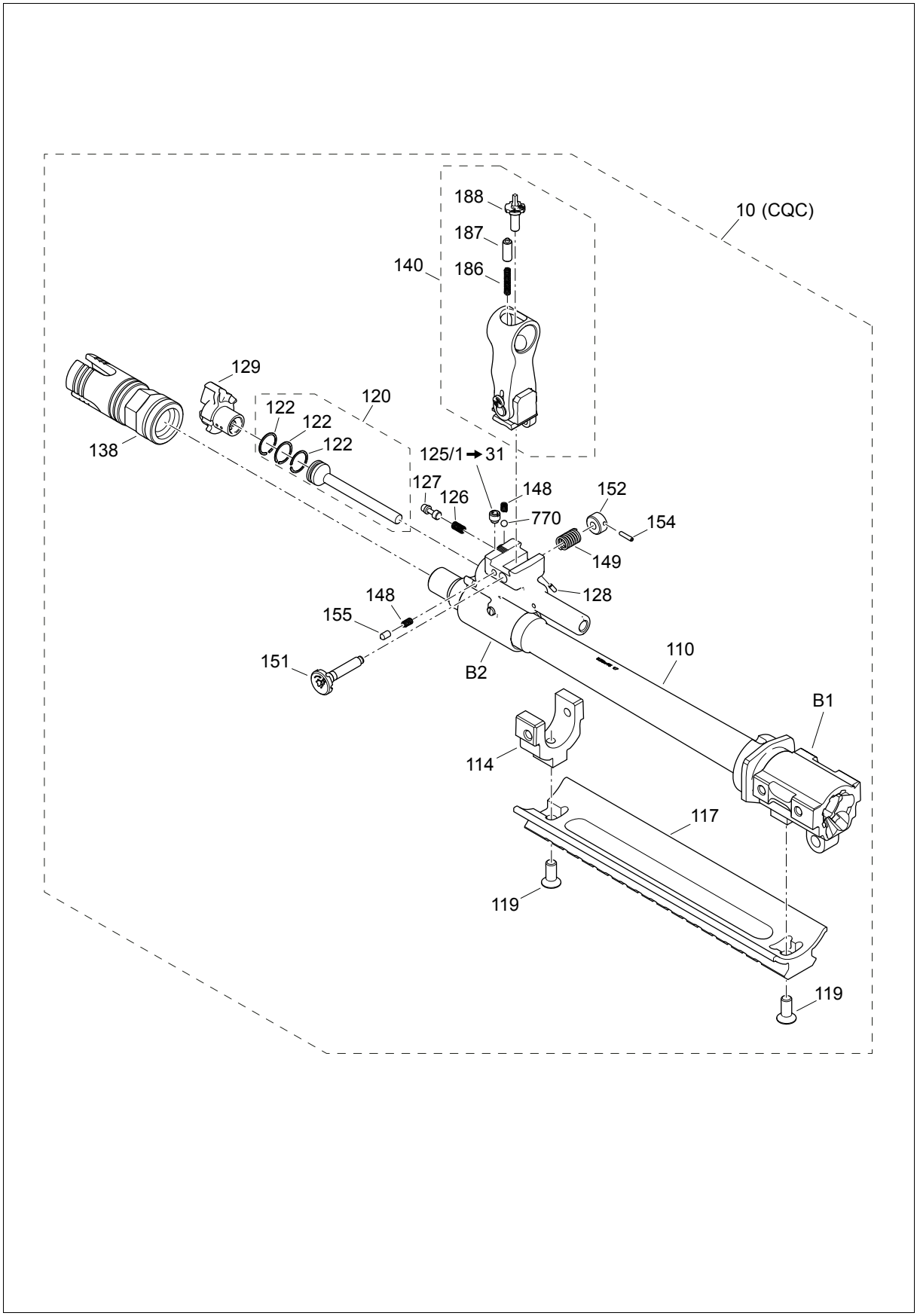

Fig. 3.c. - Canon complet assemblé CQC

Fig. 3.c. - Samengesteld geheel loop CQC

3.2. CANON COMPLET ASSEMBLÉ (Suite)
SAMENGESTELD GEHEEL LOOP (Vervolg)

3.2.2. Canon complet assemblé CQC (Fig. 3.c)
Samengesteld geheel loop CQC (Fig. 3.c)

N° Cat *Cat. Nr.*	Description *Beschrijving*	Qté par unité *Aantal*	FM	AM	Outils et calibres *Gereedschappen & kalibers*
10	Canon 5,56x45 complet assemblé (CQC) *Samengesteld geheel loop 5,56x45 (CQC)*	1	5	10	849/1, ACCP936001, ACCE938, OREA835, UT1832, UT1833, UT9000131, UT9000237, UT9002850, G026, G115, G166, G172, G173
110	➢ Canon 5,56x45 (CQC) *Loop 5,56x45 (CQC)*	1	-	-	-
114	➢ Palier inférieur du canon *Onderste loopbus*	1	-	-	ACCP936001, OREA-894/2, UT9002850
117	➢ Rail inférieur *Onderrail*	1	-	-	ACCP936001, OREA-894/2, UT9002850
119	➢ Vis à tête fraisée à six lobes internes (TORX) *Torxschroef*	2	-	-	ACCP936001, OREA-894/2, UT9002850
120	➢ Ensemble piston *Geheel zuiger*	1	5	10	OREA835, UT9000131
122	➢ Segment de piston *Zuigerring*	3	-	30	UT9002300 ou UT9000131
125/1	➢ Vis de réglage gaz 1,00 *Gasregelingsschroef 1,00*	1*	-	-	OREA835, UT9001636
125/2	➢ Vis de réglage gaz 1,05 *Gasregelingsschroef 1,05*	1*	-	-	OREA835, UT9001636
125/3	➢ Vis de réglage gaz 1,10 *Gasregelingsschroef 1,10*	1*	-	-	OREA835, UT9001636
125/4 > 125/	➢ Vis de réglage gaz 1,15 -> 2,50 *Gasregelingsschroef 1,15 -> 2,50*	1*	-	-	OREA835, UT9001636
126	➢ Ressort d'index de bouchon de frette *Indexveer toevoerdop*	1	-	5	ACCP936001, UT9002300, UT9000237, UT9002750, UT9002520
127	➢ Index de bouchon de frettes *Index toevoerdop*	1	-	5	ACCP936001, UT9002300, UT9000237, UT9002750, UT9002520

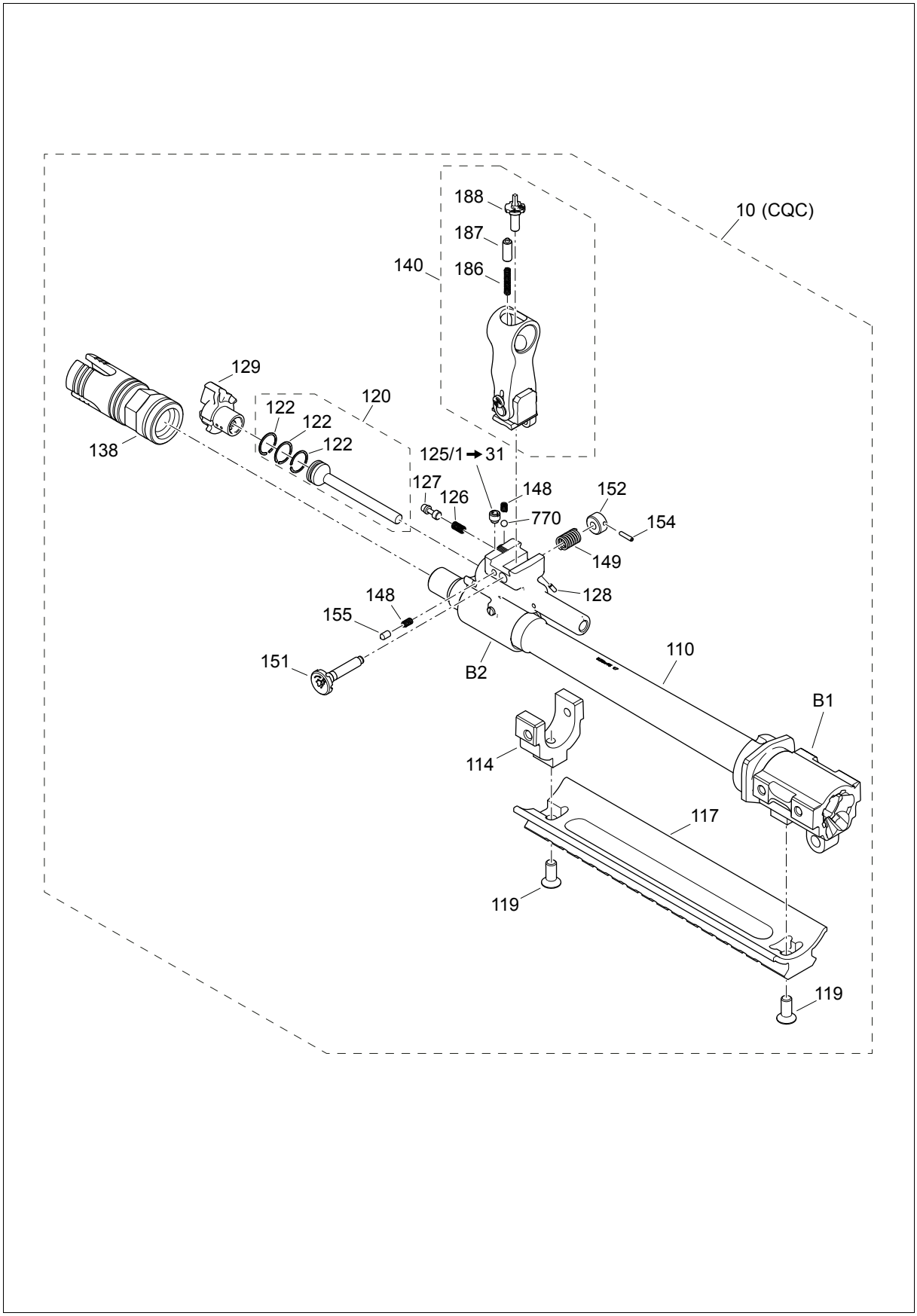

Fig. 3.c. - Canon complet assemblé CQC

Fig. 3.c. - Samengesteld geheel loop CQC

3.2. CANON COMPLET ASSEMBLÉ (Suite)
SAMENGESTELD GEHEEL LOOP (Vervolg)

3.2.2 Canon complet assemblé CQC (Fig. 3.c) (Suite)
Samengesteld geheel loop CQC (Fig. 3.c) (Vervolg)

N° Cat *Cat. Nr.*	Description *Beschrijving*	Qté par unité *Aantal*	FM	AM	Outils et calibres *Gereedschappen & kalibers*
128	➢ Goupille élastique fendue *Splitpen*	1	-	10	ACCP936001, UT9002300, UT9000237, UT9002750, UT9002520
129	➢ Bouchon de frette *Toevoerdop*	1	5	10	UT9000131
138	➢ Cache-flamme *Vlammendemper*	1			ACCP936001, UT1832, UT1833, ACCP938001, G026
140	➢ Ensemble de visée avant *Voorste richtsysteem*	1	-	5	ACCP936001, 849/1, UT9000237, UT9002520
186	➢ Ressort d'index *Indexveer*	1	5	5	849
187	➢ Index pour guidon *Index voor korrel*	1	5	5	849
188	➢ Guidon *Korrel*	1	5	5	849
148	➢ Ressort (de réglage d'index) *Veer (indexregeling)*	2	-	10	ACCP936001, 849/1, UT9000237, UT9002520
149	➢ Ressort pour embase support de guidon *Veer voor korrelvoetstuk*	1	-	5	ACCP936001, 849/1, UT9000237, UT9002520
151	➢ Vis de réglage du support guidon *Stelschroef korrelvoetstuk*	1	-	2	ACCP936001, 849/1, UT9000237, UT9002520
152	➢ Butée de vis de réglage *Aanslag stelschroef*	1	-	2	ACCP936001, 849/1, UT9000237, UT9002520
154	➢ Goupille cylindrique creuse dite goupille élastique *Spanbus*	1	-	2	ACCP936001, 849/1, UT9000237, UT9002520
155	➢ Index de vis de réglage *Index stelschroef*	1	-	5	ACCP936001, 849/1, UT9000237, UT9002520
770	➢ Bille pour roulement *Kogel voor kogellager*	1	-	5	ACCP936001, 849/1, UT9000237, UT9002520

* *Seule 1 vis est installée dans le canon complet assemblée (10). Elle est choisie dans la liste 125/1 à 125/31 en fonction de la cadence de tir souhaitée.*

* *Er is slechts 1 schroef in het volledige samengestelde loopgeheel (10). Ze wordt in de lijst 125/1 tot 125/31 gekozen, naargelang de gewenste vuurcadans.*

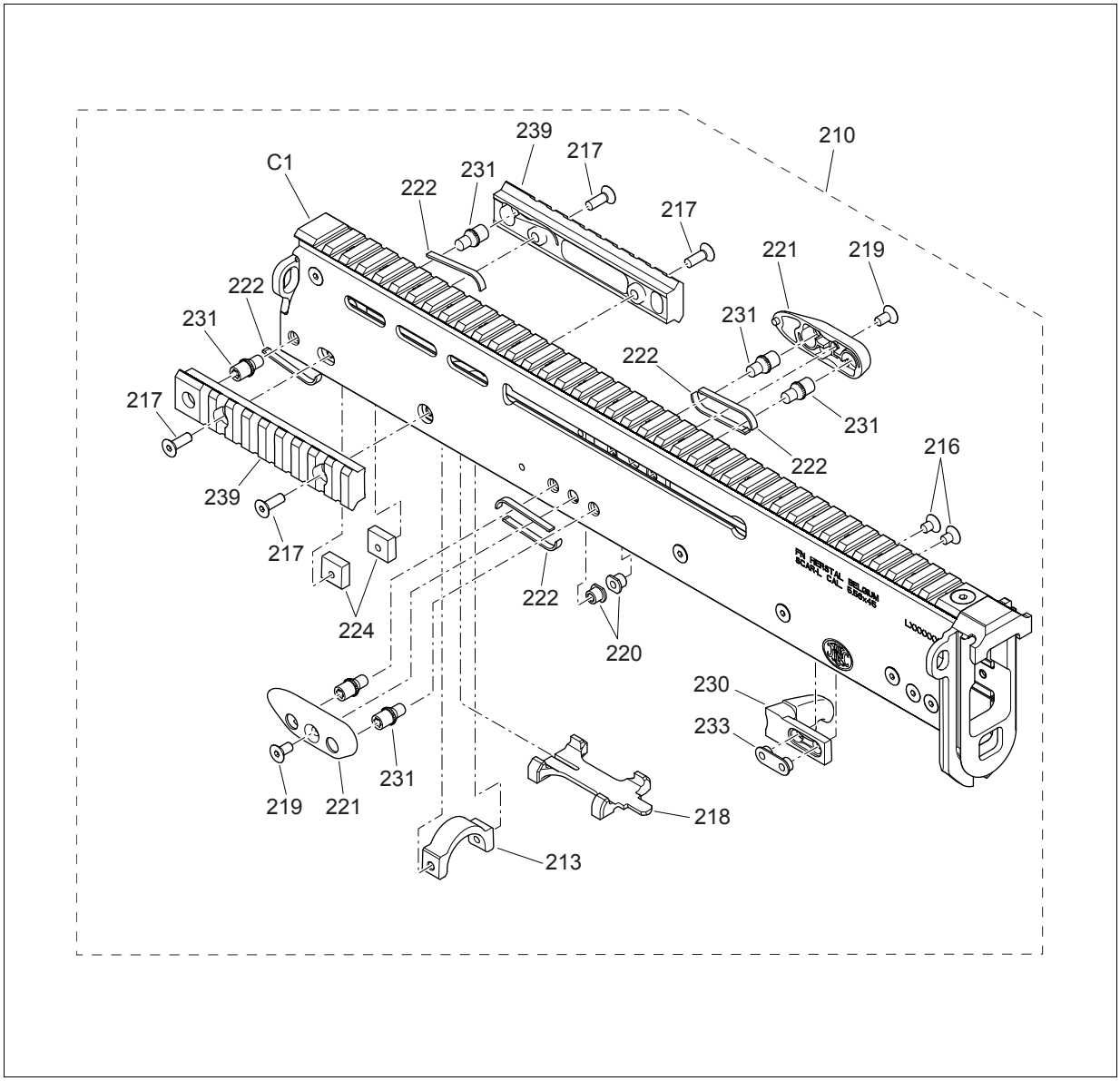

Fig. 3.d. - Carcasse assemblée
Fig. 3.d. - Samengesteld frame

3.3. CARCASSE ASSEMBLEE (Fig. 3.d)
SAMENGESTELD FRAME (Fig. 3.d)

N° Cat *Cat. Nr.*	Description *Beschrijving*	Qté par unité *Aantal*	FM	AM	Outils et calibres *Gereedschappen & kalibers*
210	Carcasse assemblée *Samengesteld frame*	1	-	5	ACCP936001
213	➢ Etrier pour rail latéral *Beugel voor zijrail*	1	-	2	ACCP936001, UT9000077, UT9000131, UT1939, UT2371
216	➢ Vis de carcasse *Frameschroef*	2	5	10	ACCP936001, UT9000077, UT1939, OREA894004, UT2371, UT9002850
217	➢ Vis 6 pans creux à tête fraisée *Binnenzeskantbout met verzonken kop*	4	10	20	ACCP936001, UT9000077, UT9000131, UT1939, UT2371
218	➢ Support du guide du ressort récupérateur *Steun voorbrengerveergeleider*	1	-	-	ACCP936001
219	➢ Vis 6 pans creux à tête fraisée *Binnenzeskantbout met verzonken kop*	2	5	10	ACCP936001, UT9000077, UT9000131, UT1939, UT2371, UT9002300
220	➢ Ecrou du support vis *Moer van schroefhouder*	2	5	10	ACCP936001, UT9000077, UT9000131, UT1939, UT2371, UT9002300
221	➢ Support de vis *Schroefhouder*	2	5	10	ACCP936001, UT9000077, UT9000131, UT1939, UT2371, UT9002300
222	➢ Ressort pour vis *Schroefveer*	6	10	20	ACCP936001, UT9000077, UT9000131, UT1939, UT2371, UT9002300
224	➢ Ecrou pour vis du rail latéral (pour 217) *Moer voor bout van zijrail (voor 217)*	2	2	5	ACCP936001, UT9000077, UT9000131, UT1939, UT2371
230	➢ Déflecteur *Deflector*	1	2	5	ACCP936001, UT9000077, UT1939, OREA894004, UT2371, UT9002850
231	➢ Vis de fixation du canon *Borgbout loop*	6	10	20	ACCP936001, UT9000077, UT9000131, UT1939, UT2371, UT9002300
233	➢ Support de fixation déflecteur *Deflector vergrendelingssteun*	1	2	5	ACCP936001, UT9000077, UT1939, OREA894004, UT2371, UT9002850
239	➢ Rail latéral *Zijrail*	2	5	10	ACCP936001, UT9000077, UT9000131, UT1939, UT2371

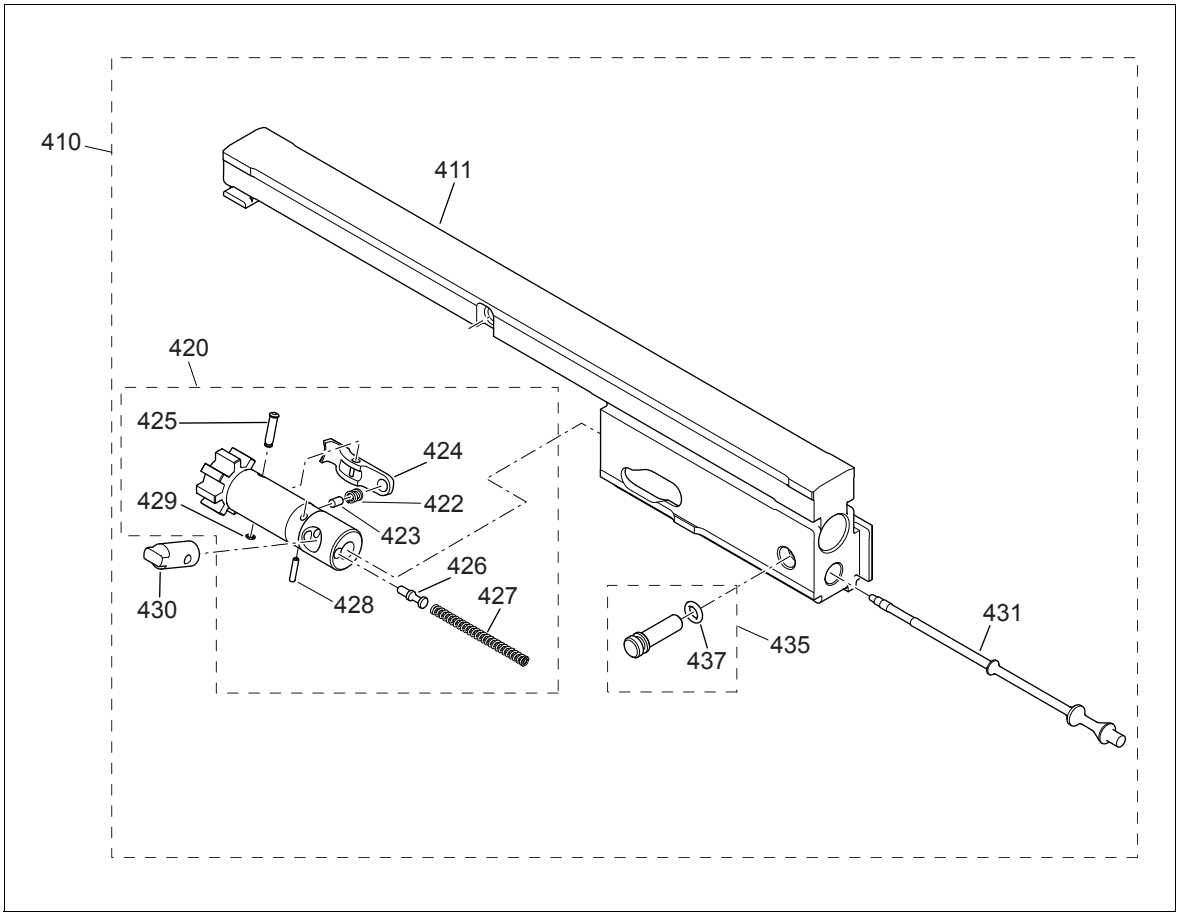

Fig. 3.e. - Glissière assemblée
Fig. 3.e. - Samengestelde schuif

3.4. PIECES MOBILES ASSEMBLEES (Fig. 3.e)
SAMENSTELLING VAN DE BEWEEGBARE ONDERDELEN (Fig. 3.e)

3.4.1. Glissière assemblée (Fig. 3.e)
Samengestelde schuif (Fig. 3.e)

N° Cat *Cat. Nr.*	Description *Beschrijving*	Qté par unité *Aantal*	FM	AM	Outils et calibres *Gereedschappen & kalibers*
410	Glissière assemblée *Samengestelde schuif*	1	-	-	-
411	➢ Corps de glissière *Schuifframe*	1	-	2	-
420	➢ Verrou assemblé *Samengstelde grendel*	1	2	5	G115, G166, G167
422	➢ Ressort d'extracteur *Veer van de uittrekker*	1	5	10	OREA856001, UT1834, UT1835, UT9000237, UT9001757, OREA700/1
423	➢ Amortisseur *Demper*	1	5	10	OREA856001, UT1834, UT1835, UT9000237, UT9001757, OREA700/1
424	➢ Extracteur *Uittrekker*	1	2	5	OREA856001, UT1834, UT1835, UT9000237, UT9001757,OREA700/1, G171
425	➢ Axe d'extracteur *As van de uittrekker*	1	2	5	OREA856001, UT1834, UT1835, UT9000237, UT9001757, OREA700/1
426	➢ Ejecteur *Uitwerper*	1	2	5	OREA850001, UT1834, UT1835, UT9000237, UT9001757,UT9002520, OREA700/1
427	➢ Ressort d'éjecteur *Uitwerperveer*	1	5	10	OREA850001, UT1834, UT1835, UT9000237, UT9001757,UT9002520, OREA700/1
428	➢ Goupille cylindrique creuse dite goupille élastique *Spanbus*	1	5	10	OREA850001, UT1834, UT1835, UT9000237, UT9001757,UT9002520, OREA700/1
429	➢ Circlips *Borgring*	1	10	20	OREA856001, UT1834, UT1835, UT9000237, UT9001757, OREA700/1
430	➢ Came de verrou *Grendelnok*	1	5	10	-

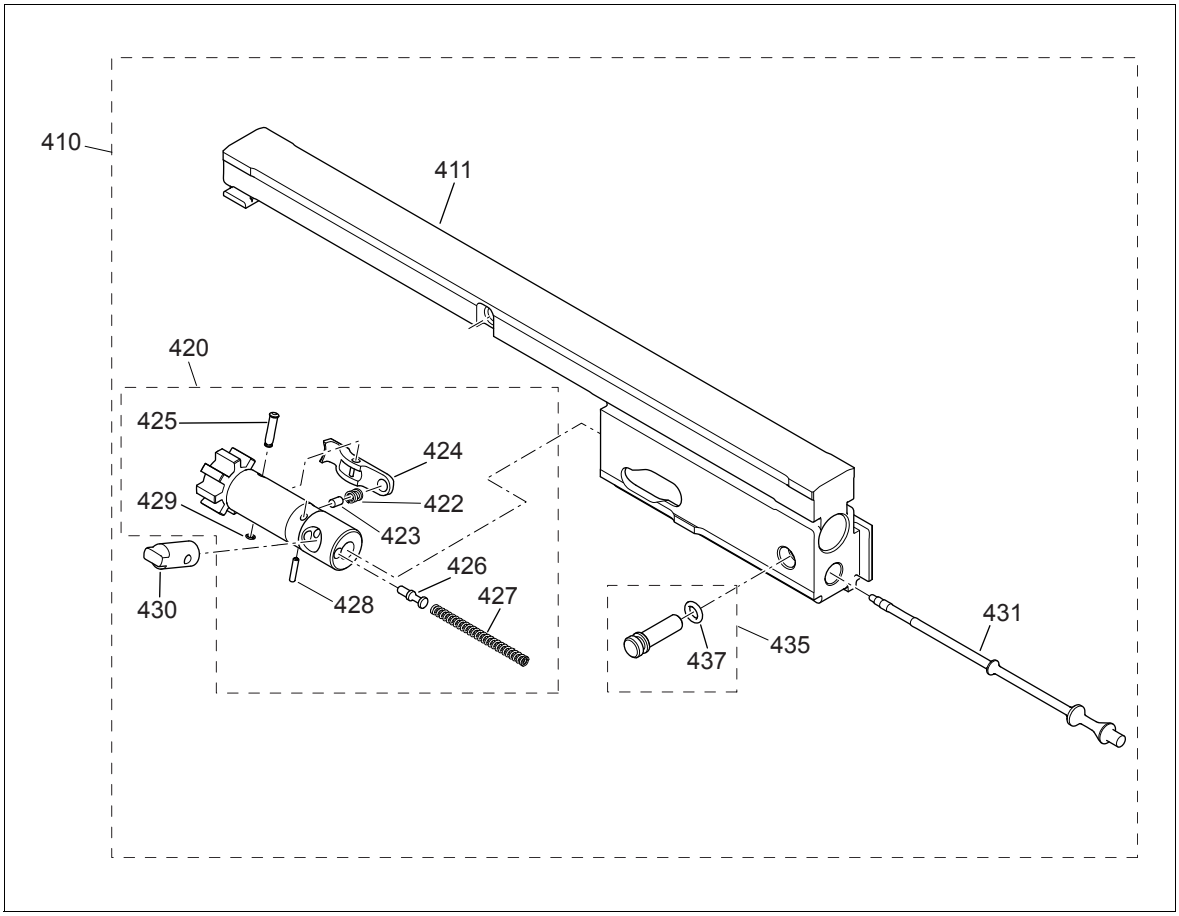

Fig. 3.e. - Glissière assemblée
Fig. 3.e. - Samengestelde schuif

3.4. PIECES MOBILES ASSEMBLEES (Fig. 3.e) (Suite)
SAMENSTELLING VAN DE BEWEEGBARE ONDERDELEN (Fig. 3.e) (Vervolg)

3.4.1 Glissière assemblée (Fig. 3.e) (Suite)
Samengestelde schuif (Fig. 3.e) (Vervolg)

N° Cat *Cat. Nr.*	Description *Beschrijving*	Qté par unité *Aantal*	FM	AM	Outils et calibres *Gereedschappen & kalibers*
431	➢ Percuteur *Slagpin*	1	5	10	G167
435	➢ Butée de percuteur assemblée *Samengestelde slagpinaanslag*	1	5	10	-
437	➢ O-ring (Joint torique) *O-ring*	1	5	10	UT9000131

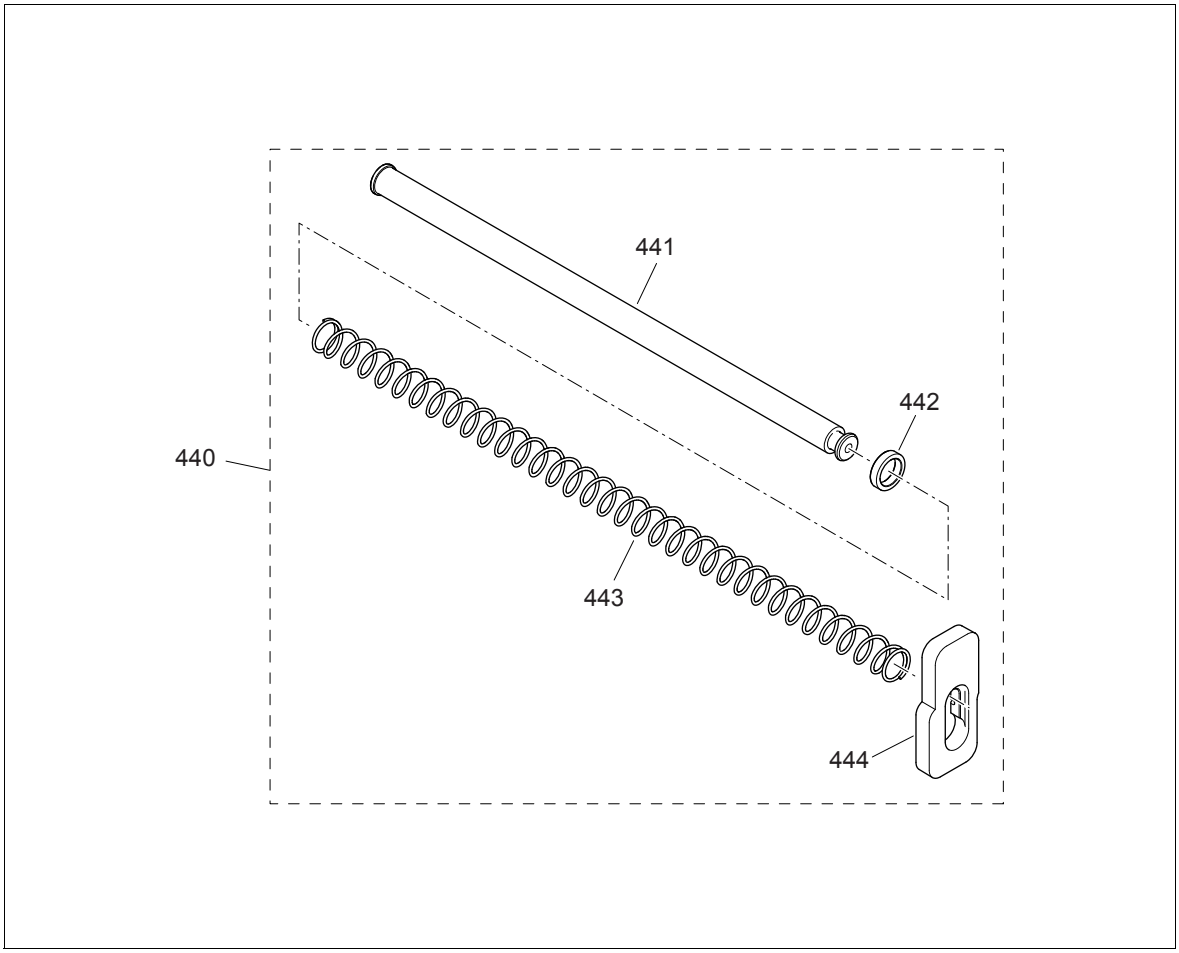

Fig. 3.f. - Ressort récupérateur assemblé
Fig. 3.f. - Samengestelde voorbrengerveer

3.4. PIECES MOBILES ASSEMBLEES (Fig. 3.e) (Suite)
SAMENSTELLING VAN DE BEWEEGBARE ONDERDELEN (Fig. 3.e) (Vervolg)

3.4.2. Ressort récupérateur assemblé (Fig. 3.f)
Samengestelde voorbrengerveer (Fig. 3.f)

N° Cat *Cat. Nr.*	Description *Beschrijving*	Qté par unité *Aantal*	FM	AM	Outils et calibres *Gereedschappen & kalibers*
440	Ressort récupérateur assemblé *Samengestelde voorbrengerveer*	1	2	5	-
441	➢ Guide ressort récupérateur *Voorbrengerveergeleider*	1	-	5	-
442	➢ Appui antérieur du ressort récupérateur *Voorste steun van voorbrengerveer*	1	-	5	-
443	➢ Ressort récupérateur *Voorbrengerveer*	1	-	5	-
444	➢ Appui postérieur du ressort récupérateur *Achterste steun van voorbrengerveer*	1	-	5	-

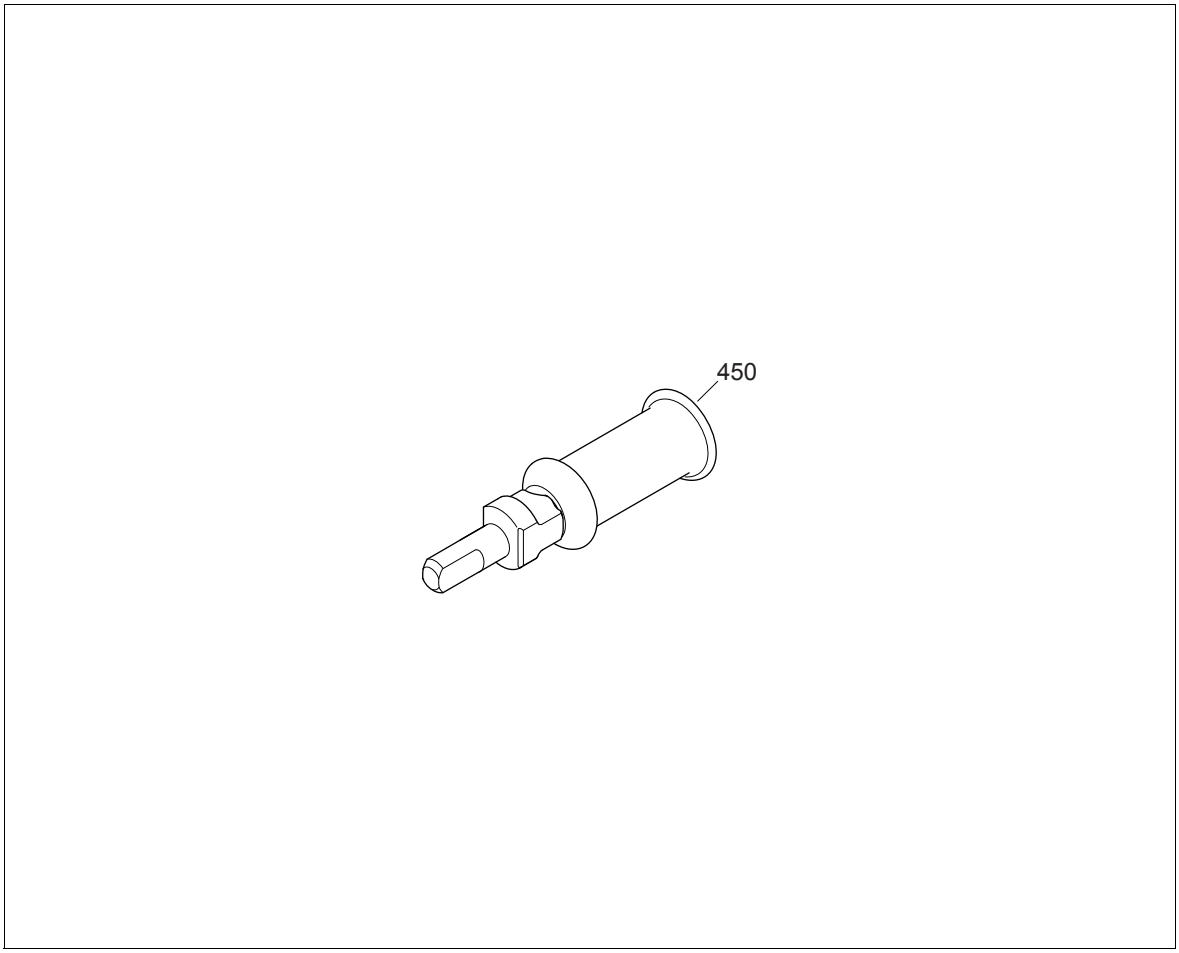

Fig. 3.g. - Manette d'armement
Fig. 3.g. - Spangreep

3.4. PIECES MOBILES ASSEMBLEES (Fig. 3.e) (Suite)
SAMENSTELLING VAN DE BEWEEGBARE ONDERDELEN (Fig. 3.e) (Vervolg)

3.4.3. Manette d'armement (Fig. 3.g)
Spangreep (Fig. 3.g)

N° Cat *Cat. Nr.*	Description *Beschrijving*	Qté par unité *Aantal*	FM	AM	Outils et calibres *Gereedschappen & kalibers*
450	Manette d'armement *Spangreep*	1	10	20	-

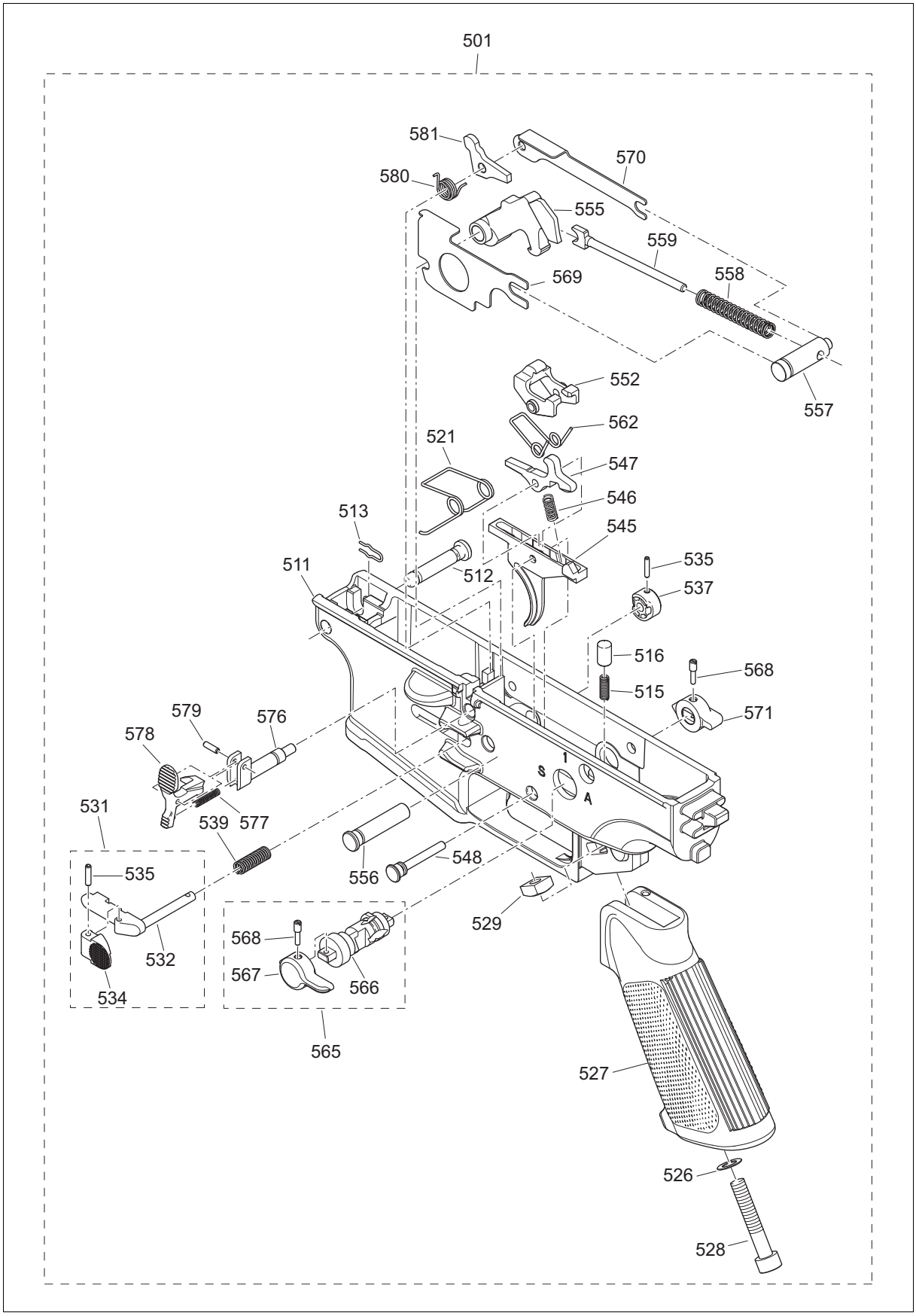

Fig. 3.h. - Sous-garde complète assemblée
Fig. 3.h. - Samengesteld geheel beugelkrop

3.5. SOUS-GARDE COMPLETE ASSEMBLEE (Fig. 3.h)
SAMENGESTELD GEHEEL BEUGELKROP *(Fig. 3.h)*

N° Cat *Cat. Nr.*	Description *Beschrijving*	Qté par unité *Aantal*	FM	AM	Outils et calibres *Gereedschappen & kalibers*
501	Sous-garde complète assemblée, couleur FDE, 90° *Samengesteld geheel beugelkrop, kleur FDE, 90°*	1	2	5	-
511	➢ Module de sous-garde *Beugelkrop*	1	2	5	-
512	➢ Broche du module de sous-garde *Demontagepin*	1	2	5	UT9002300, UT1831, UT9000131
513	➢ Circlips de broche *Borgring demontagepin*	1	5	10	UT9002300, UT1831, UT9000131
515	➢ Ressort d'indexage du levier de tir *Veer van de index van de schiet- en zekerheidsschakelaar*	1	-	5	UT9002300, UT1831, UT9000131, UT9000131, UT9000237, UT9001757, UT9002520, OREA700/1
516	➢ Index d'encliquetage du levier de tir *Inklikindex van de schiet- en zekerheidsschakelaar*	1	-	2	UT9002300, UT1831, UT9000131, UT9000131, UT9000237, UT9001757, UT9002520, OREA700/1
521	➢ Ressort de détente *Veer van de trekker*	1	-	2	UT9002300, UT1831, UT9000131, UT9000131, UT9000237, UT9001757, UT9002520, OREA700/1, OREA888003, OREA888002
526	➢ Rondelle éventail *Tandveerring*	1	5	10	UT1831, UT1939, UT2382
527	➢ Poignée de sous-garde *Handvat van de beugelkrop*	1	2	5	UT1831, UT1939, UT2382
528	➢ Vis 6 pans creux à tête cylindrique *Binnenzeskantbout met cilinderkop*	1	5	10	UT1831, UT1939, UT2382
529	➢ Ecrou carré grade C *Vierkantmoer, kwaliteit C*	1	5	10	UT1831, UT1939, UT2382
531	➢ Arrêtoir de chargeur *Laderpal*	1	-	-	UT1831, UT9000237, UT9001757, UT9002520
532	➢ Corps d'arrêtoir de chargeur *Lichaam laderpal*	1	-	2	UT1831, UT9000237, UT9001757, UT9002520
534	➢ Poussoir gauche d'arrêtoir de chargeur *Linker drukknop laderpal*	1	-	2	UT1831, UT9000237, UT9001757, UT9002520
535	➢ Goupille élastique fendue *Splitpen*	1	-	5	UT1831, UT9000237, UT9001757, UT9002520

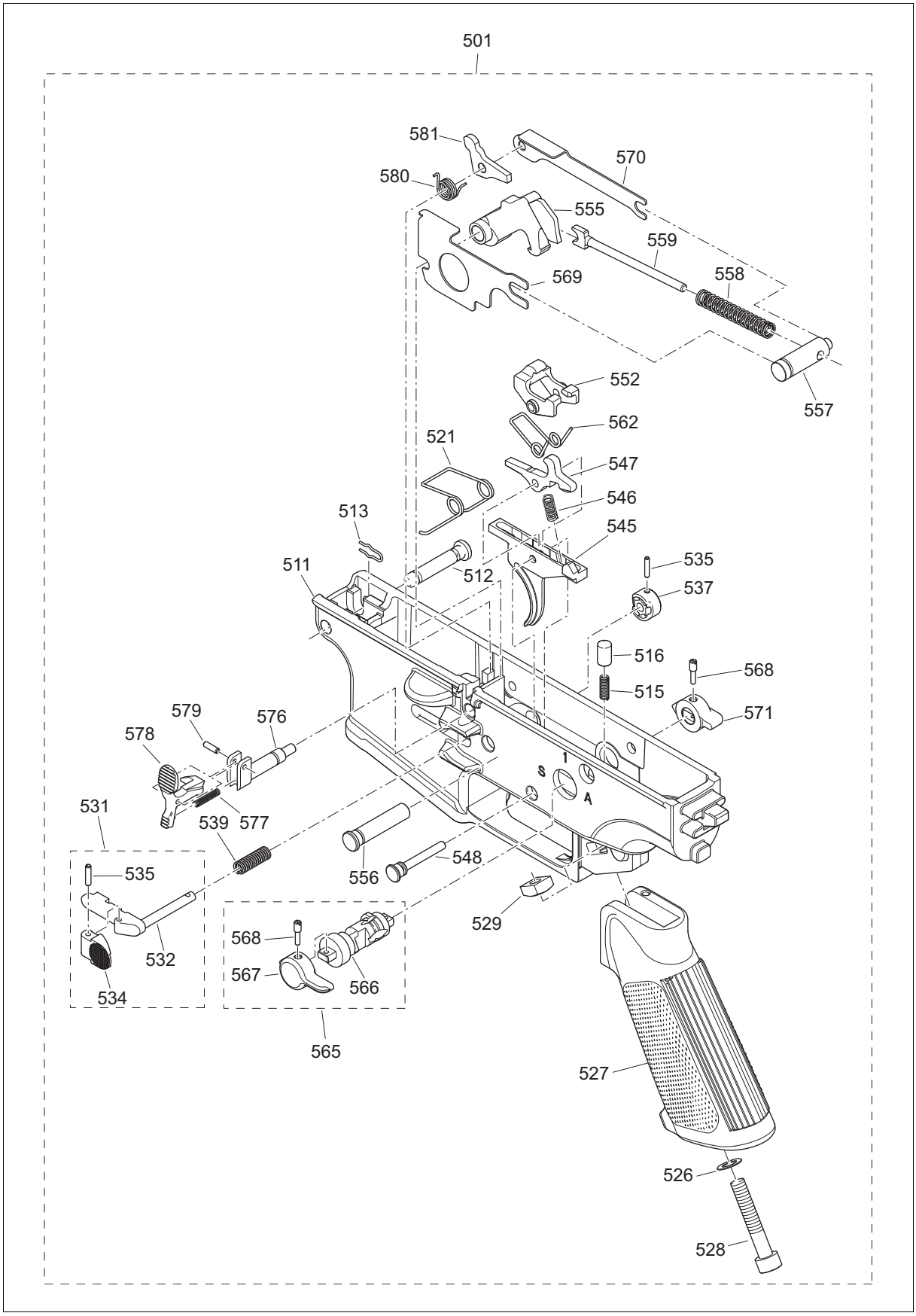

Fig. 3.h. - Sous-garde complète assemblée
Fig. 3.h. - Samengesteld geheel beugelkrop

3.5. SOUS-GARDE COMPLETE ASSEMBLEE (Fig. 3.h) (Suite)
SAMENGESTELD GEHEEL BEUGELKROP (Fig. 3.h) (Vervolg)

N° Cat *Cat. Nr.*	Description *Beschrijving*	Qté par unité *Aantal*	FM	AM	Outils et calibres *Gereedschappen & kalibers*
535	➢ Goupille élastique fendue *Splitpen*	1	-	5	UT1831, UT9000237, UT9001757, UT9002520
537	➢ Poussoir droit d'arrêtoir de chargeur *Rechter drukknop laderpal*	1	-	2	UT1831, UT9000237, UT9001757, UT9002520
539	➢ Ressort d'arrêtoir de chargeur *Veer van de laderpal*	1	-	5	UT1831, UT9000237, UT9001757, UT9002520
545	➢ Détente *Trekker*	1	-	2	UT9002300, UT1831, UT9000131, UT9000131, UT9000237, UT9001757, UT9002520, OREA700/1, OREA888003, OREA888002
546	➢ Ressort de gâchette *Veer van de spanklink*	1	-	5	UT9002300, UT1831, UT9000131, UT9000131, UT9000237, UT9001757, UT9002520, OREA700/1, OREA888003, OREA888002
547	➢ Gâchette (gâchette postérieure) *Spanklink (achterste spanklink)*	1	-	2	UT9002300, UT1831, UT9000131, UT9000131, UT9000237, UT9001757, UT9002520, OREA700/1, OREA888003, OREA888002
548	➢ Axe de détente *As van de trekker*	1	-	2	UT9002300, UT1831, UT9000131, UT9000131, UT9000237, UT9001757, UT9002520, OREA700/1, OREA888003, OREA888002
552	➢ Gâchette primaire (gâchette antérieure) *Spanklink 'two stage' (voorste spanklink)*	1	-	2	UT9002300, UT1831, UT9000131, UT9000131, UT9000237, UT9001757, UT9002520, OREA700/1, OREA888003, OREA888002
562	➢ Ressort de rappel de gâchette *Terugtrekveer van de spanklink*	1	-	2	UT9002300, UT1831, UT9000131, UT9000131, UT9000237, UT9001757, UT9002520, OREA700/1, OREA888003, OREA888002
555	➢ Chien *Haan*	1	-	2	UT9002300, UT1831, UT9000131, UT9000131, UT9000237, UT9001757, UT9002520, OREA700/1

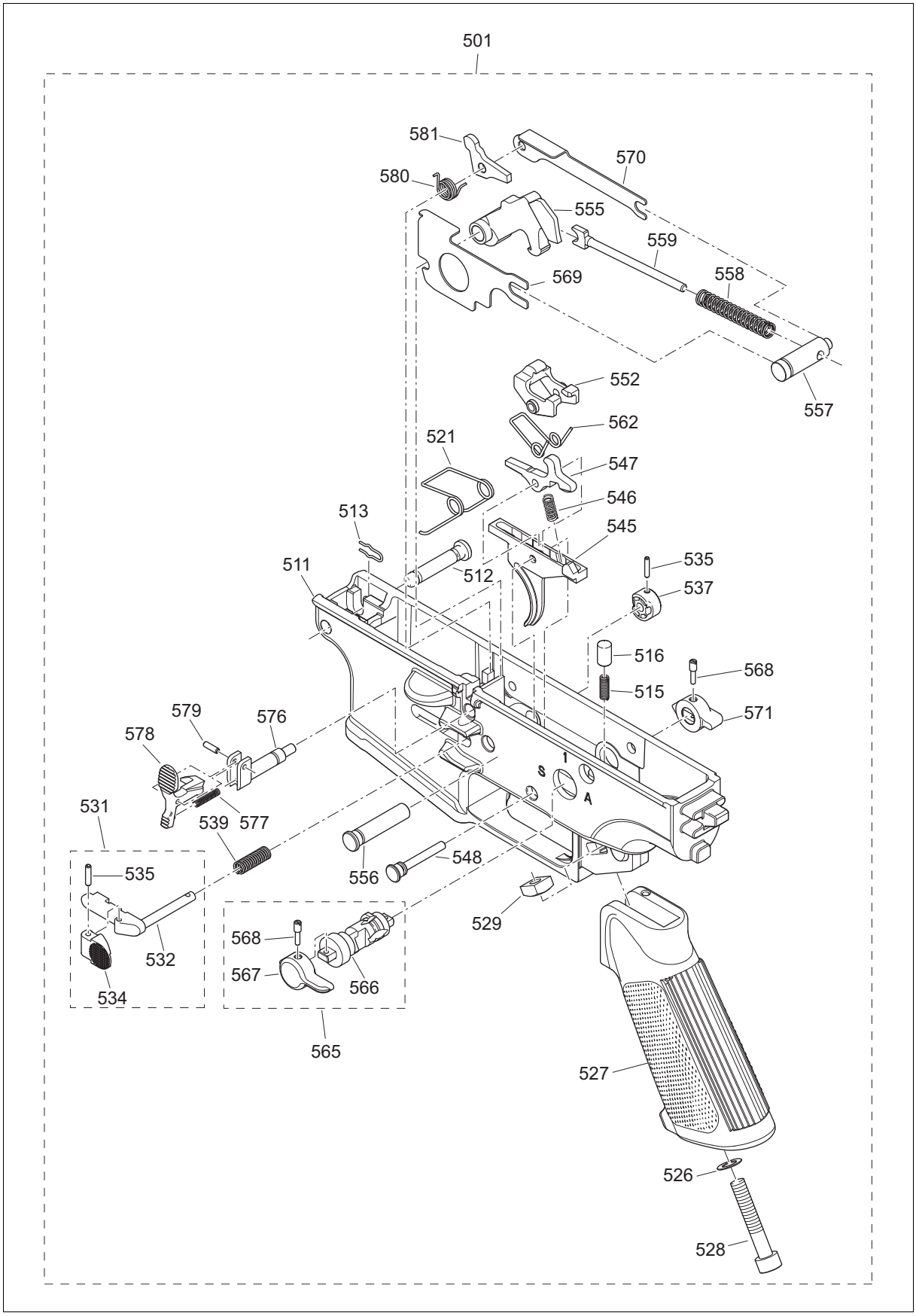

Fig. 3.h. - Sous-garde complète assemblée
Fig. 3.h. - Samengesteld geheel beugelkrop

3.5. SOUS-GARDE COMPLETE ASSEMBLEE (Fig. 3.h) (Suite)
SAMENGESTELD GEHEEL BEUGELKROP (Fig. 3.h) (Vervolg)

N° Cat *Cat. Nr.*	Description *Beschrijving*	Qté par unité *Aantal*	FM	AM	Outils et calibres *Gereedschappen & kalibers*
556	➢ Axe du chien *As van de haan*	1	-	2	UT9002300, UT1831, UT9000131, UT9000131, UT9000237, UT9001757, UT9002520, OREA700/1
557	➢ Appui ressort du chien *Veersteun van de haan*	1	-	2	UT9002300, UT1831, UT9000131, UT9000131, UT9000237, UT9001757, UT9002520, OREA700/1
558	➢ Ressort du chien *Veer van de haan*	1	-	5	UT1831, UT9000131, UT9000131, UT9000237, UT9001757, UT9002520, OREA700/1
559	➢ Guide de ressort du chien *Geleider van de veer van de haan*	1	-	5	UT1831, UT9000131, UT9000131, UT9000237, UT9001757, UT9002520, OREA700/1
565	➢ Levier de tir assemblé *Samengestelde schiet- en zekerheidsschakelaar*	1	-	-	UT9002300, UT1831, UT9000131, UT9000131, UT9000237, UT9001757, UT9002520, OREA700/1
566	➢ Corps de sélecteur de tir *Lichaam van de schiet- en zekerheidsschakelaar*	1	-	2	UT1831, UT9000131, UT9000237, UT9001757, UT9002520, OREA700/1
567	➢ Bras du levier de tir *Schiet- en zekerheidsschakelaar*	1	5	10	UT1831, UT9000131, UT9000237, UT9001757, UT9002520, OREA700/1
568	➢ Vis de fixation des bras du levier de tir *Borgschroef schiet- en zekerheidsschakelaar*	1	5	10	UT9000131
568	➢ Vis de fixation des bras du levier de tir *Borgschroef schiet- en zekerheidsschakelaar*	1	5	10	UT9000131
569	➢ Plaque de verrouillage des axes *Sluitplaat assen*	1	-	2	UT9002300, UT1831, UT9000131, UT9000131, UT9000237, UT9001757, UT9002520, OREA700/1
570	➢ Tôle d' obturation *Beschermplaat*	1	-	2	UT1831, UT9000131, UT9000131, UT9000237, UT9001757, UT9002520, OREA700/1

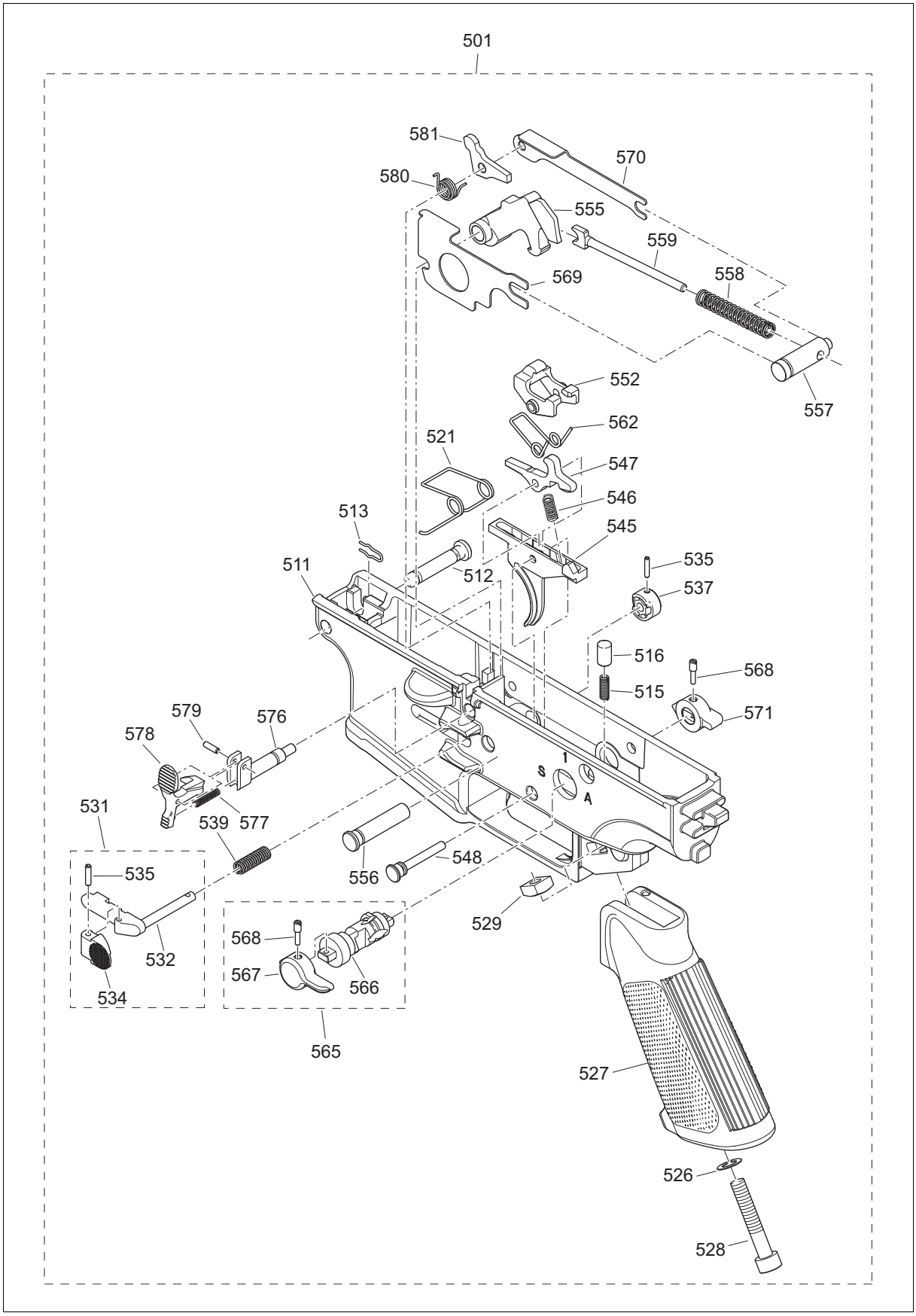

Fig. 3.h. - Sous-garde complète assemblée
Fig. 3.h. - Samengesteld geheel beugelkrop

3.5. SOUS-GARDE COMPLETE ASSEMBLEE (Fig. 3.h) (Suite)
SAMENGESTELD GEHEEL BEUGELKROP (Fig. 3.h) (Vervolg)

N° Cat *Cat. Nr.*	Description *Beschrijving*	Qté par unité *Aantal*	FM	AM	Outils et calibres *Gereedschappen & kalibers*
571	➢ Bras court du levier de tir *Korte schiet- en zekerheidsschakelaar*	1	5	10	UT9000131
576	➢ Support arrêtoir de glissière *Steun schuiftegenhouder*	1	-	-	UT1831, UT9000131, UT9000131, UT9000237, UT9001757, UT9002520, OREA700/1
577	➢ Ressort d'arrêtoir de glissière *Veer van de schuiftegenhouder*	1	-	2	UT1831, UT9000131, UT9000131, UT9000237, UT9001757, UT9002520, OREA700/1
578	➢ Corps d'arrêtoir de glissière *Lichaam van de schuiftegenhouder*	1	-	5	UT1831, UT9000131, UT9000131, UT9000237, UT9001757, UT9002520, OREA700/1
579	➢ Goupille élastique fendue *Splitpen*	1	-	5	UT1831, UT9000131, UT9000131, UT9000237, UT9001757, UT9002520, OREA700/1
580	➢ Ressort de gâchette d'automaticité *Veer van de automatische spanklink*	1	-	5	UT1831, UT9000131, UT9000131, UT9000237, UT9001757, UT9002520, OREA700/1
581	➢ Gâchette d'automaticité *Automatische spanklink*	1	-	2	UT1831, UT9000131, UT9000131, UT9000237, UT9001757, UT9002520, OREA700/1

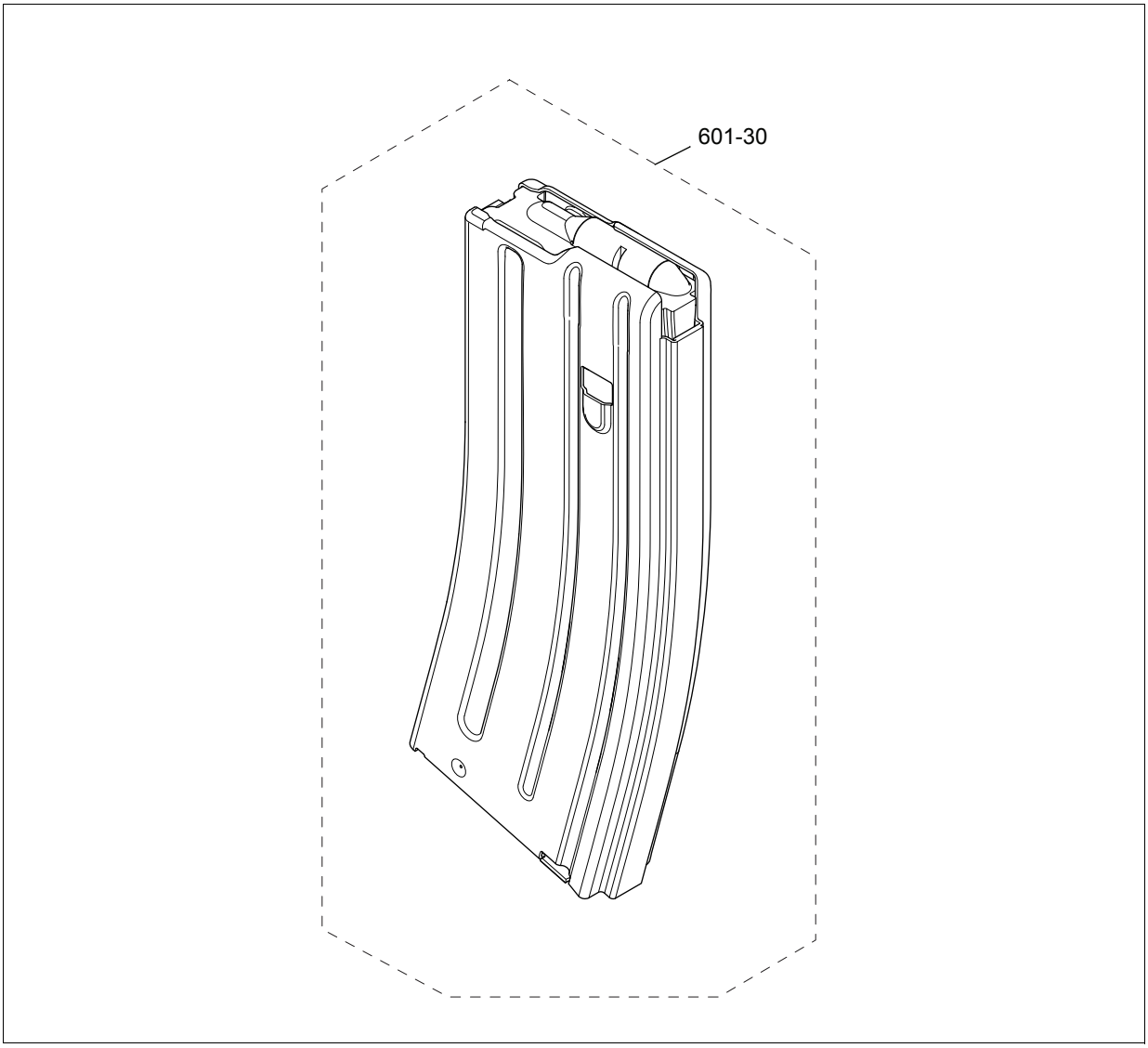

Fig. 3.i. - Chargeur assemblé 30 coups
Fig. 3.i. - Geheel lader 30 schoten

3.6. CHARGEUR ASSEMBLE 30 COUPS (Fig. 3.i)
GEHEEL LADER 30 SCHOTEN (Fig. 3.i)

N° Cat *Cat. Nr.*	Description *Beschrijving*	Qté par unité *Aantal*	FM	AM	Outils et calibres *Gereedschappen & kalibers*
601-30	Chargeur assemblé 30 coups *Geheel lader 30 schoten*	1	25	50	-

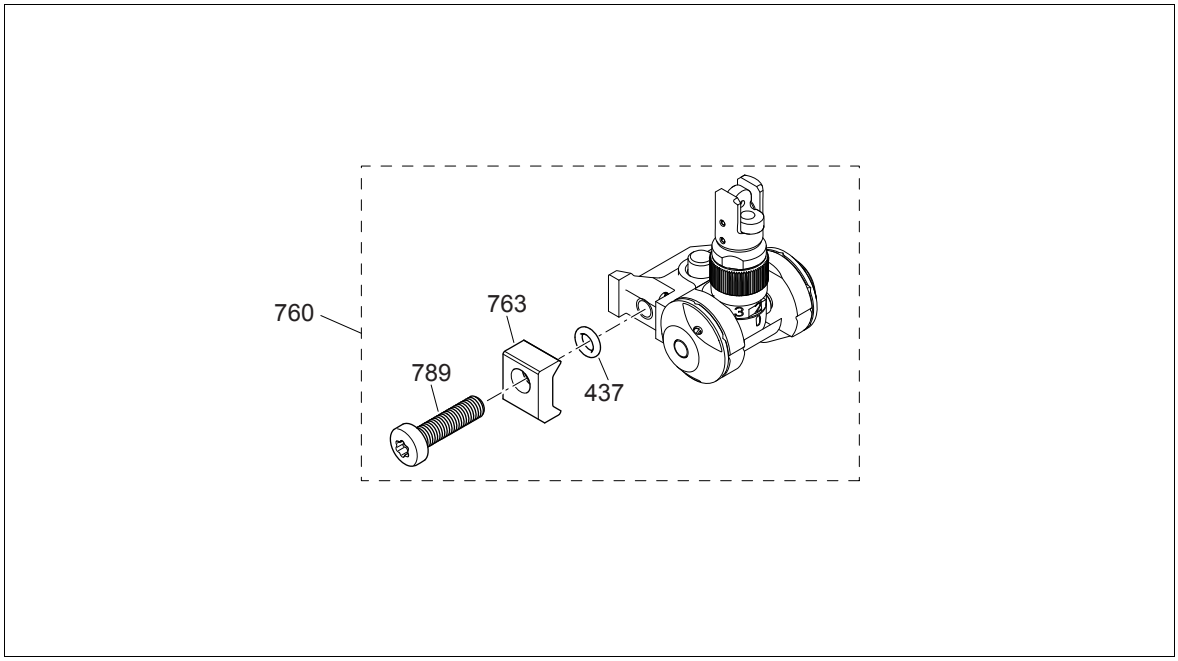

Fig. 3.j. - Ensemble hausse
Fig. 3.j. - Geheel vizier

3.7. ENSEMBLE HAUSSE (Fig. 3.j)
GEHEEL VIZIER (Fig. 3.j)

N° Cat *Cat. Nr.*	Description *Beschrijving*	Qté par unité *Aantal*	FM	AM	Outils et calibres *Gereedschappen & kalibers*
760	Ensemble hausse *Geheel vizier*	1	2	5	ACCP936001, 849/1
437	➢ O-ring (Joint torique) *O-ring*	1	10	20	ACCP936001, 849/1
763	➢ Etrier *Vergrendelingsplaat*	1	5	10	ACCP936001, 849/1
789	➢ Vis d'assemblage *Schroef vergrendelingsplaat*	1	5	10	ACCP936001, 849/1

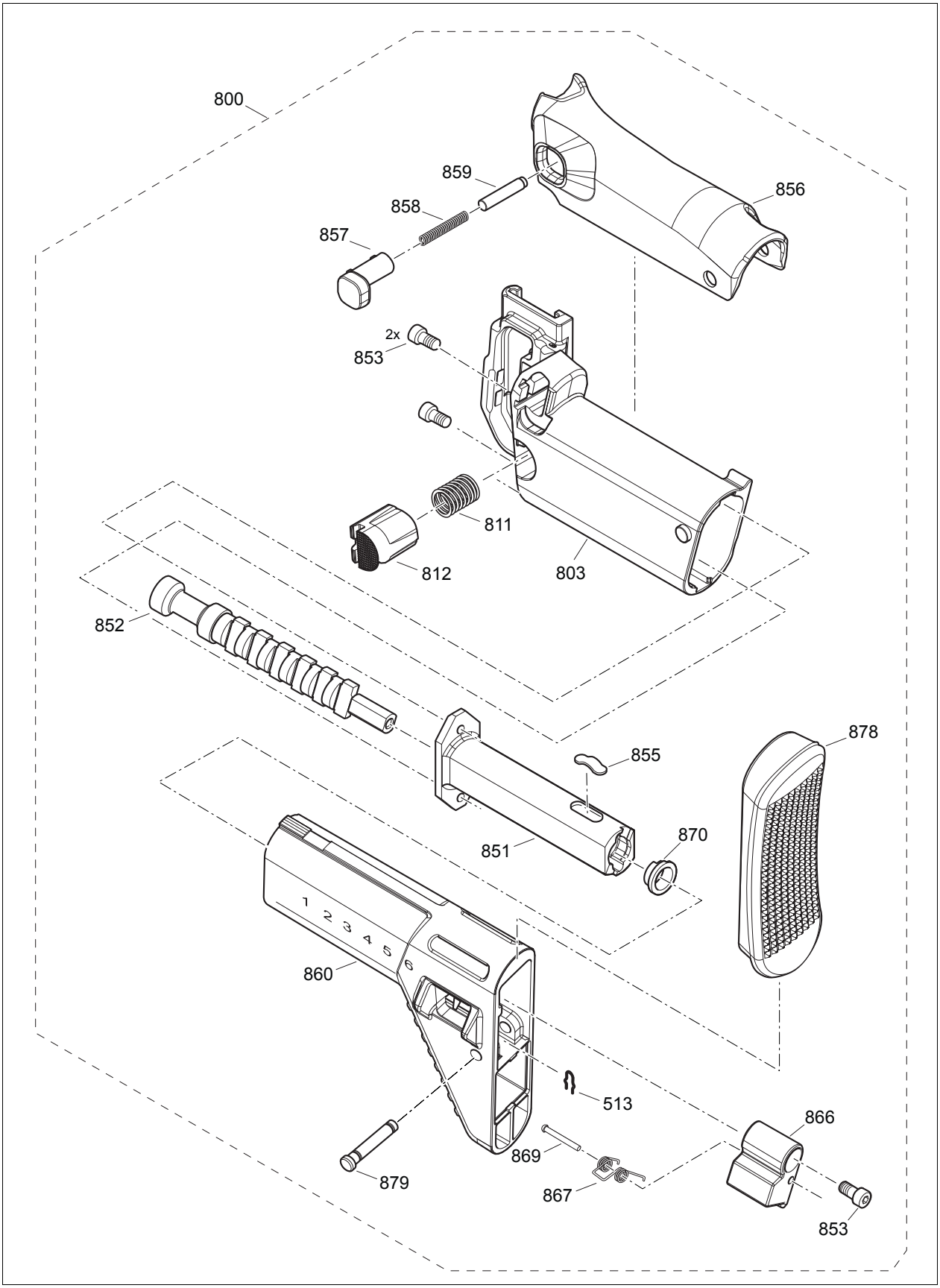

Fig. 3.k. - Module de crosse complet
Fig. 3.k. - Geheel kolfmodule

3.8. MODULE DE CROSSE COMPLET (Fig. 3.k)
GEHEEL KOLFMODULE (Fig. 3.k)

N° Cat *Cat. Nr.*	Description *Beschrijving*	Qté par unité *Aantal*	FM	AM	Outils et calibres *Gereedschappen & kalibers*
800	Module de crosse complet *Geheel kolfmodule*	1	2	5	-
513	➢ Circlips de broche *Borgring van de stootspil*	1	5	10	UT9000131, UT9001757
803	➢ Ensemble bloc support de crosse *Geheel steunblok van de kolf*	1	-	-	-
811	➢ Ressort de verrou de crosse *Veer kolfgrendel*	1	2	5	UT9000131
812	➢ Verrou de crosse *Kolfgrendel*	1	2	5	UT9000131
851	➢ Support de vis de réglage *Steun van de afstelschroef*	1	-	2	UT9000131,UT9001757, UT1939, UT2381
852	➢ Vis de réglage de crosse *Afstelschroef kolf*	1	-	2	UT9000131,UT9001757, UT1939, UT2381
853	➢ Vis 6 pans creux à tête cylindrique *Binnenzeskantbout met cilinderkop*	3	5	10	UT9000131,UT9001757, UT1939, UT2381
855	➢ Lame de ressort *Veerblad*	1	-	5	UT9000131,UT9001757, UT1939, UT2381
856	➢ Appui joue *Wangsteun*	1	2	5	UT9001757, OREA700/1
857	➢ Bouton de réglage de l'appuie joue *Afstelknop wangsteun*	1	2	5	UT9001757, OREA700/1
858	➢ Ressort de verrou d'appuie joue *Veer van de grendel van de wangsteun*	1	2	5	UT9001757, OREA700/1
859	➢ Axe de verrou *As van de grendel van de wangsteun*	1	2	5	UT9001757, OREA700/1
860	➢ Support de crosse postérieur *Kolfachterplaat*	1	-	2	UT9000131,UT9001757, UT1939, UT2381
866	➢ Poussoir de déverouillage de crosse *Ontgrendelknop van de kolf*	1	-	2	UT9000131,UT9001757, UT1939, UT2381
867	➢ Ressort de poussoir de déverouillage de crosse *Veer ontgrendelknop van de kolf*	1	-	5	UT9000131,UT9001757, UT1939, UT2381
869	➢ Rivet à tête fraisée *Verzonken klinknagel*	1	-	2	UT9000131,UT9001757, UT1939, UT2381
870	➢ Rondelle de crosse *Veerring kolf*	1	-	2	UT9000131,UT9001757, UT1939, UT2381
878	➢ Plaque de couche *Kolfplaat*	1	2	5	UT9000131, UT9001757
879	➢ Axe de plaque de couche *As van de kolfplaat*	1	2	5	UT9000131, UT9001757

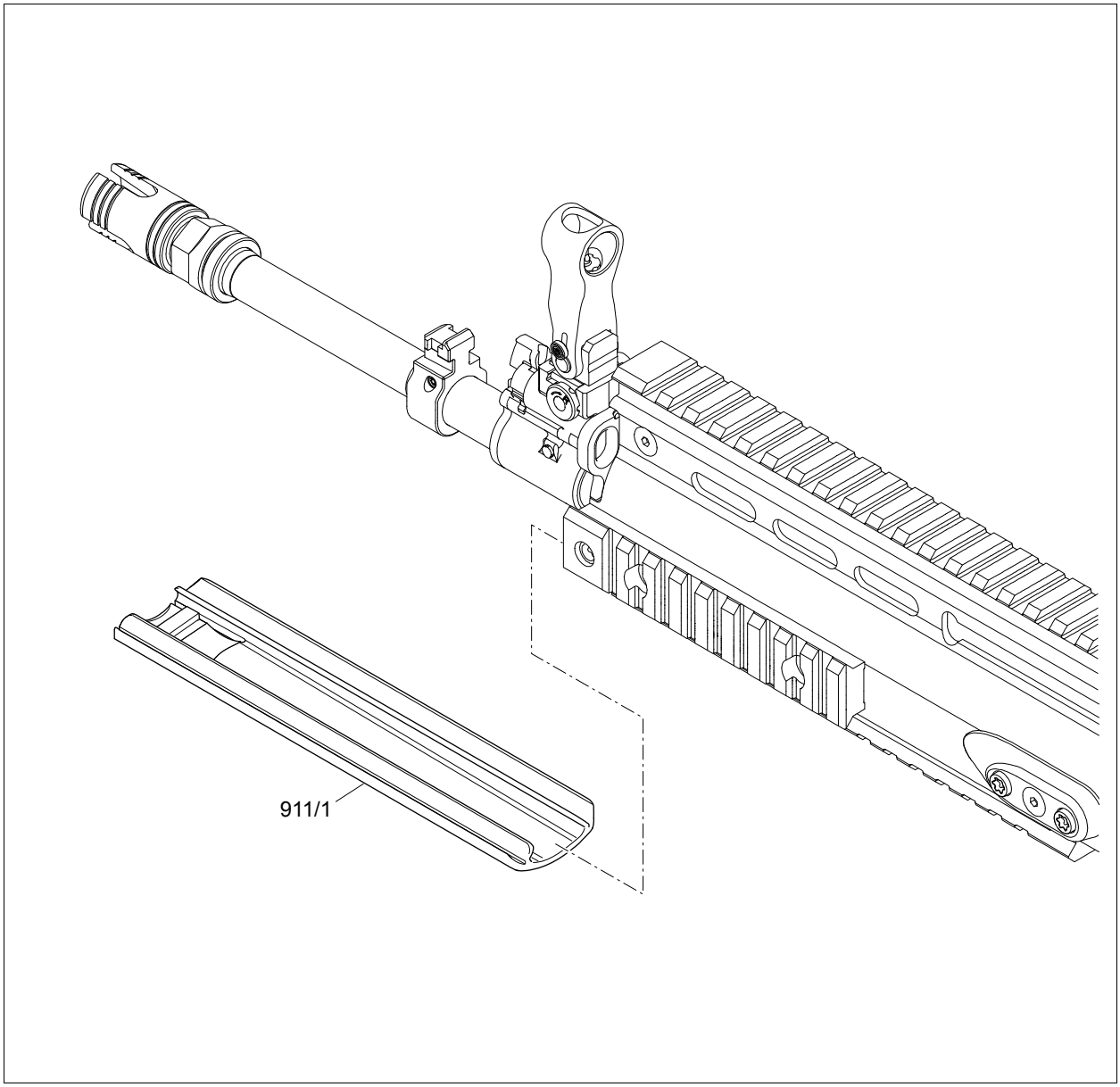

Fig. 3.l. - Protège rail 6,15" long
Fig. 3.l. - Railbescherming 6,15" lang

3.9. PROTEGE RAIL 6,15" LONG (Fig. 3.l)
RAILBESCHERMING 6,15" LANG (Fig. 3.l)

N° Cat *Cat. Nr.*	Description *Beschrijving*	Qté par unité *Aantal*	FM	AM	Outils et calibres *Gereedschappen & kalibers*
911/1	Protège rail 6,15" long *Railbescherming 6,15" lang*	1	10	20	-

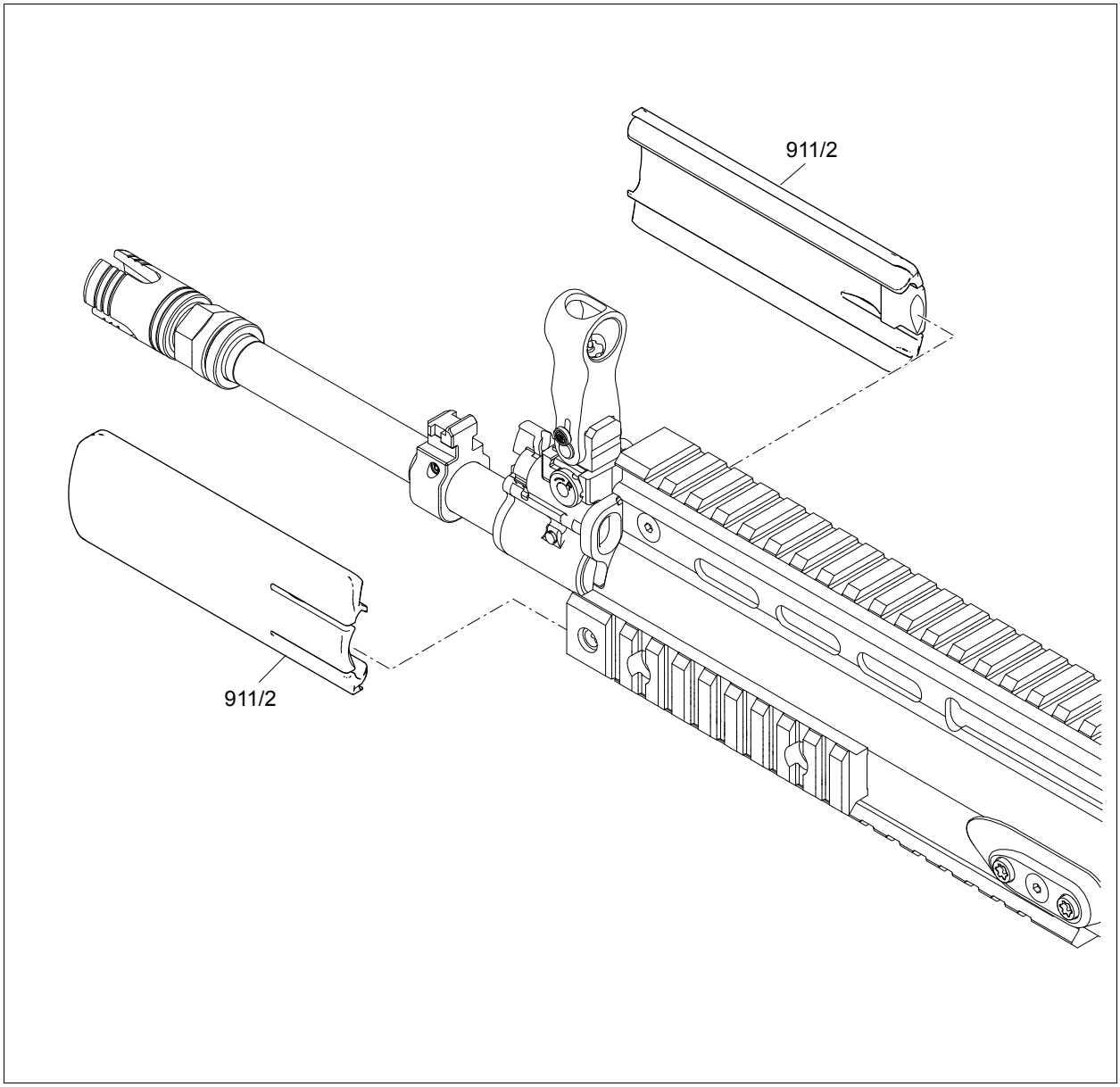

Fig. 3.m. - Protège rail 4,125" long
Fig. 3.m. - Railbescherming 4,125" lang

3.10. PROTEGE RAIL 4,125" LONG (Fig. 3.m)
RAILBESCHERMING 4,125" LANG (Fig. 3.m)

N° Cat *Cat. Nr.*	Description *Beschrijving*	Qté par unité *Aantal*	FM	AM	Outils et calibres *Gereedschappen & kalibers*
911/2	Protège rail 4,125" long *Railbescherming 4,125" lang*	2	20	40	-

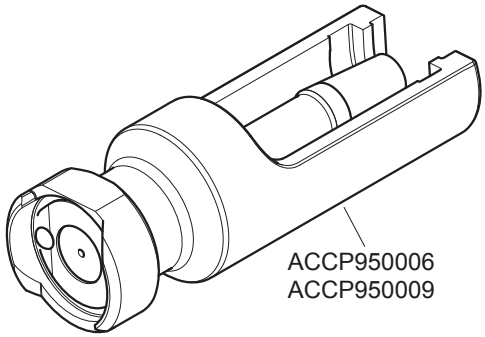

Fig. 4.a. - Accessoires
Fig. 4.a. - Toebehoren

CHAPITRE 4 : ACCESSOIRES, OUTILS ET CALIBRES

HOOFDSTUK 4 : TOEBEHOREN, GEREEDSCHAPPEN EN KALIBERS

4.1. ACCESSOIRES (Fig. 4.a)
TOEBEHOREN (Fig. 4.a)

N° Cat *Cat. Nr.*	Description *Beschrijving*	Qté par unité *Aantal*
ACCP950009	Ensemble appareil tir en blanc pour FN SCAR®-L STD *Apparaat voor afvuren losse patronen FN SCAR®-L STD*	1
ACCP950006	Ensemble appareil tir en blanc pour FN SCAR®-L CQC *Apparaat voor afvuren losse patronen FN SCAR®-L CQC*	1
ACCE470012	Poignée rabattable 7 positions avec fixation rapide pour rail picatinny (*) *Opklapbare greep 7 posities met snelkoppeling voor picatinny rail (*)*	1
ACCE470013	Bouchon de poignée rabattable (*) *Dop voor opklapbare greep (*)*	1
ACCE330008	Housse de transport du viseur optique standard, couleur kangaroo (*) *Transporttas voor standaard optisch vizier, kleur kangaroo (*)*	1
ACCE330006	Housse de transport pour lampe torche, couleur kangaroo (*) *Transporttas voor lamp, kleur kangaroo (*)*	1
ACCE720013	Bretelle tactique, couleur kangaroo (*) *Tactische draagriem, kleur kangaroo (*)*	1
ACCP601002	Chargeur assemblé 30 coups (*) *Samengestelde lader, 30 schoten (*)*	1
ACCP010008	Canon 5.56x45 complet assemblé (S 14.5") (*) *Samengestelde complete STD-loop 5.56x45 (S 14.5") (*)*	1
ACCP010103	Canon 5.56x45 complet assemblé CQC *(*)* *Samengestelde complete CQC-loop 5.56x45 (*)*	1

(*) Pas représenté.

(*) Niet geïllustreerd.

Fig. 4.b. - Kit de nettoyage FN SCAR®-L
Fig. 4.b. - Reinigingskit FN SCAR®-L

4.2. KIT (Fig. 4.b)
KIT (Fig. 4.b)

N° Cat *Cat. Nr.*	Description *Beschrijving*	Qté par unité *Aantal*
KITP7150	Kit de nettoyage FN SCAR®-L *Reinigingskit FN SCAR®-L*	1
849	➢ Outil de réglage du guidon en élévation *Gereedschap voor hoogteafstelling korrel*	1
849/1	➢ Outil de réglage du guidon en latéral *Gereedschap voor zijdelingse afstelling korrel*	1
930/1	➢ Ensemble d'outils de nettoyage pour FN SCAR®-L *Set reinigingsgereedschappen voor FN SCAR®-L*	1
ACCE895/3	➢➢ Trousse pour outils de nettoyage (*) *Tas voor reinigingsgereedschappen (*)*	1
OREA700/1	➢➢ Burette (*) *Oliebusje (*)*	1
OREA830/1	➢➢ Brosse de nettoyage de chambre (**) *Reinigingsborstel voor kamer (**)*	1
OREA832/1	➢➢ Brosse de nettoyage du canon (**) *Reinigingsborstel voor loop (**)*	1
OREA835	➢➢ Ensemble de tiges de nettoyage *Set rechte reinigingsstokken*	1
	➢➢➢ Poignée de tige de nettoyage *Greep voor reinigingsstok*	1
	➢➢➢ Tige de nettoyage droite *Rechte reinigingsstok*	4
	➢➢➢ Tige avec œillet a l'extrémité *Stok met oog aan uiteinde*	1
OREA949	➢➢ Brosse de nettoyage en nylon (*) *Nylon reinigingsborstel (*)*	1
OREA834	➢ Axe de nettoyage du trou d'évent *Reinigingsstokje voor gasuitlaat*	1
OREA965/1	➢ Grattoir assemblé, FN SCAR®-L *Samengestelde krabber FN SCAR®-L*	1

(*) Disponible par 25 pièces uniquement.
(*) Enkel verkrijgbaar per veelvoud van 25 stuks.

(**) Disponible par 100 pièces uniquement.
(**) Enkel verkrijgbaar per veelvoud van 100 stuks.

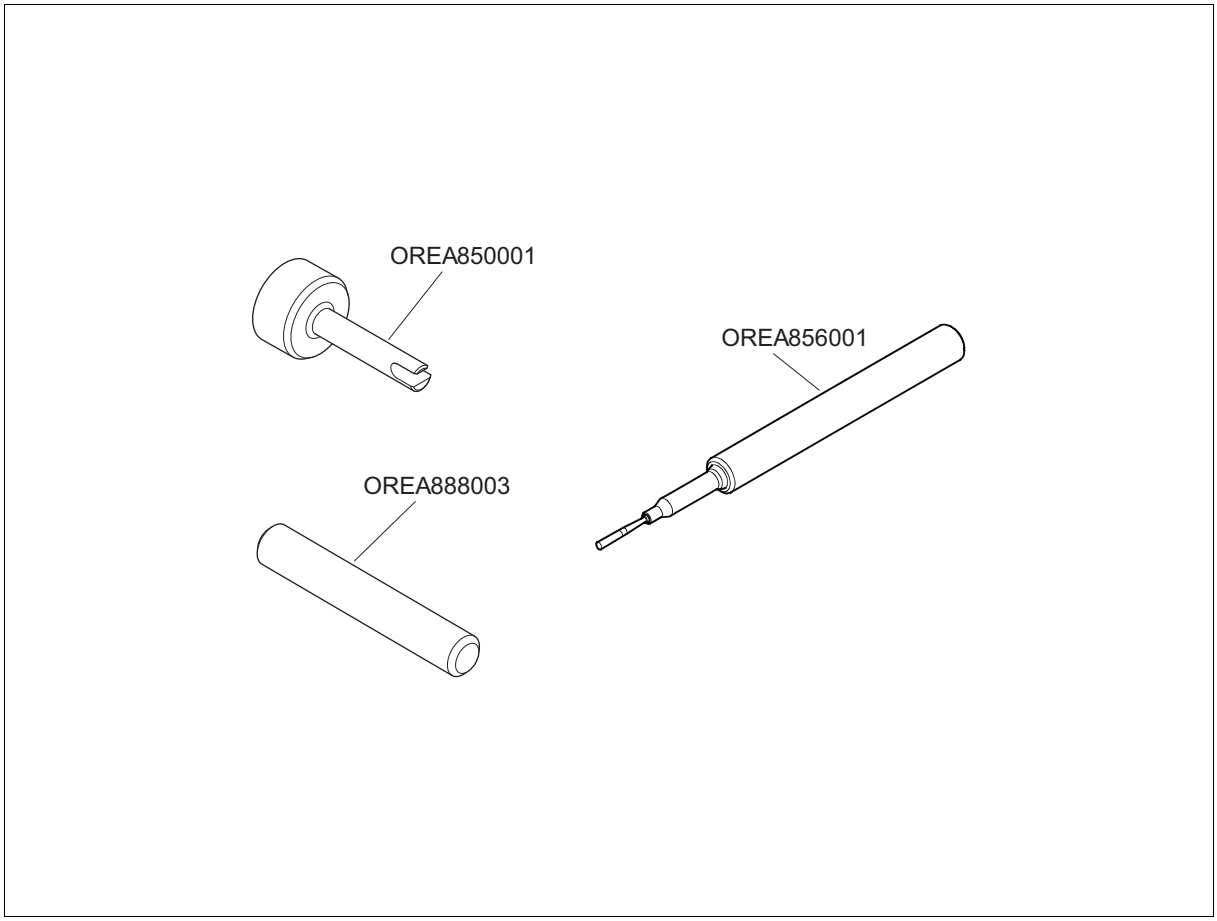

Fig. 4.c. - OREA

4.3. OUTILS
GEREEDSCHAPPEN

4.3.1. Liste des OREA (Fig. 4.c)
Lijsten van de OREA (Fig. 4.c)

N° Cat *Cat. Nr.*	Description *Beschrijving*	Qté par unité *Aantal*
OREA850001	Clé de montage de l'éjecteur *Montagesleutel voor uitwerper*	1
OREA856001	Outil de montage pour circlips d'axe d'extracteur *Montagegereedschap voor borgringen as van de uittrekker*	1
OREA888003	Axe de montage (3,5 x 20 mm) *Montagespil (3,5 x 20 mm)*	1
OREA894004	Flacon, Loctite 2701 (*) *Flesje, Loctite 2701 (*)*	1

(*) Pas représenté.

(*) Niet geïllustreerd.

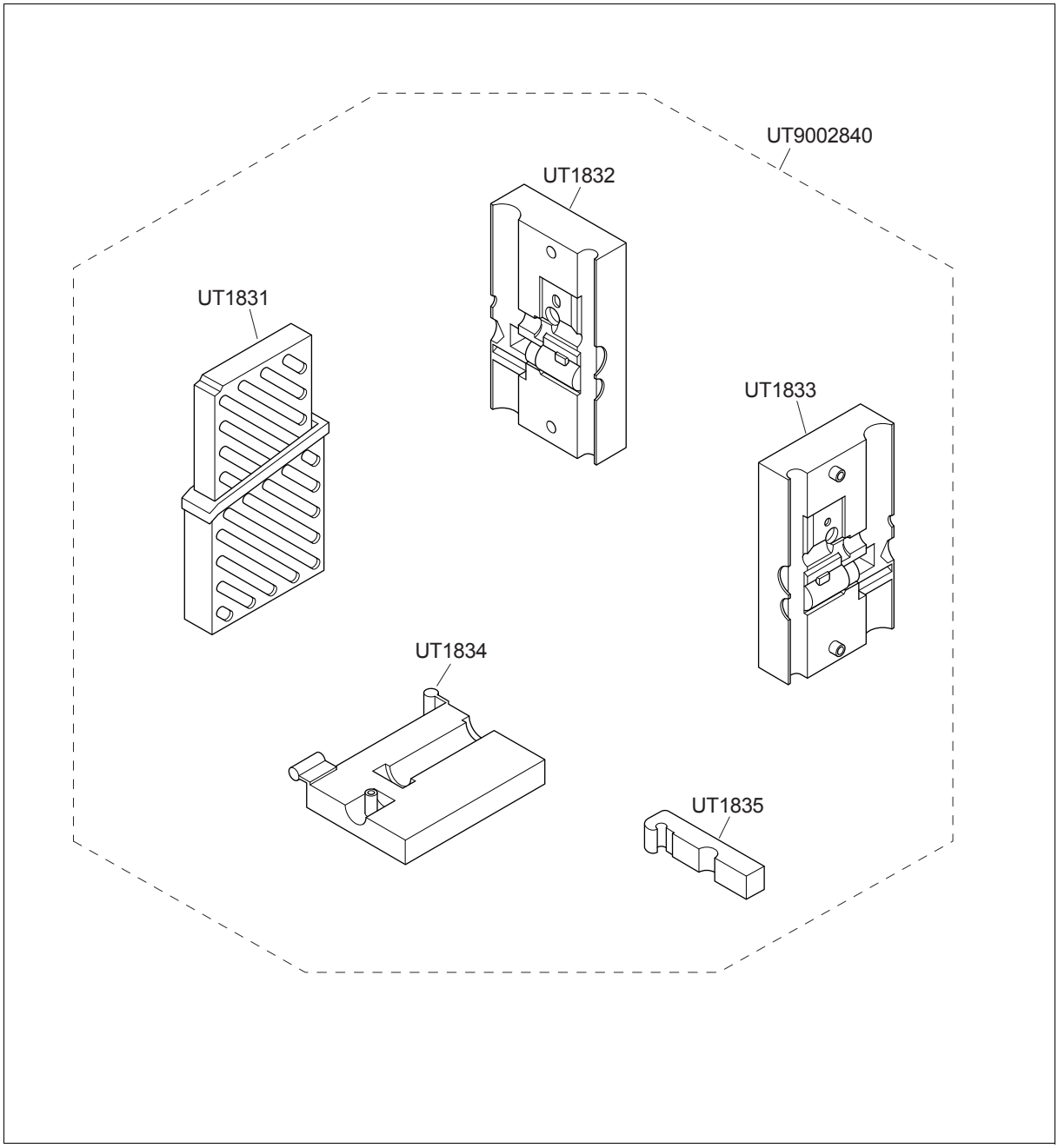

Fig. 4.d. - UT

4.3. OUTILS (Suite)
GEREEDSCHAPPEN (Vervolg)

4.3.2. Liste des UT (Fig. 4.d)
Lijst van de UT (Fig. 4.d)

N° Cat *Cat. Nr.*	Description *Beschrijving*	Qté par unité *Aantal*
UT9000077	Clé hexagonale 2,5 mm (*) *Inbussleutel 2,5 mm (*)*	1
UT9002300	Pince à becs (*) *Tang met gebogen bek (*)*	1
UT9002840	Ensemble d'étaux *Set klemblokken*	1
UT1831	➢ Bloc, étau pour sous-garde *Klemblok voor beugelkrop*	1
UT1832	➢ Bloc, étau droit pour carcasse et canon *Rechter klemblok voor frame en loop*	1
UT1833	➢ Bloc, étau gauche pour carcasse et canon *Linker klemblok voor frame en loop*	1
UT1834	➢ Bloc, étau pour verrou *Klemblok voor grendel*	1
UT1835	➢ Bloc, étau pour maintenir le verrou *Klemblok voor vastzetten grendel*	1
UT9000131	Tournevis 3 mm (*) *Schroevendraaier 3 mm (*)*	1
UT9001636	Tournevis 4 mm (*) *Schroevendraaier 4 mm(*)*	1
UT9000237	Chasse goupille 1,4 lg 15 (*) *Drevel 1,4 x 15 (*)*	1
UT9001757	Chasse goupille 1,9 mm (*) *Drevel 1,9 mm (*)*	1
UT9002740	Chasse goupille (*) *Drevel (*)*	1
UT9002750	Chasse goupille (*) *Drevel (*)*	1
UT9002520	Marteau 380g (*) *Hamer 380g (*)*	1
UT9002850	Décapeur thermique (*) *Thermische schroeier (*)*	1

(*) Pas représenté.

(*) Niet geïllustreerd.

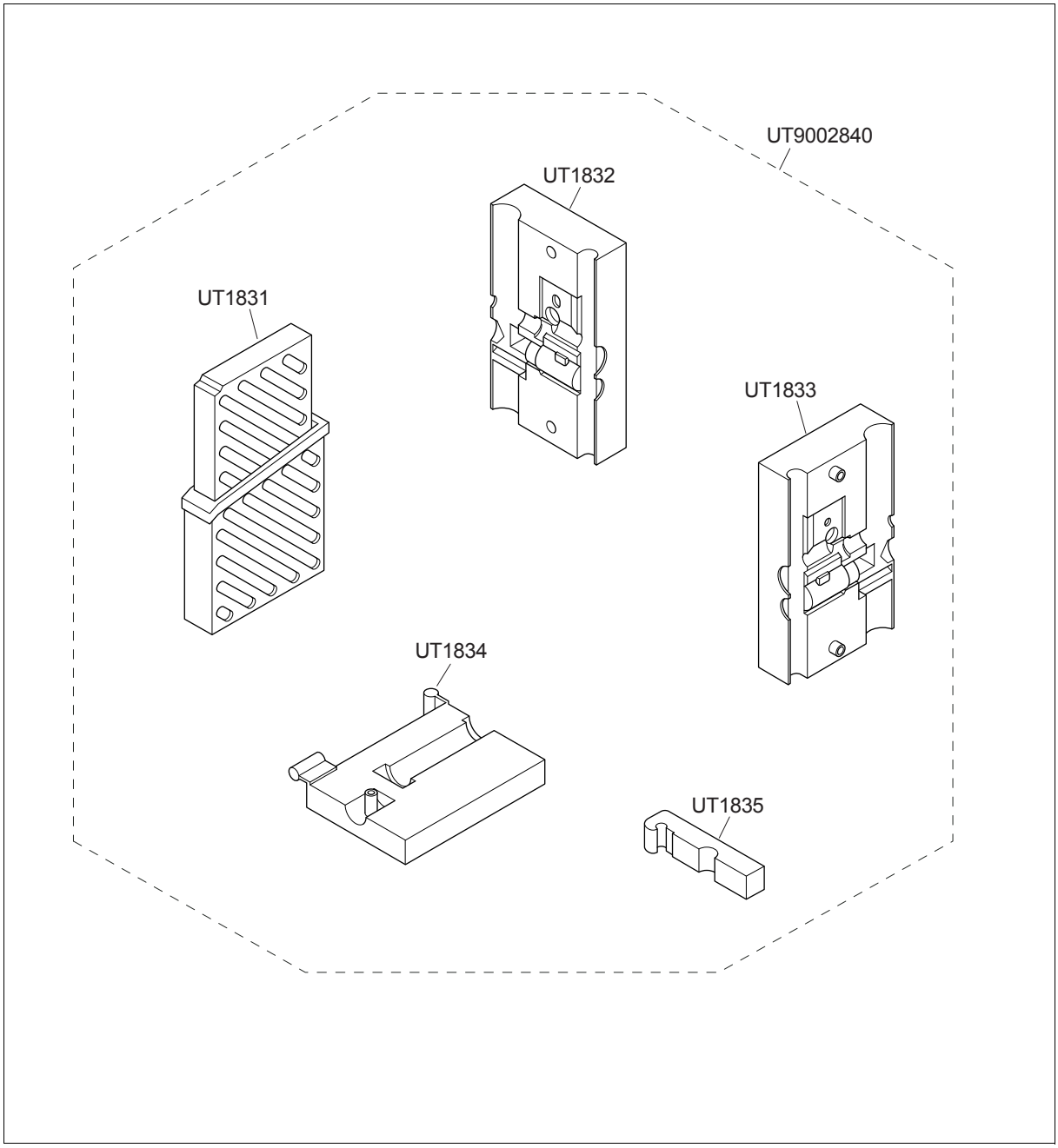

Fig. 4.d. - UT

4.3. OUTILS (Suite)
GEREEDSCHAPPEN (Vervolg)

4.3.2 Liste des UT (Fig. 4.d) (suite)
Lijst van de UT (Fig. 4.d) (vervolg)

N° Cat *Cat. Nr.*	Description *Beschrijving*	Qté par unité *Aantal*
ACCP936001	Ens. clé dynamométrique en T pour le réglage du canon (*) *Geheel T-vormige momentsleutel voor afstelling loop (*)*	1
ACCE895/5	➢ Trousse pour ensemble clé dynamométrique (*) *Tas voor geheel momentsleutel (*)*	1
943	➢ Embout hexagonal (*) *Zeskantbit (*)*	1
UT2386	➢ Clé dynamométrique (*) *Momentsleutel (*)*	1
UT2392	➢ Adaptateur (*) *Adapter (*)*	1
ACCP937001	Ensemble complet tournevis dynamométrique (*) *Compleet geheel momentschroevendraaier (*)*	1
UT1939	➢ Ensemble tournevis dynamométrique (*) *Geheel momentschroevendraaier (*)*	1
943	➢ Embout hexagonal (*) *Zeskantbit (*)*	1
UT2371	➢ Embout 2,5 mm (*) *Schroefbit 2,5 mm (*)*	1
UT2381	➢ Embout 4 mm (*) *Bit 4 mm (*)*	1
UT2382	➢ Embout 5 mm (*) *Bit 5 mm (*)*	1
ACCP938001	Ensemble clé dynamométrique pour cache-flamme (*) *Geheel momentsleutel voor vlammendemper (*)*	1
UT2370	➢ Clé dynamométrique (*) *Momentsleutel (*)*	1
UT1624	➢ Clé plate 19 mm avec embout (*) *Steeksleutel 19 mm met opzetstuk (*)*	1

(*) Pas représenté.

(*) Niet geïllustreerd.

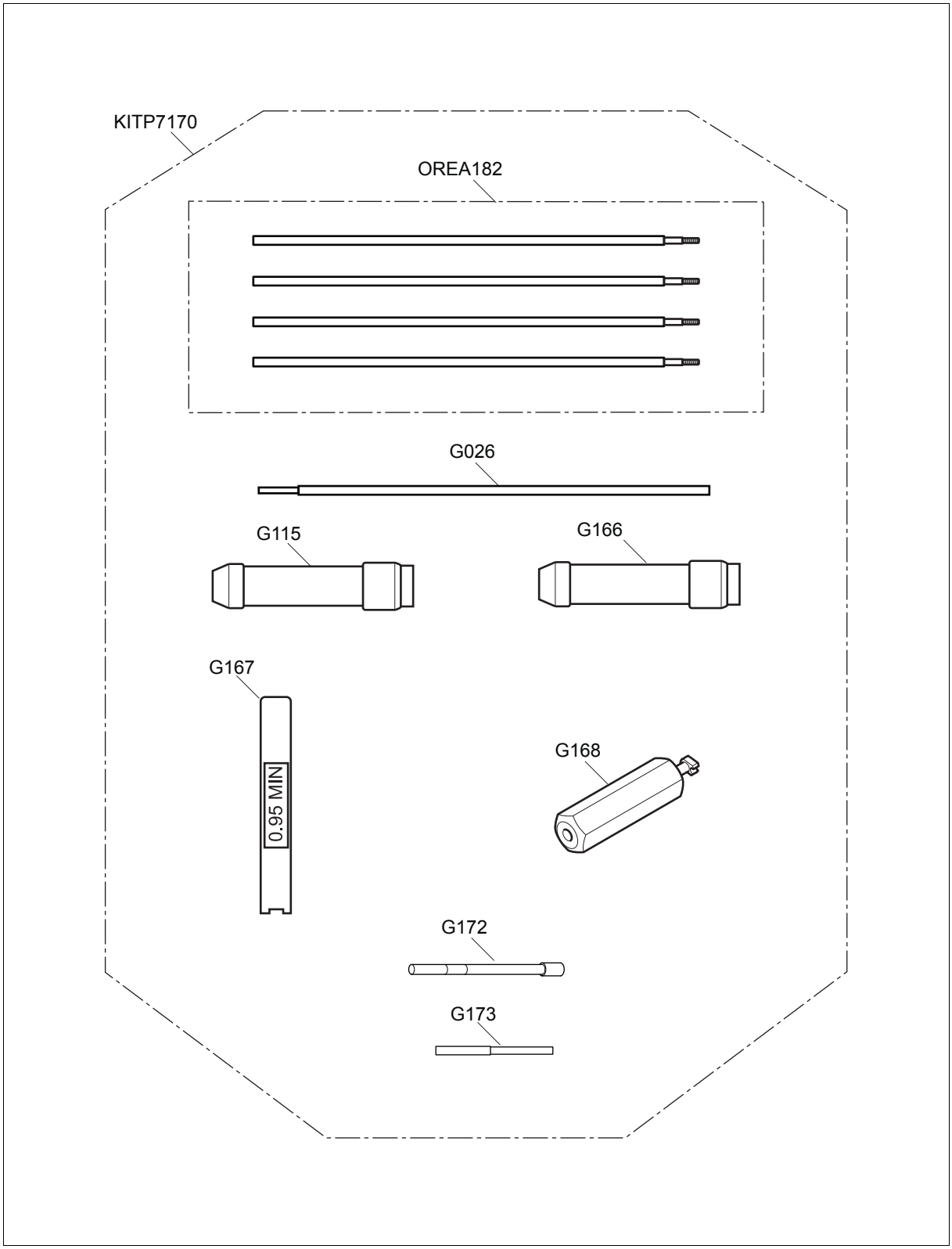

Fig. 4.e. - Calibres
Fig. 4.e. - Kalibers

4.4. CALIBRES (Fig. 4.e)
KALIBERS (Fig. 4.e)

N° Cat *Cat. Nr.*	Description *Beschrijving*	Qté par unité *Aantal*
KITP7170	Kit complet de calibres pour FN SCAR®-L *Complete kaliberkit voor FN SCAR®-L*	1
ACCE894/04	➢ Valisette pour calibres pour FN SCAR®-L (*) *Koffertje voor kalibers voor FN SCAR®-L (*)*	1
G026	➢ Tige de contrôle rectitude du canon (STD5490R) *Stok voor controle rechtheid loop (STD5490R)*	1
G115	➢ Feuillure, MINI service *Sponning, minimum*	1
G166	➢ Feuillure, MAXI service *Sponning, maximum*	1
G167	➢ Saillie du percuteur *Protrusie slagpin*	1
G168	➢ Saillie transversale extracteur *Zijdelingse protrusie uittrekker*	1
G172	➢ Usure canon *Slijtage loop*	1
G173	➢ Diamètre MINI âme Minimum*diameter ziel*	1
OREA182	➢ Tronçons de baguette de nettoyage *Reinigingsstokken*	4
897	➢ Feuille plastifiée pour kit de calibres FN SCAR®-L (*) *Geplastifieerd blad voor kaliberkit FN SCAR®-L (*)*	1

(*) Pas représenté.

(*) Niet geïllustreerd.

CETTE PAGE EST INTENTIONNELLEMENT BLANCHE
DEZE BLADZIJDE WERD BEWUST BLANK GEHOUDEN

CHAPITRE 5 : LISTES D'INDEX

HOOFDSTUK 5 : INDEXLIJSTEN

5.1. INDEX DES PIECES
INDEX VAN DE ONDERDELEN

N° Cat	N° Fig.	N° Page
10	3.b	26
10 (CQC)	3.c	30
110	3.b	26
110 (CQC)	3.c	30
114	3.b 3.c	26 30
117	3.b 3.c	26 30
119	3.b 3.c	26 30
120	3.b 3.c	26 30
122	3.b 3.c	26 30
125/1 ->125/31	3.b 3.c	26 30
126	3.b 3.c	26 30
127	3.b 3.c	26 30
128	*3.b* *3.c*	*26* *30*
129	3.b 3.c	26 30
138	3.b 3.c	26 30
140	3.b 3.c	26 30

N° Cat	N° Fig.	N° Page
148	3.b 3.c	26 30
149	3.b 3.c	26 30
151	3.b 3.c	26 30
152	3.b 3.c	26 30
154	3.b 3.c	26 30
155	3.b 3.c	26 30
186	3.b 3.c	26 30
187	3.b 3.c	26 30
188	3.b 3.c	26 30
210	3.d	34
213	3.d	34
216	3.d	34
217	3.d	34
218	3.d	34
219	3.d	34
220	3.d	34

5.1. INDEX DES PIECES (suite)
INDEX VAN DE ONDERDELEN (vervolg)

N° Cat	N° Fig.	N° Page
221	3.d	34
222	3.d	34
224	3.d	34
230	3.d	34
231	3.d	34
233	3.d	34
239	3.d	34
410	3.e	36
411	3.e	36
420	3.e	36
422	3.e	36
423	3.e	36
424	3.e	36
425	3.e	36
426	3.e	36
427	3.e	36
428	3.e	36
429	3.e	36
430	3.e	36
431	3.e	36
435	3.e	36
437	3.e 3.j	36 54
440	3.f	40
441	3.f	40
442	3.f	40
443	3.f	40

N° Cat	N° Fig.	N° Page
444	3.f	40
450	3.g	42
501	3.h	44
511	3.h	44
512	3.h	44
513	3.h 3.k	44 56
515	3.h	44
516	3.h	44
521	3.h	44
526	3.h	44
527	3.h	44
528	3.h	44
529	3.h	44
531	3.h	44
532	3.h	44
534	3.h	44
535	3.h	44
537	3.h	44
539	3.h	44
545	3.h	44
546	3.h	46
547	3.h	46
548	3.h	46
552	3.h	46
555	3.h	46
556	3.h	46

5.1. INDEX DES PIECES (suite)
INDEX VAN DE ONDERDELEN (vervolg)

N° Cat	N° Fig.	N° Page
557	3.h	46
558	3.h	46
559	3.h	46
562	3.h	46
565	3.h	46
566	3.h	46
567	3.h	46
568	3.h	48
569	3.h	48
570	3.h	48
571	3.h	48
576	3.h	48
577	3.h	48
578	3.h	48
579	3.h	48
580	3.h	48
581	3.h	48
601-30	3.i	52
760	3.j	54
763	3.j	54
770	3.b 3.c	26 30
789	3.j	54
800	3.k	56
803	3.k	56
811	3.k	56
812	3.k	56
851	3.k	56

N° Cat	N° Fig.	N° Page
852	3.k	56
853	3.k	56
855	3.k	56
856	3.k	56
857	3.k	56
858	3.k	56
859	3.k	56
860	3.k	56
866	3.k	56
867	3.k	56
869	3.k	56
870	3.k	56
878	3.k	56
879	3.k	56
911/1	3.l	58
911/2	3.m	60

5.2. INDEX DES ACCESSOIRES
INDEX VAN DE TOEBEHOREN

N° Cat *Cat. Nr.*	N° Fig. *Fig. nr*	N° Page *Blz. nr*
950	4.a	62

5.3. INDEX DU KIT
INDEX VAN DE KIT

N° Cat *Cat. Nr.*	N° Fig. *Fig. nr*	N° Page *Blz. nr*
849	4.b	64
849/1	4.b	64
930/1	4.b	64
ACCE895/4	4.b	64
OREA700/1	4.b	64
OREA830/1	4.b	64

N° Cat *Cat. Nr.*	N° Fig. *Fig. nr*	N° Page *Blz. nr*
OREA832/1	4.b	64
OREA834	4.b	64
OREA835	4.b	64
OREA949	4.b	64
OREA965/1	4.b	64
KITP7150	4.b	64

5.4. INDEX DES OREA
INDEX VAN DE OREA

N° Cat *Cat. Nr.*	N° Fig. *Fig. nr*	N° Page *Blz. nr*
OREA850001	4.c	66
OREA856001	4.c	66
OREA888003	4.c	66

N° Cat *Cat. Nr.*	N° Fig. *Fig. nr*	N° Page *Blz. nr*
OREA894004	4.c	66

5.5. INDEX DES UT
INDEX VAN DE UT

N° Cat *Cat. Nr.*	N° Fig. *Fig. nr*	N° Page *Blz. nr*
UT9000077	-	69
UT1624	-	71
UT9002300	-	69
UT9002840	4.d	68
UT1831	4.d	68
UT1832	4.d	68
UT1833	4.d	68
UT1834	4.d	68
UT1835	4.d	68
UT9000131	-	69
UT1939	-	71
UT9000237	-	69
UT9001757	-	69
UT9002740	-	69

N° Cat *Cat. Nr.*	N° Fig. *Fig. nr*	N° Page *Blz. nr*
UT9002750	-	69
UT9002520	-	69
UT2370	-	71
UT2371	-	71
UT2381	-	71
UT2382	-	71
UT2386	-	71
UT2392	-	71
UT9002850	-	69
ACCP936001	-	71
ACCE895/5	-	71
ACCP937001	-	71
ACCP938001	-	71
943	-	71

5.6. INDEX DES CALIBRES
INDEX VAN DE KALIBERS

N° Cat *Cat. Nr.*	N° Fig. *Fig. nr*	N° Page *Blz. nr*
897	-	73
KITP7170	4.e	72
ACCE894/04	-	73
G026	4.e	72
G115	4.e	72
G166	4.e	72

N° Cat *Cat. Nr.*	N° Fig. *Fig. nr*	N° Page *Blz. nr*
G167	4.e	72
G168	4.e	72
G172	4.e	72
G173	4.e	72
OREA182	4.e	72