(19)中华人民共和国国家知识产权局

(12)实用新型专利

(10)授权公告号 CN 206574386 U
(45)授权公告日 2017.10.20

(21)申请号 201621218862.2

(22)申请日 2016.11.10

(73)专利权人 杭州绿建建筑模型有限公司
地址 311112 浙江省杭州市余杭区良渚街道勾庄路194号

(72)发明人 徐宝革

(51)Int.Cl.
G09B 25/04(2006.01)

权利要求书1页 说明书3页 附图3页

(54)实用新型名称

楼盘模型

(57)摘要

本实用新型提供一种楼盘模型，包括支架、固定在支架上的绿化模块和楼房模块，所述绿化模块包括底座、位于底座上的假树，所述底座上均匀排布有多个凹槽，每个所述凹槽内均填充有泡沫块，所述假树插接在所述泡沫块上；每个凹槽内均独立设置泡沫块，不会相互影响，当其中一个泡沫块损坏时，更换一个即可，节约材料。

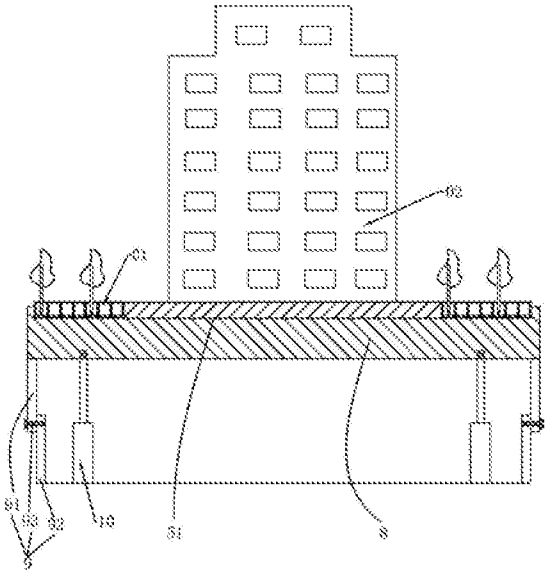

CN 206574386 U

1.一种楼盘模型，包括支架(8)、固定在支架(8)上的绿化模块(01)和楼房模块(02)，所述绿化模块(01)包括底座(1)、位于底座(1)上的假树(7)，其特征在于：所述底座(1)上均匀排布有多个凹槽(2)，每个所述凹槽(2)内均填充有泡沫块(5)，所述假树(7)插接在所述泡沫块(5)上。

2.根据权利要求1所述的楼盘模型，其特征是：所述底座(1)包括底板(11)、均布有通孔的安装板(12)，所述底板(11)与安装板(12)可拆连接，所述底板(11)封闭通孔一端形成所述凹槽(2)。

3.根据权利要求2所述的楼盘模型，其特征是：所述底板(11)与安装板(12)磁性连接。

4.根据权利要求2所述的楼盘模型，其特征是：所述底板(11)与安装板(12)插接。

5.根据权利要求1所述的楼盘模型，其特征是：所述底座(1)位于凹槽(2)槽口一侧粘接一薄膜(6)。

6.根据权利要求5所述的楼盘模型，其特征是：所述薄膜(6)上内凹形成多个内凹点(61)，所述泡沫块(5)与内凹点(61)一一对应。

7.根据权利要求1所述的楼盘模型，其特征是：所述假树(7)底部为尖刺形。

8.根据权利要求1所述的楼盘模型，其特征是：所述支架(8)底部两侧对称设置有气缸(10)，所述气缸(10)的活塞杆均与支架(8)铰接。

9.根据权利要求1所述的楼盘模型，其特征是：所述支架(8)下方设置有保护框(9)，所述保护框(9)包括下框(92)、套接在下框(92)外的可相对下框(92)移动的上框(91)、穿过上框(91)与下框(92)连接的螺栓(93)，所述上框(91)与支架(8)底部抵接。

楼盘模型

技术领域

[0001] 本实用新型涉及模型，特别涉及楼盘模型。

背景技术

[0002] 楼盘模型是在售楼过程中为了方便客户观察楼盘的整体布局，以实际楼盘等比例进行缩小的一种模型。

[0003] 楼盘模型与实际楼盘一样包括楼房模块以及绿化模块。其中绿化模块主要包括假树，假树一般插在带有颜色的泡沫板上，但是泡沫板在假树插入过程中容易造成泡沫产生裂纹，因此泡沫板一般在使用一次后就要整块废弃，造成材料浪费。

实用新型内容

[0004] 本实用新型的目的是提供一种楼盘模型，节约材料。

[0005] 本实用新型的上述技术目的是通过以下技术方案得以实现的：.一种楼盘模型，包括支架、固定在支架上的绿化模块和楼房模块，所述绿化模块包括底座、位于底座上的假树，所述底座上均匀排布有多个凹槽，每个所述凹槽内均填充有泡沫块，所述假树插接在所述泡沫块上。

[0006] 如此，每个凹槽内均独立设置泡沫块，不会相互影响，当其中一个泡沫块损坏时，更换一个即可，节约材料。

[0007] 进一步的，所述底座包括底板、均布有通孔的安装板，所述底板与安装板可拆连接，所述底板封闭通孔一端形成所述凹槽。

[0008] 如此更换泡沫块的时候，可以将底板先拆卸下来，之后将损坏的泡沫块推出，将底板安装回去，再将新的泡沫块放入。

[0009] 进一步的，所述底板与安装板磁性连接。

[0010] 底板与安装板拆卸连接快速。

[0011] 进一步的，所述底板与安装板插接。

[0012] 插接拆卸安装快速方便。

[0013] 进一步的，所述底座位于凹槽槽口一侧粘接一薄膜。

[0014] 如此，假树在插入泡沫块的时候泡沫块不容易产生裂纹。

[0015] 进一步的，所述薄膜上内凹形成多个内凹点，所述泡沫块与内凹点一一对应。

[0016] 内凹点显示泡沫块的位置，如此方便假树对准泡沫块插入，避免假树插在底座除凹槽外的其他位置。

[0017] 进一步的，所述假树底部为尖刺形。

[0018] 如此方便假树插入泡沫块内。

[0019] 进一步的，所述支架底部两侧对称设置有气缸，所述气缸的活塞杆均与支架铰接。

[0020] 如此气缸可带动支架上下运动，适应不同高度的人群观看。

[0021] 进一步的，所述支架下方设置有保护框，所述保护框包括下框、套接在下框外的可

相对下框移动的上框、穿过上框与下框连接的螺栓，所述上框与支架底部抵接。

[0022] 保护框的设置一方面起到支撑作用，可以将螺栓拆卸下来，上框可以下移使得上框与下框重合，减小保护框的体积方便运输。

[0023] 综上所述，本实用新型具有以下有益效果：1)本实用新型结构简单，将泡沫块设置成单个，可以进行单独更换，节约资源；2)将底座设置成可拆式的，方便快速更换泡沫块；3)设计薄膜覆盖泡沫块，使得泡沫块不易产生裂纹，影响美观性；4)在薄膜上设置内凹点，方便假树的插入安装；5)气缸可带动支架上下运动，适应不同高度的人群观看。

附图说明

[0024] 图1是实施例1的结构示意图；

[0025] 图2是实施例1中绿化模块的结构示意图；

[0026] 图3是实施例2中绿化模块的结构示意图。

[0027] 附图标记：01、绿化模块；02、楼房模块；1、底座；11、底板；111、凸起；12、安装板；121、插槽；2、凹槽；3、铁片；4、磁铁片；5、泡沫块；6、薄膜；61、内凹点；7、假树；8、支架；81、安装槽；9、保护框；91、上框；92、下框；93、螺栓；10、气缸。

具体实施方式

[0028] 以下结合附图对本实用新型作进一步详细说明。

[0029] 本具体实施例仅仅是对本实用新型的解释，其并不是对本实用新型的限制，本领域技术人员在阅读完本说明书后可以根据需要对本实施例做出没有创造性贡献的修改，但只要在本实用新型的权利要求范围内都受到专利法的保护。

[0030] 实施例1：一种楼盘模型，如图1，包括支架8、固定在支架8上的绿化模块01和楼房模块02。

[0031] 支架8整体为长方体，支架8中心开设一安装槽81，绿化模块01和楼房模块02插入安装槽81内。

[0032] 支架8底部两侧对称设置有气缸10，气缸10底部抵接地面，气缸10的活塞杆均与支架8铰接。

[0033] 支架8下方设置有保护框9，保护框9包括下框92、套接在下框92外的可相对下框92移动的上框91、穿过上框91与下框92连接的螺栓93，上框91与支架8底部抵接。

[0034] 如图2，绿化模块01包括底座1、位于底座1上的假树7。底座1包括底板11、与底板11磁性连接的均布有通孔的安装板12，底板11封闭安装板12的一侧使得通孔变成凹槽2；具体的，底板11内嵌设有铁片3，安装板12内嵌设有磁铁片43，通过铁片3和磁铁片43的磁性连接使得底板11和安装板12快速固定。

[0035] 在每个凹槽2内均填充泡沫块5，泡沫块5的高度与凹槽2的深度恰好相等，如此填充有泡沫块5的底座1的上表面恰好为一平面。

[0036] 安装板12背离底板11的一面(即上述平面)粘接一薄膜6，薄膜6为PE膜、PC膜、PA膜等其中的一种，也可以采用复合薄膜6。本实施例中，薄膜6也设置成多片，薄膜6的数量与泡沫块5一一对应，每个薄膜6内凹形成一个内凹点61；当然薄膜6也可以设置成一整块，整块薄膜6上内凹形成多个内凹点61，内凹点61的位置和数量与泡沫块5一一对应。

[0037] 为方便假树7插入泡沫块5内，假树7的底部为尖刺形。

[0038] 制作绿化模块01的时候，先将底板11和安装板12连接，之后放入泡沫块5，再粘粘上薄膜6，最后再插入假树7，需要说明的是薄膜6仅与安装板12粘接，薄膜6与泡沫块5抵接。

[0039] 更换泡沫块5的时候，可以将底板11先拆卸下来，之后将损坏的泡沫块5推出，将底板11安装回去，再将新的泡沫块5放入。

[0040] 实施例2：一种楼盘模型，如图1，包括支架8、固定在支架8上的绿化模块01和楼房模块02。

[0041] 支架8整体为长方体，支架8中心开设一安装槽81，绿化模块01和楼房模块02插入安装槽81内。

[0042] 支架8底部两侧对称设置有气缸10，气缸10底部抵接地面，气缸10的活塞杆均与支架8铰接。

[0043] 支架8下方设置有保护框9，保护框9包括下框92、套接在下框92外的可相对下框92移动的上框91、穿过上框91与下框92连接的螺栓93，上框91与支架8底部抵接。

[0044] 如图3，绿化模块01包括底座1、位于底座1上的假树7。底座1包括底板11、与底板11插接的均布有通孔的安装板12，底板11封闭安装板12的一侧使得通孔变成凹槽2；具体的，底板11上固定有凸起111，安装板12的底部对应开设有插槽121，通过凸起111和插槽121的配合使得底板11和安装板12快速固定。

[0045] 在每个凹槽2内均填充泡沫块5，泡沫块5的高度与凹槽2的深度恰好相等，如此填充有泡沫块5的底座1的上表面恰好为一平面。

[0046] 安装板12背离底板11的一面(即上述平面)粘接一薄膜6，薄膜6为PE膜、PC膜、PA膜等其中的一种，也可以采用复合薄膜6。本实施例中，薄膜6也设置成多片，薄膜6的数量与泡沫块5一一对应，每个薄膜6内凹形成一个内凹点61；当然薄膜6也可以设置成一整块，整块薄膜6上内凹形成多个内凹点61，内凹点61的位置和数量与泡沫块5一一对应。

[0047] 为方便假树7插入泡沫块5内，假树7的底部为尖刺形。

[0048] 制作绿化模块01的时候，先将底板11和安装板12连接，之后放入泡沫块5，再粘粘上薄膜6，最后再插入假树7，需要说明的是薄膜6仅与安装板12粘接，薄膜6与泡沫块5抵接。

[0049] 更换泡沫块5的时候，可以将底板11先拆卸下来，之后将损坏的泡沫块5推出，将底板11安装回去，再将新的泡沫块5放入。

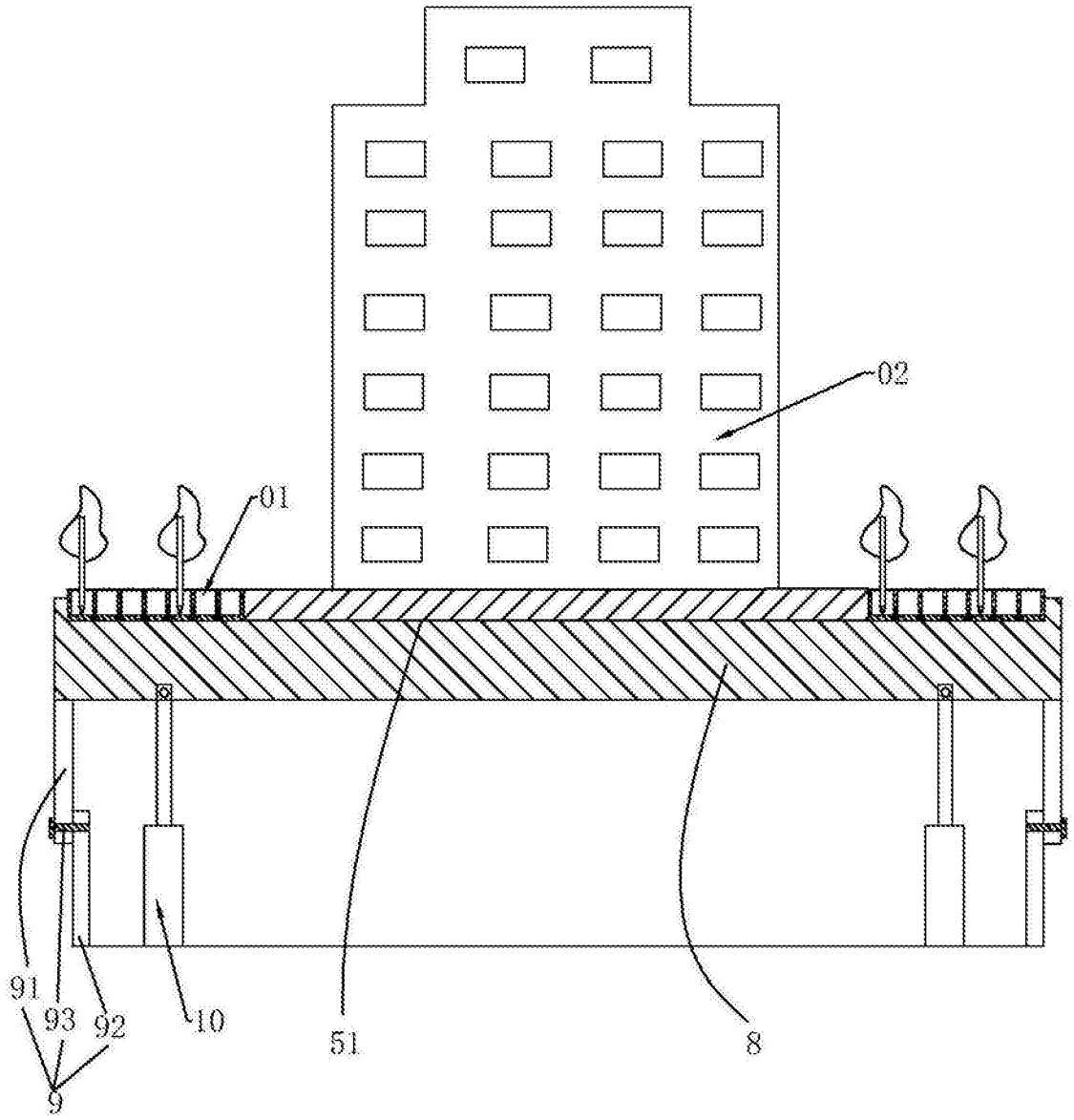

图1

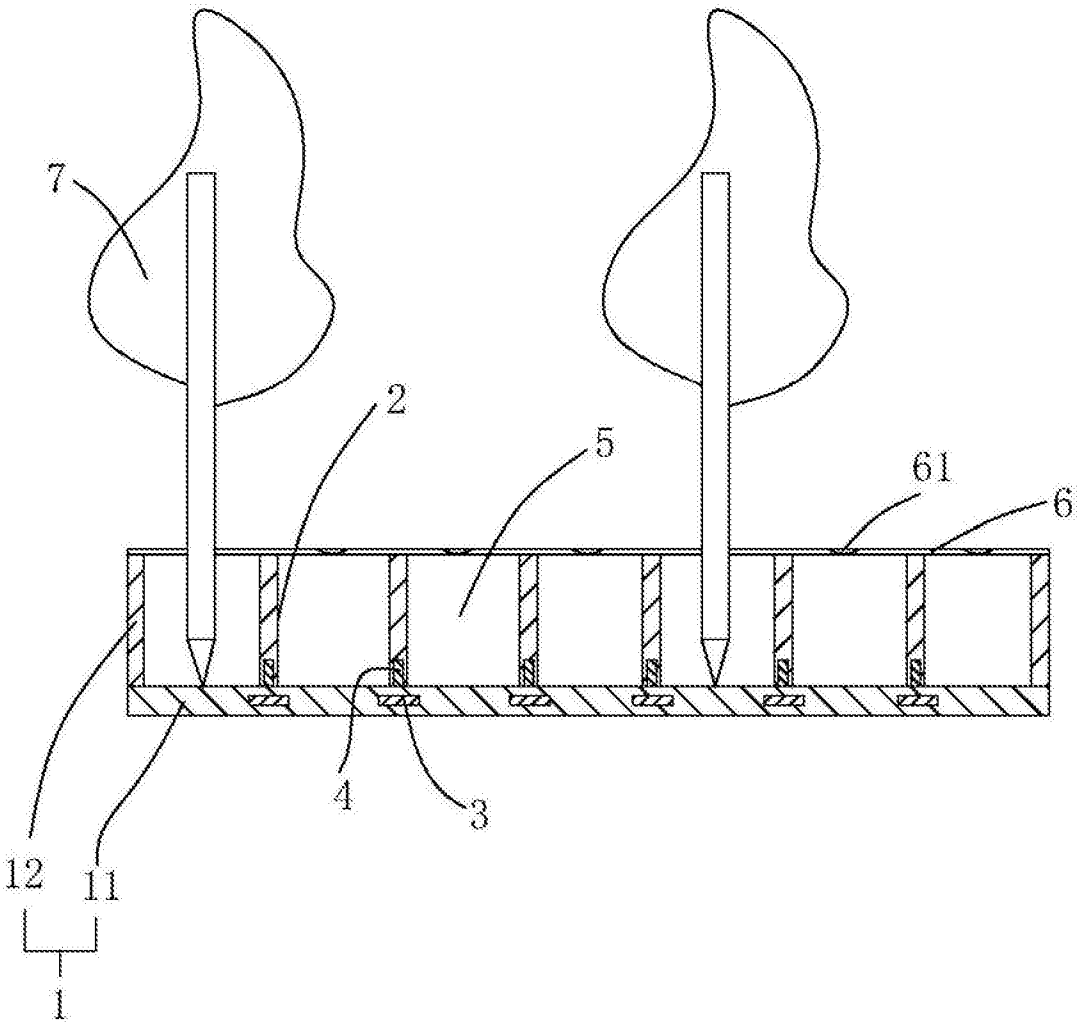

图2

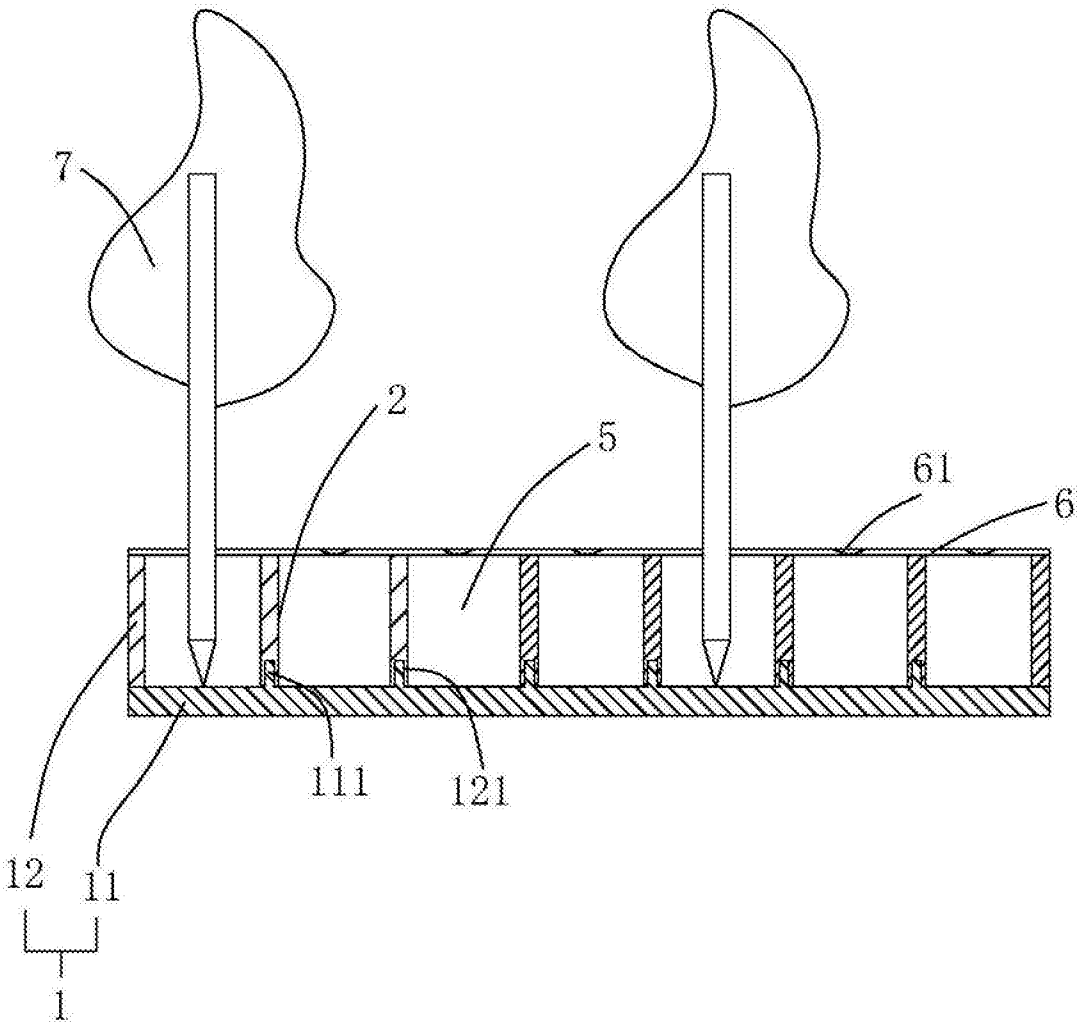

图3