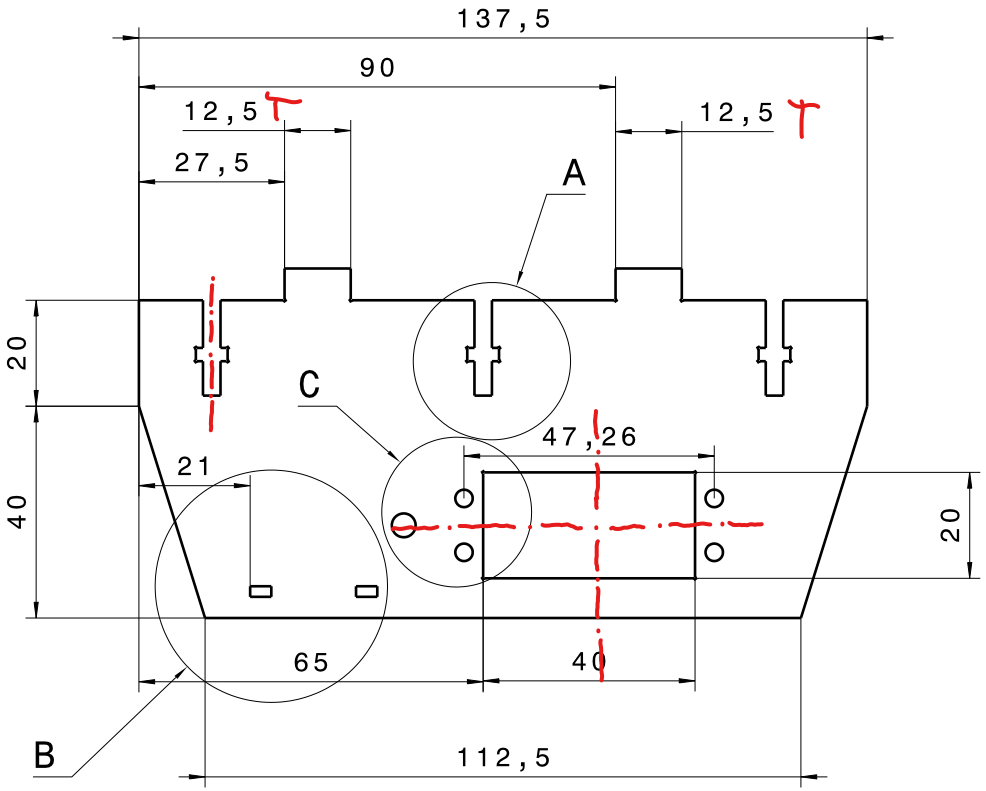

Vorderansicht
Maßstab: 1:1

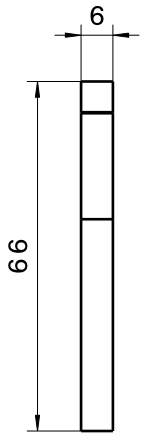

Seitenansicht links
Maßstab: 1:1

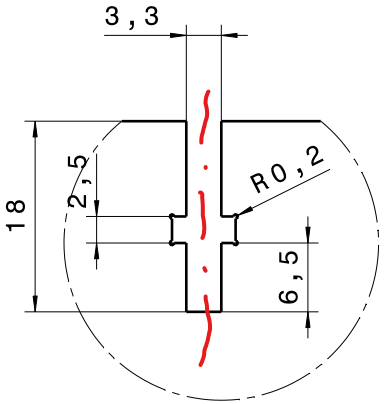

Detail A
Maßstab: 2:1

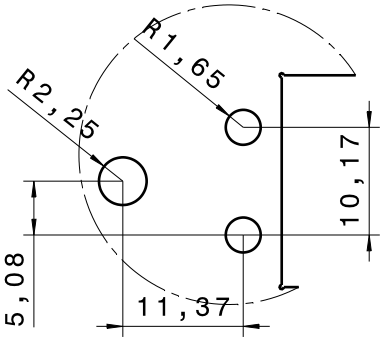

Detail C
Maßstab: 2:1

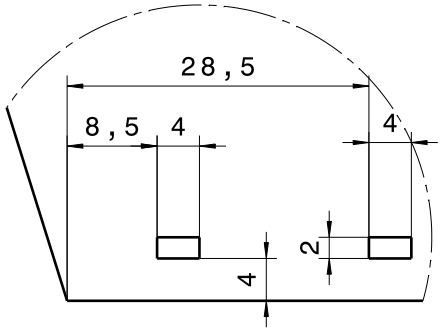

Detail B
Maßstab: 2:1

Iso

Allgemein-toleranz ISO 2768-m	Werkstück-kanten ISO 13715	Maßstab 1:1	(Gewicht) 80 g
		Werkstoff: Acrylglas 6mm PMMA	
Bear. Datum 31.10.22	Name Dirks	Aufhängung 1	
Gepr. 31.10.22	Dirks		
Norm			
JADEHOCHSCHULE		603.000.02.001	Blatt . B2
Zust Änderung Datum Nam.	Urspr.	(Ers.f.:)	(Ers.d.:) A1