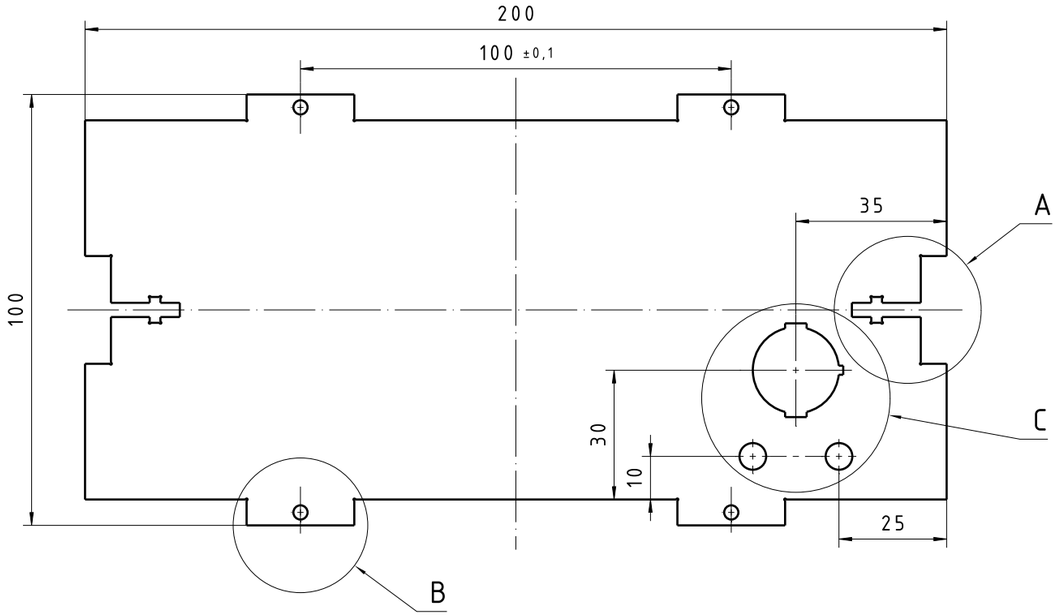

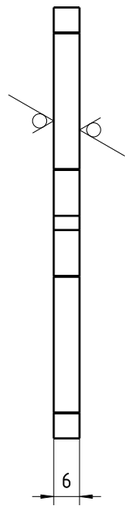

Detail A
Maßstab: 5:1

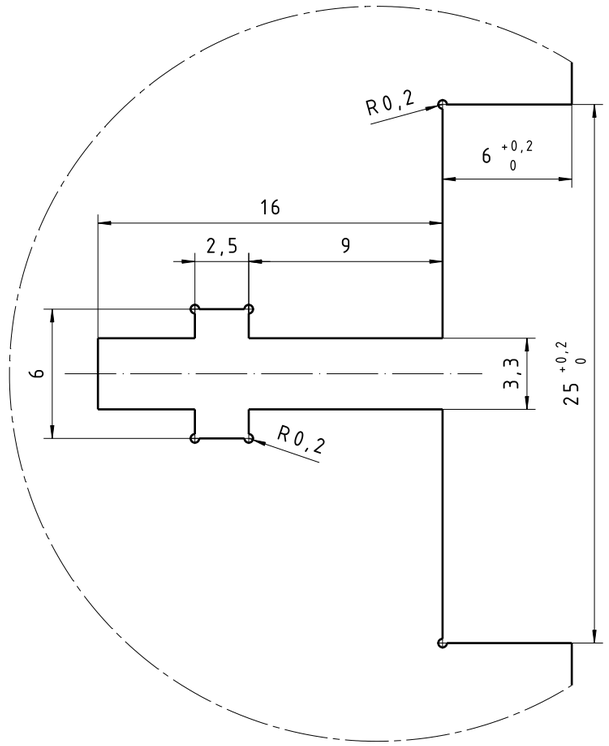

Detail B
Maßstab: 5:1

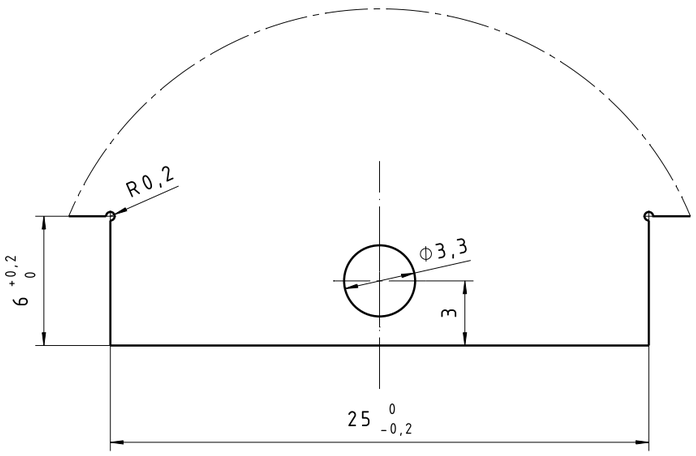

Detail C
Maßstab: 2:1

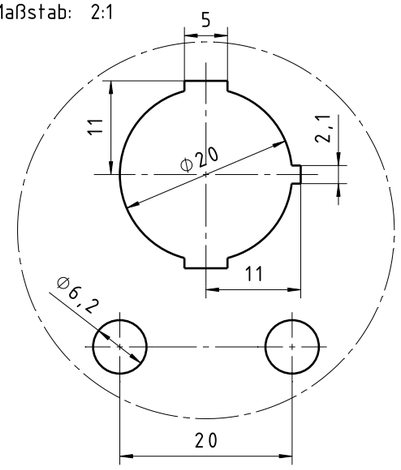

-0,1

+0,2

Rz 6,3 (✓)

Allgemein-toleranz ISO 2768-m	Werkstück -kanten ISO 13715	Maßstab 1:1	(Gewicht) 125 g
		Werkstoff: EN ISO 7823-2	PMMA d=6mm
Bear. Datum 07.11.22	Name Merbt	Seitenwand links	
Gepr. 07.11.22	Merbt		
Norm			
JADEHOCHSCHULE		603.000.01.003	Blatt . Bl.
Zust Änderung Datum Nam.	Urspr.	(Ers.f.:)	(Ers.d.:) A2