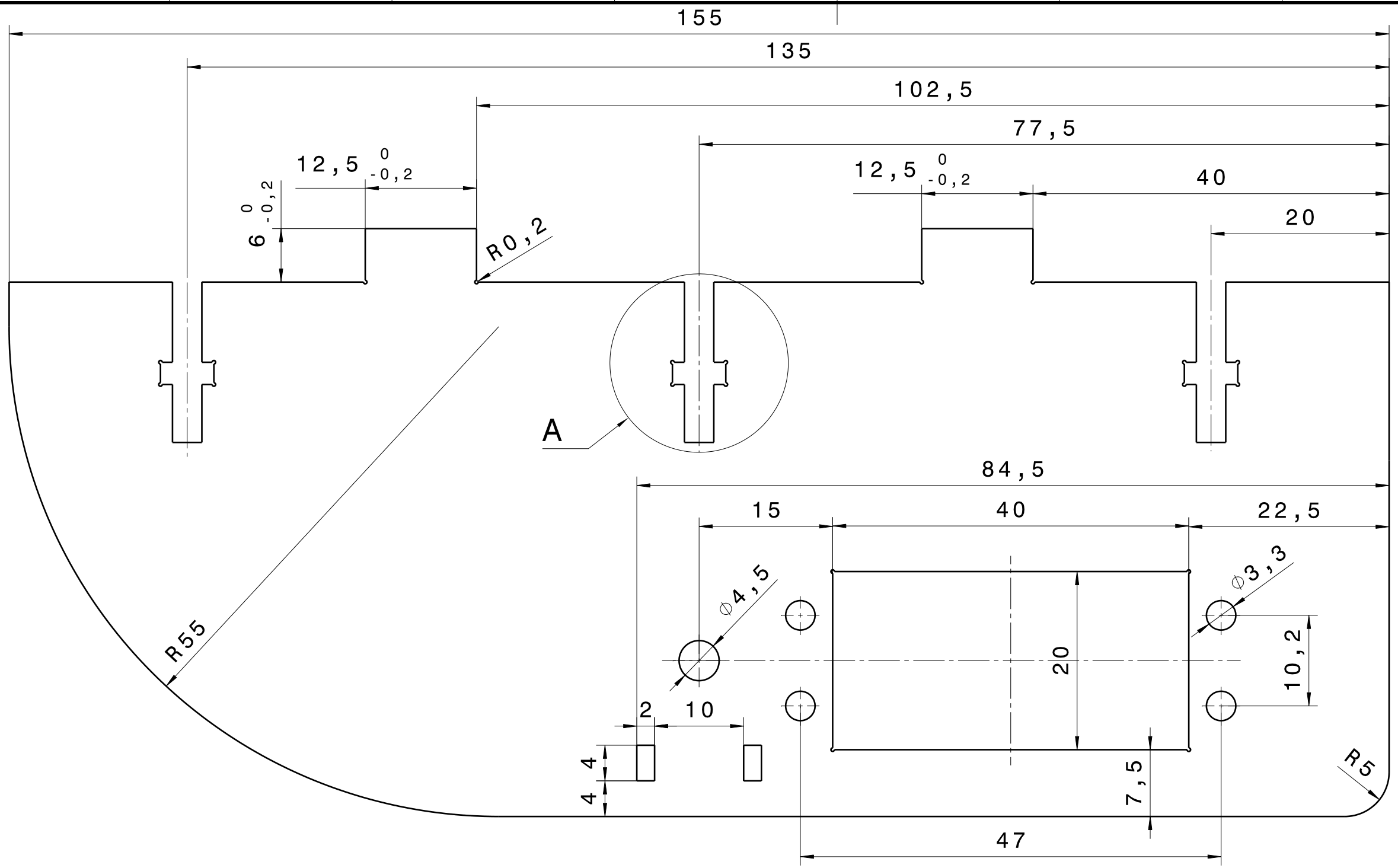


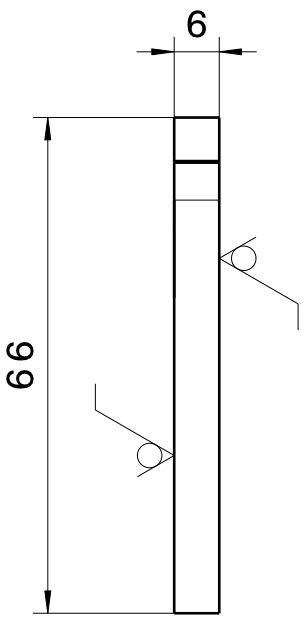


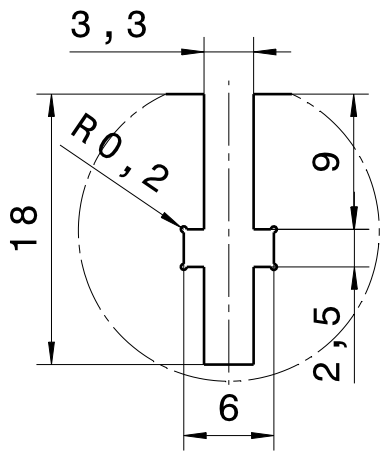


Detail A
Maßstab: 2:1

-0,1

+0,2

Rz 6,3 ( )

| | | | | | | | |
|---|---|---|---|---|---|---|---|
| | | | | Allgemein-toleranz ISO 2768-m | Werkstück-kanten ISO 13715 | Maßstab 2:1 | (Gewicht) 80 g |
| | | | | | | Werkstoff: EN ISO 7823-2 PMMA d=6mm | |
| | | | | Bear. Datum 31.10.22 | Name Dirks | Aufhängung 1 | |
| | | | | Gepr. 31.10.22 | Dirks | | |
| | | | | Norm | | | |
| | | | | JADEHOCHSCHULE Wilhelmshaven Oldenburg Elsfleth | | 603.000.02.001 | Blatt . . B2. |
| Zust | Änderung | Datum | Nam. | Urspr. | | (Ers.f.:) | (Ers.d.:) A1 |