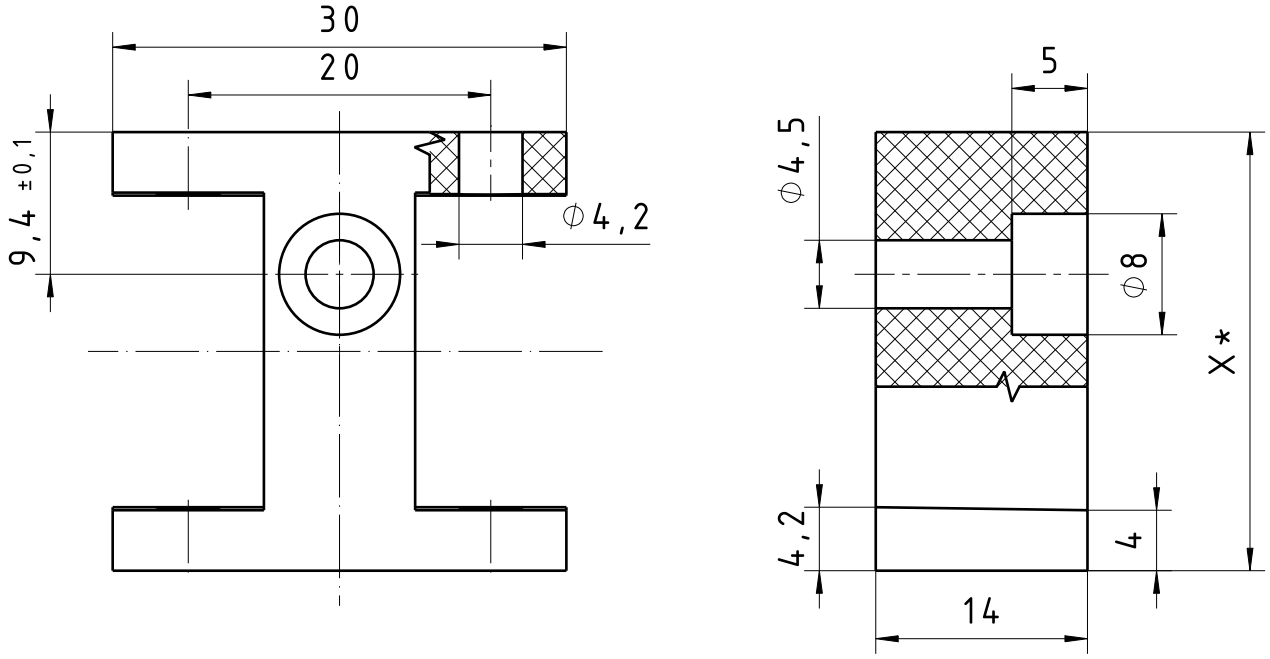

*X abhängig von gemessener Dicke des Plattenpakets

-0,1

+0,2

gedruckt
Rz 63

Allgemein-toleranz ISO 2768-m	Werkstück-kanten ISO 13715	Maßstab 2:1	(Gewicht) X g
		3D-Druck Material: ABS	

	Datum	Name
Bear.	07.11.22	Kramer
Gepr.	07.11.22	Kramer
Norm		

Lagereinsatz

JADEHOCHSCHULE Wilhelmshaven Oldenburg Elsfleth

603.000.03.008

Blatt . . Bl.

Zust	Änderung	Datum	Nam.	Urspr.	(Ers.f.:)	(Ers.d.:)	A4