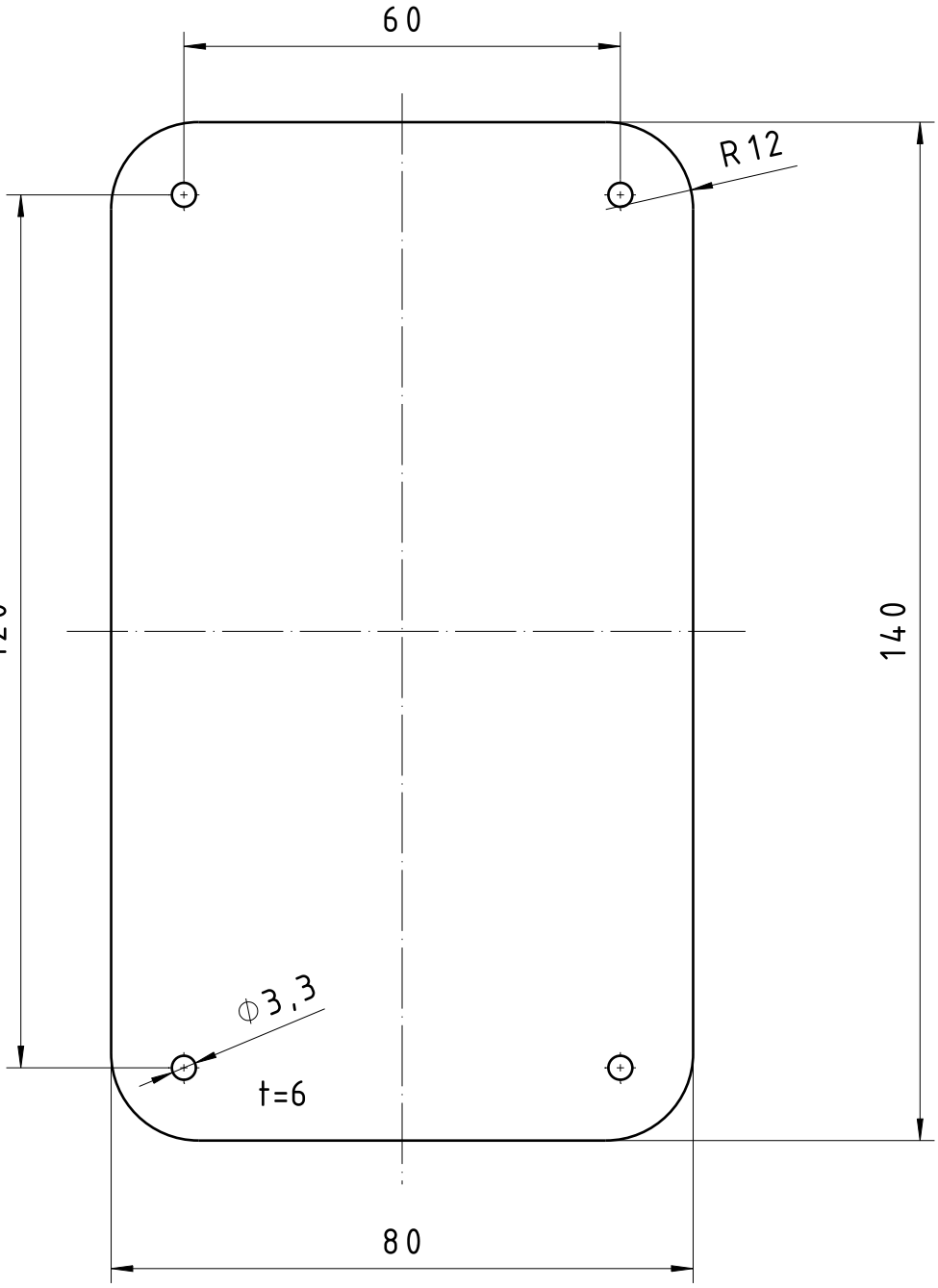

Allgemein-toleranz ISO 2768-m	Werkstück-kanten ISO 13715	Maßstab 1:1	(Gewicht) 80 g
		Werkstoff: Acrylglas 6mm PMMA	

	Datum	Name
Bear.	31.10.22	Merbt
Gepr.	31.10.22	Merbt
Norm		

Abdeckplatte

JADEHOCHSCHULE Wilhelmshaven Oldenburg Elsfleth

603.000.04.004

Blatt . . Bl.

Zust	Änderung	Datum	Nam.	Urspr.	(Ers.f.:)	(Ers.d.:)	A4