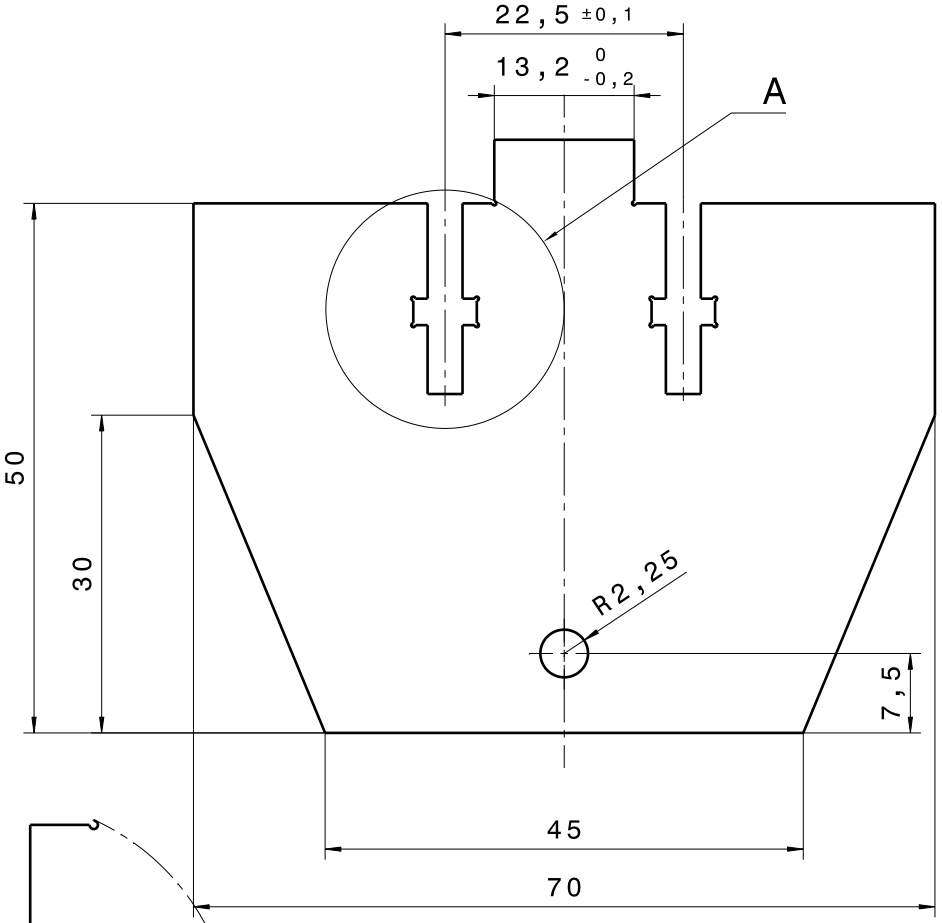

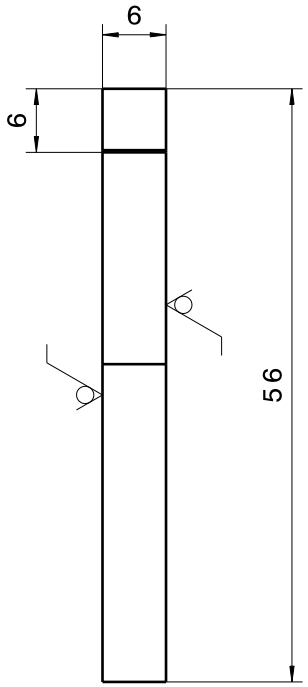

Seitenansicht links
Maßstab: 2:1

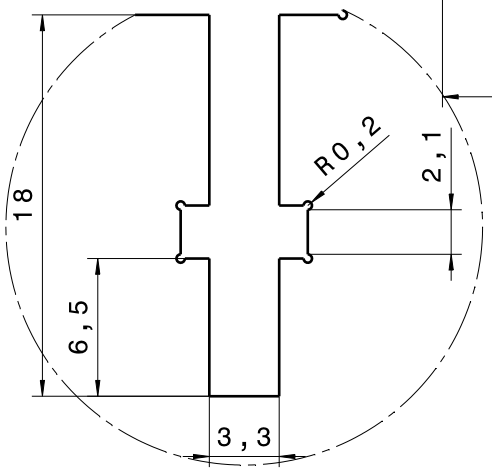

Detail A
Maßstab: 4:1

-0,1

+0,2

Rz 6,3 ( )

Allgemein-toleranz ISO 2768-m	Werkstück-kanten ISO 13715	Maßstab 2:1	(Gewicht) 65g
		Werkstoff: EN ISO 7823-2	PMMA d=6mm
Bear. Datum 31.10.22	Name Dirks	Aufhängung 2	
Gepr. 31.10.22	Dirks		
Norm			
JADEHOCHSCHULE Wilhelmshaven Oldenburg Elsfleth		603.000.02.002	Blatt . B2 .
Zust Änderung Datum Nam.	Urspr.	(Ers.f.:)	(Ers.d.:) A2