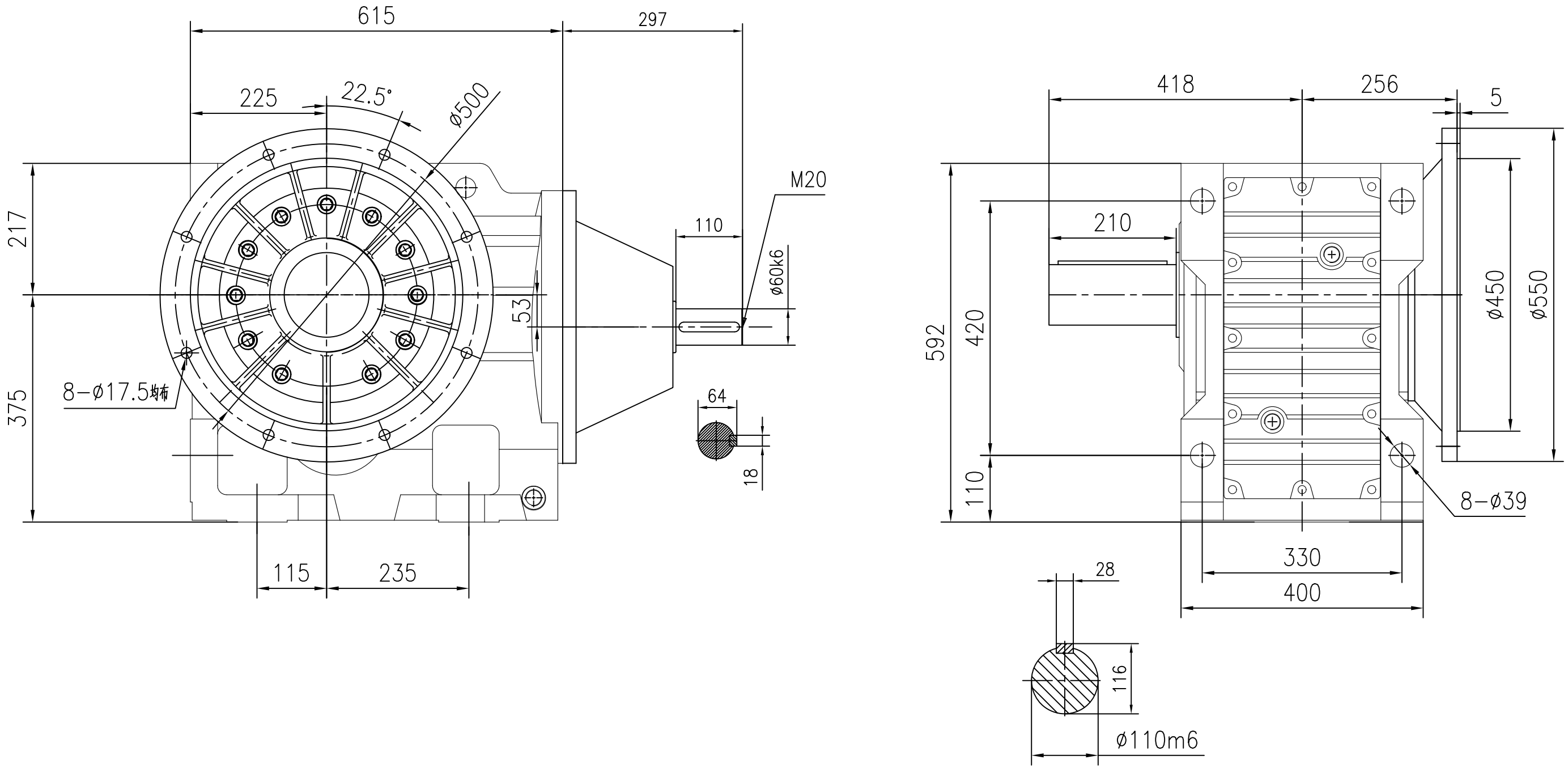

WKFS127-31.41-SRφ60(法兰A面，输出轴B面，使用短轴)
(WMJ25030402)