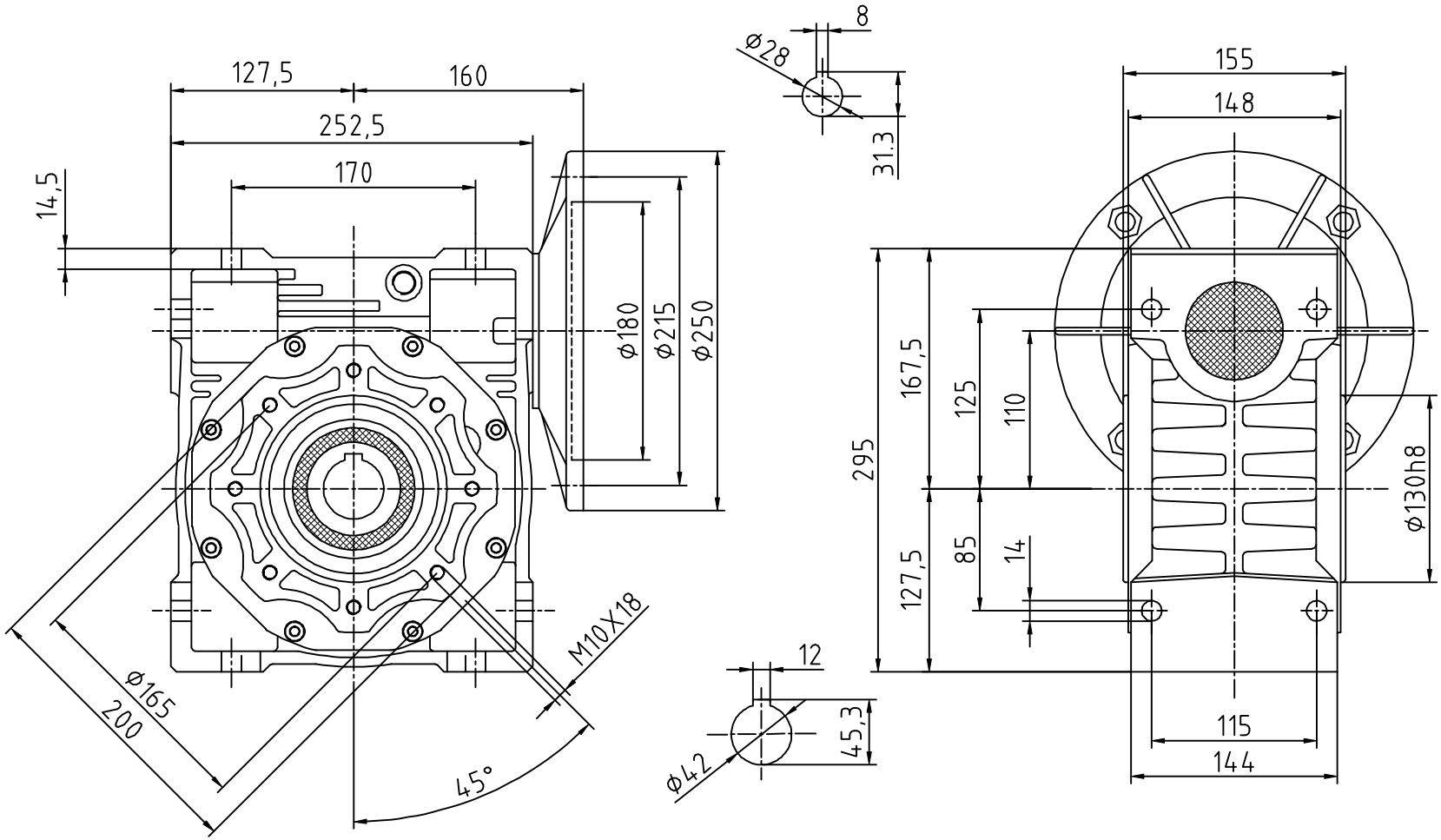

						外 形 图		RV110-112B5
标记	处数	分 区	更改文件号	签名	年月日			
设计			标准化			阶段标记	重量	比例
校对								
审核						共 张	第 张	速博雷尔传动
工艺			批准					