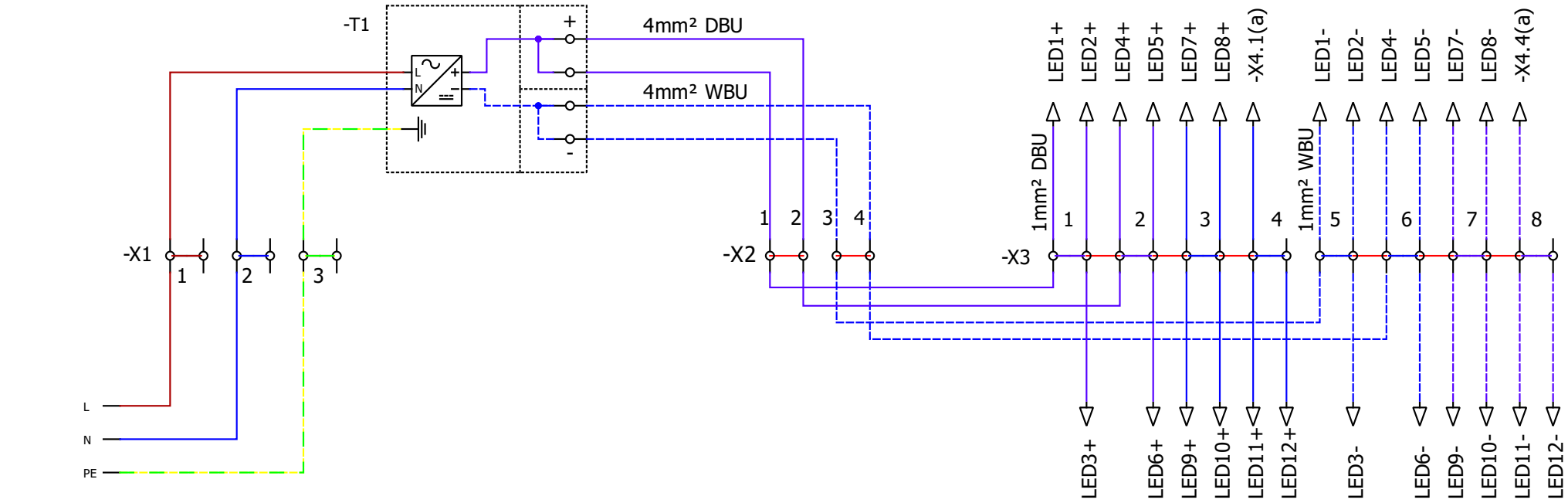

Autor: JMEIERS	Zuleitung, Netzteil, Spannungsversorgung LEDs, X1, X2, X3	Datei: Gaming Table
Datum: 08.05.2024		Seite: 1/6

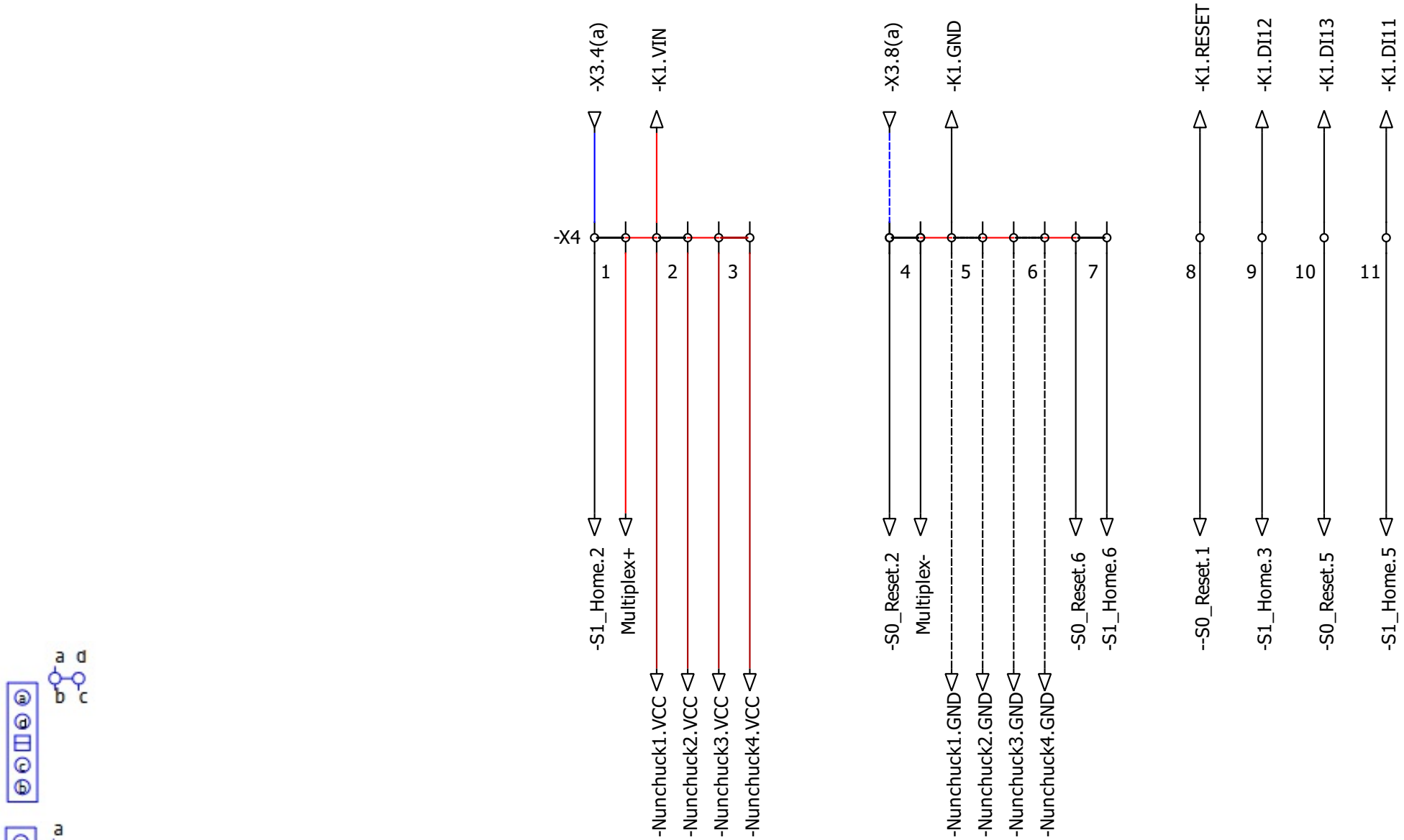

Autor: JMEIERS	Nunchucks, Taster, Spannungsversorgung Arduino und Multiplexer, -X4	Datei: Gaming Table
Datum: 08.05.2024		Seite: 2/6

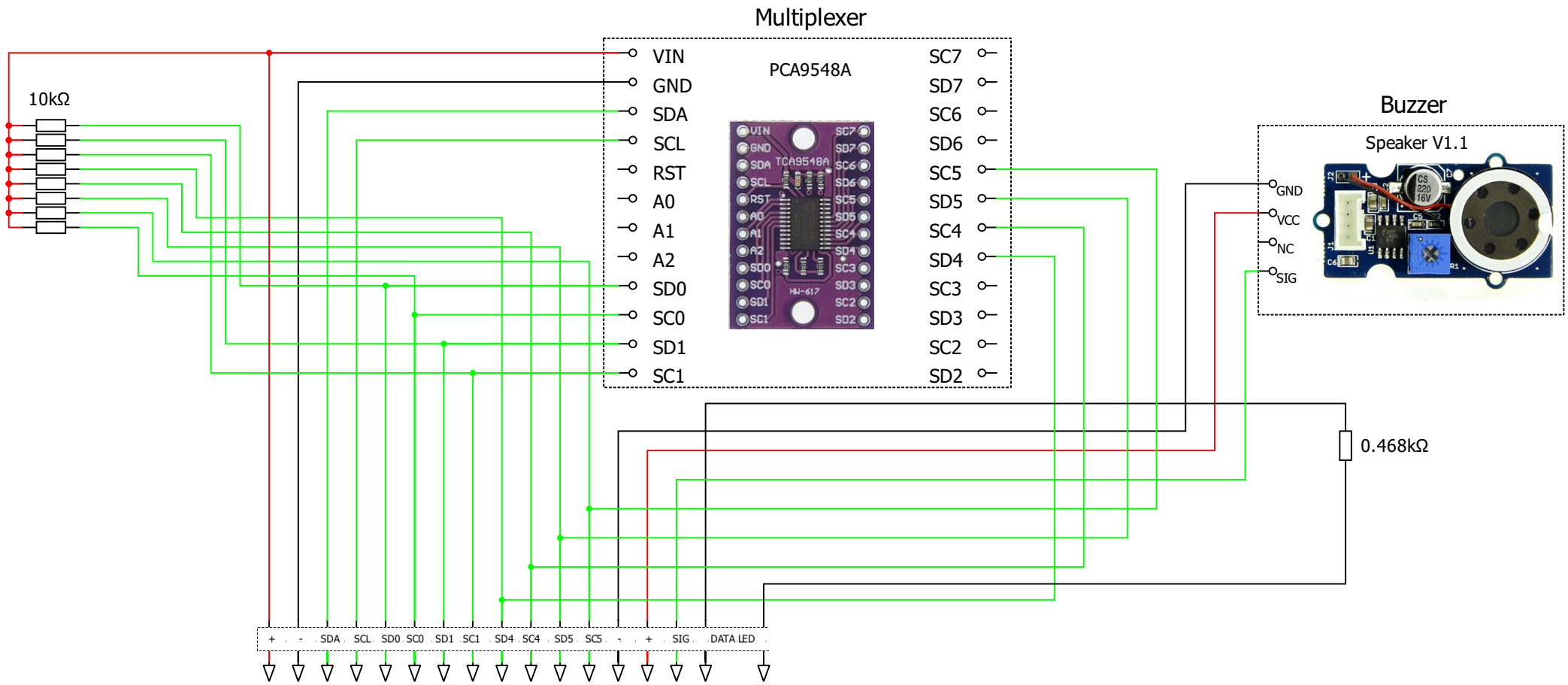

Autor: JMEIERS	Multiplexer Platine	Datei:
Datum: 03.05.2024		Seite: 3/6

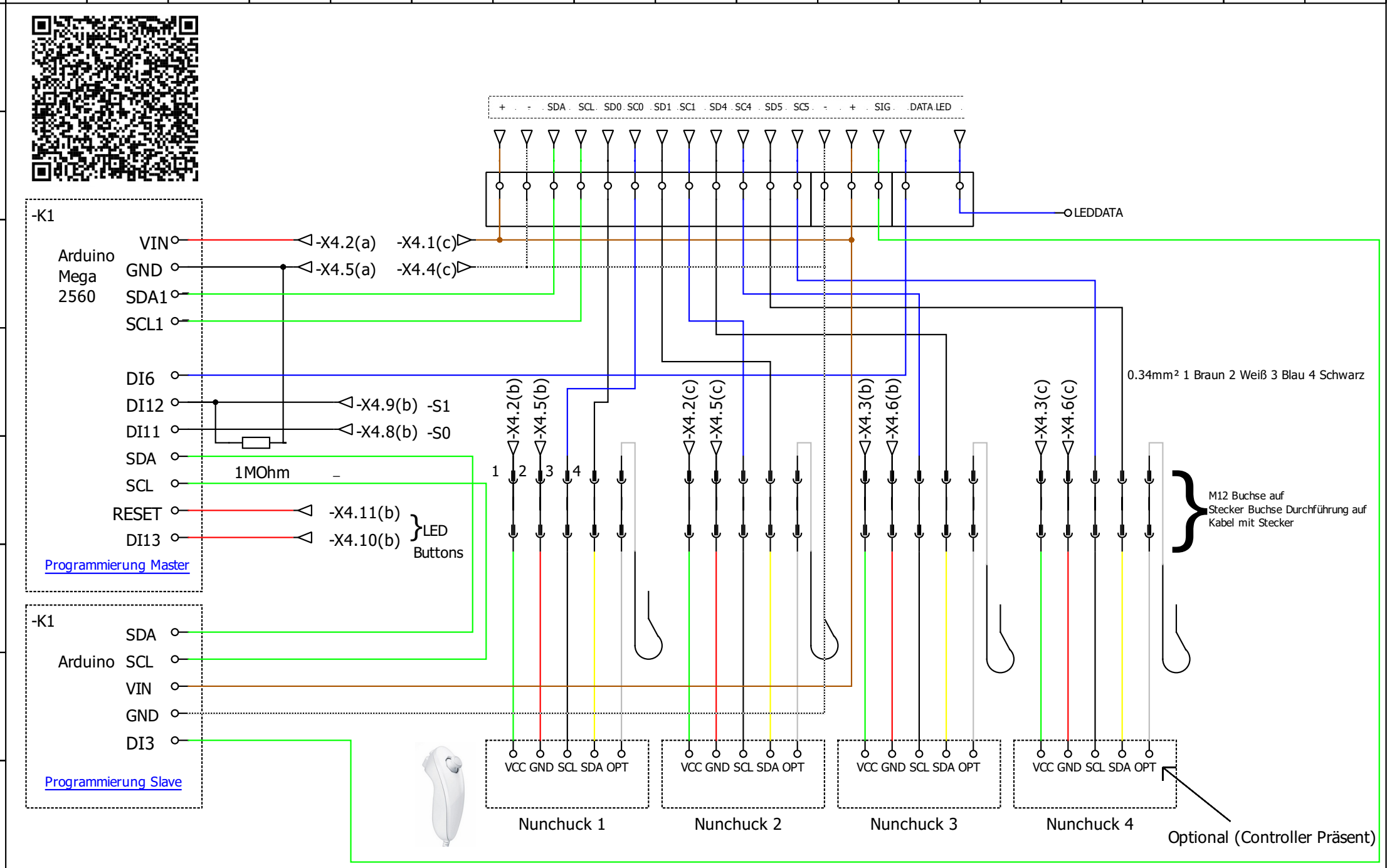

Autor: JMEIERS	Arduino, Nunchucks	Datei: Gaming Table
Datum: 27.06.2024		Seite: 4/6

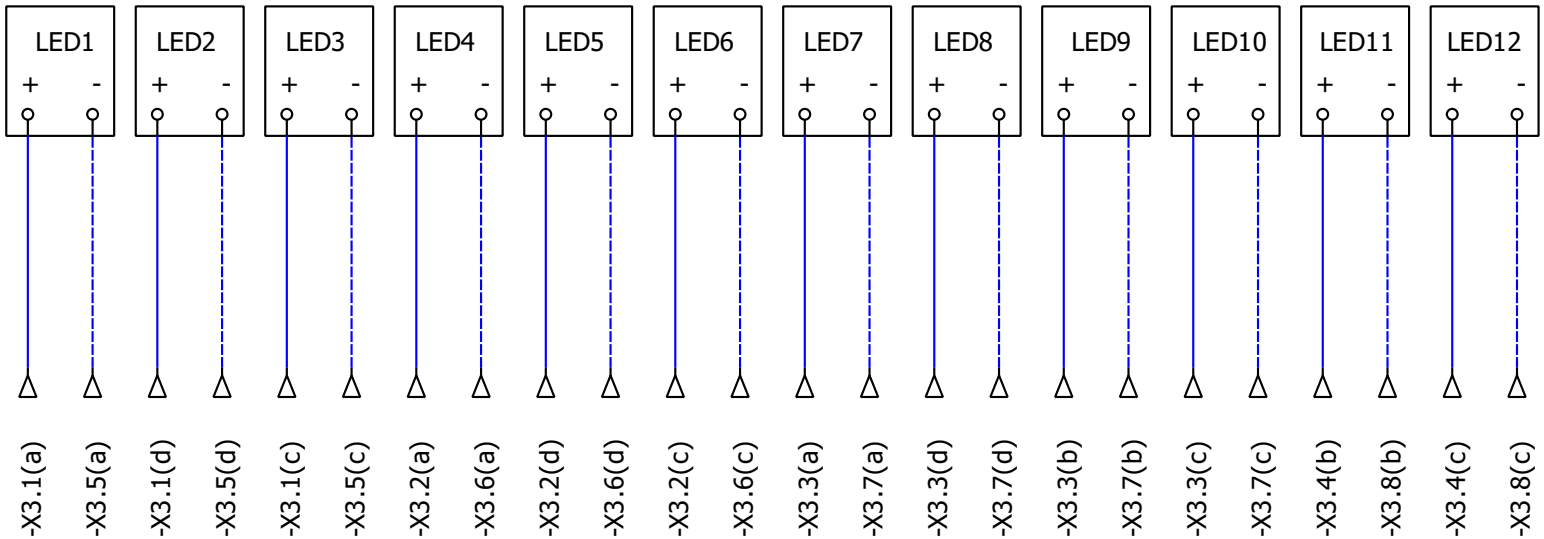

Autor: JMEIERS	LEDs	Datei: Gaming Table
Datum: 08.05.2024		Seite: 5/6

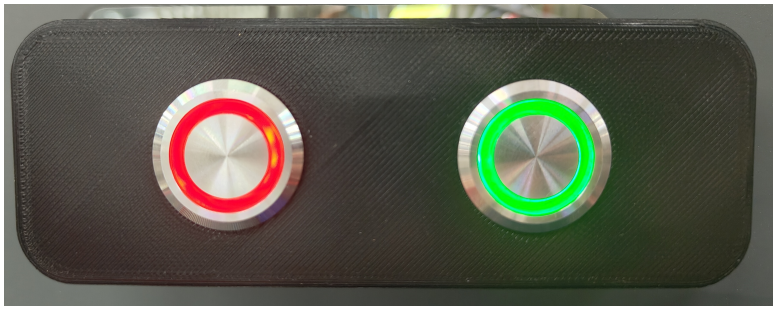

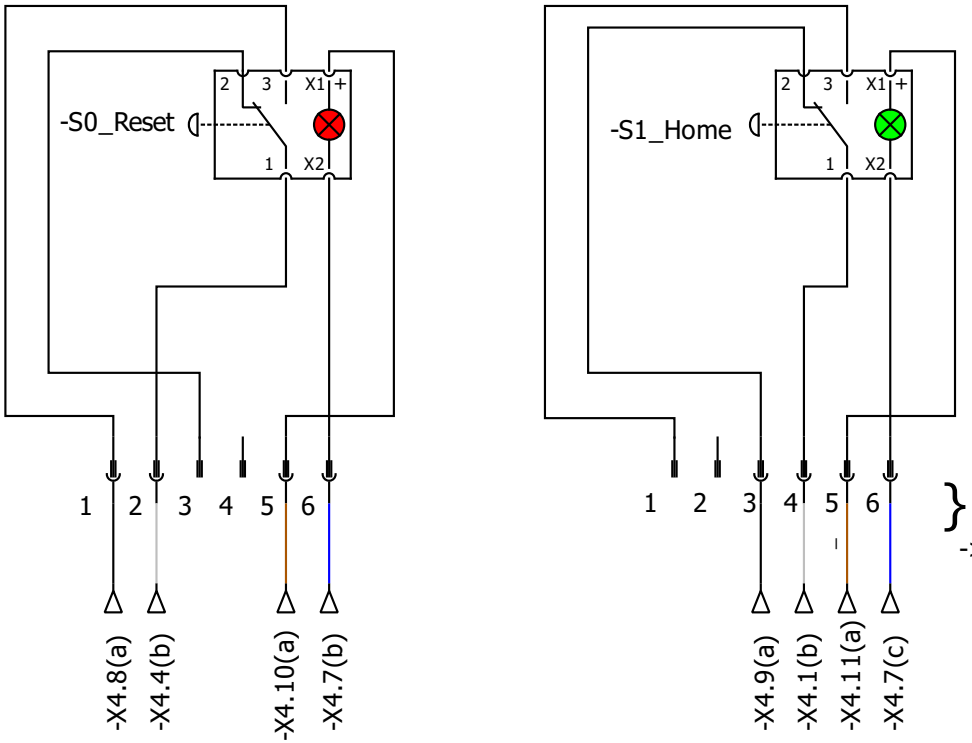

} 6-Pol Leitung -> M12 Stecker -> M12 Buchse ->4-Pol Sensorleitung

Autor: JMEIERS	LED-Taster	Datei: Gaming Table
Datum: 21.06.2024		Seite: 6/6