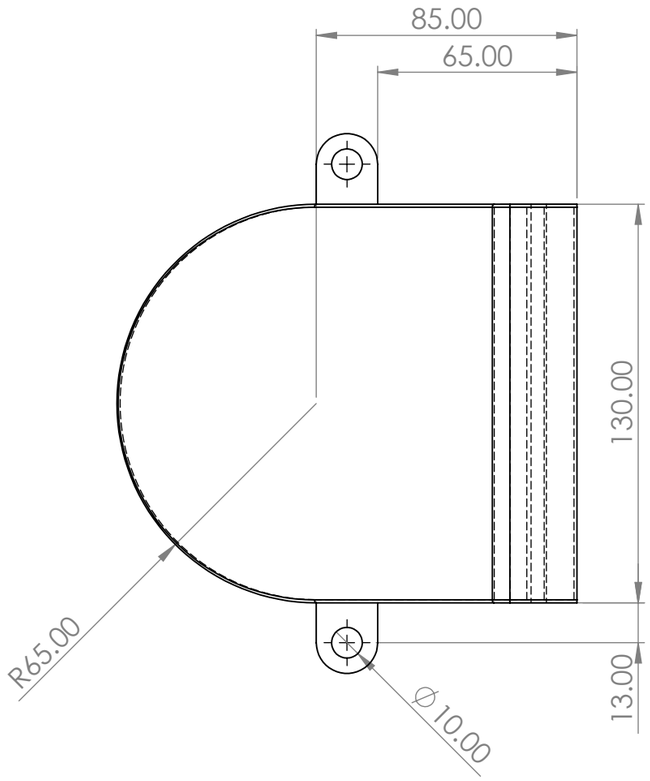

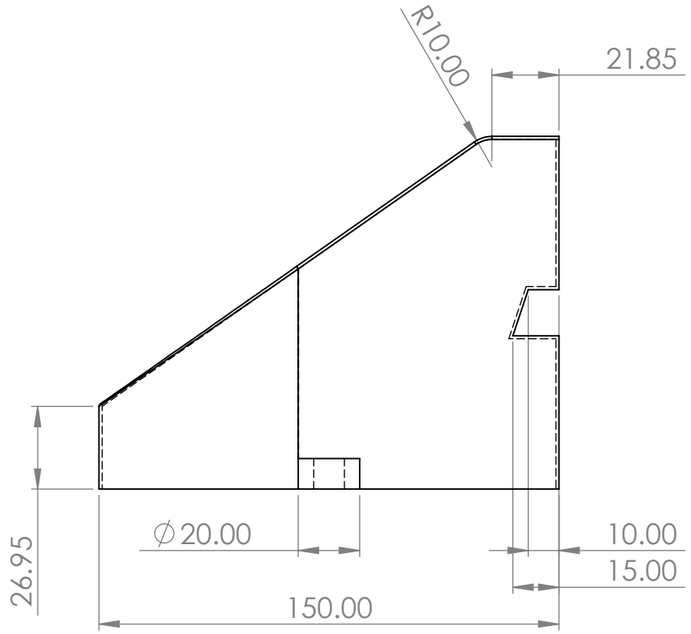

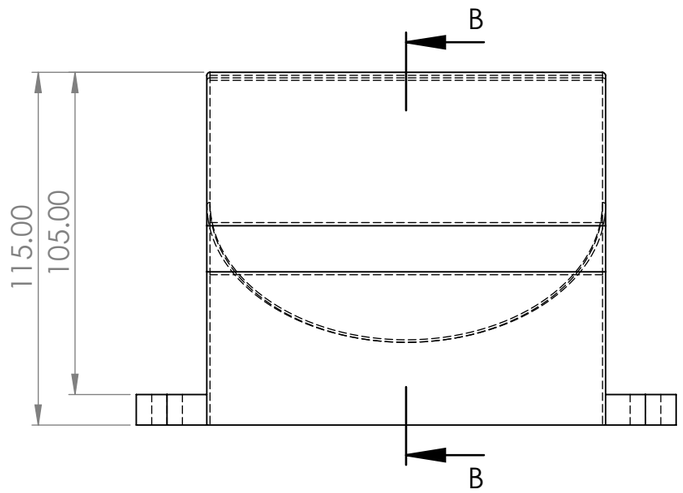

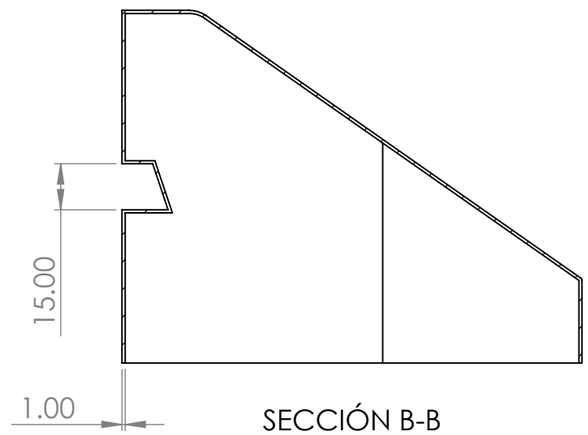

UNIDAD PROFESIONAL INTERDICIPLINARIA DE INGENIERIAS Y TECNOLOGIAS AVANZADAS				
Esc: 1:2	Acot: mm	Fecha: 17/06/2023	Prof: Diana Carolina	Grupo: 1MV3
	Alumno: Medina Martinez Jonathan Jason			Material:
	14va Pieza			Num. Piezas