TUBO 1	TUBO 2	TUBO 3	TUBO 4	TUBO 5
1 Cortes 65 cm	6 Cortes 65 cm	6 Cortes 65 cm	4 Cortes 100 cm	4 Cortes 100 cm
4 Cortes 83 cm	1 Cortes 10 cm	1 Cortes 10 cm		

MDC 124 GENERALES 011

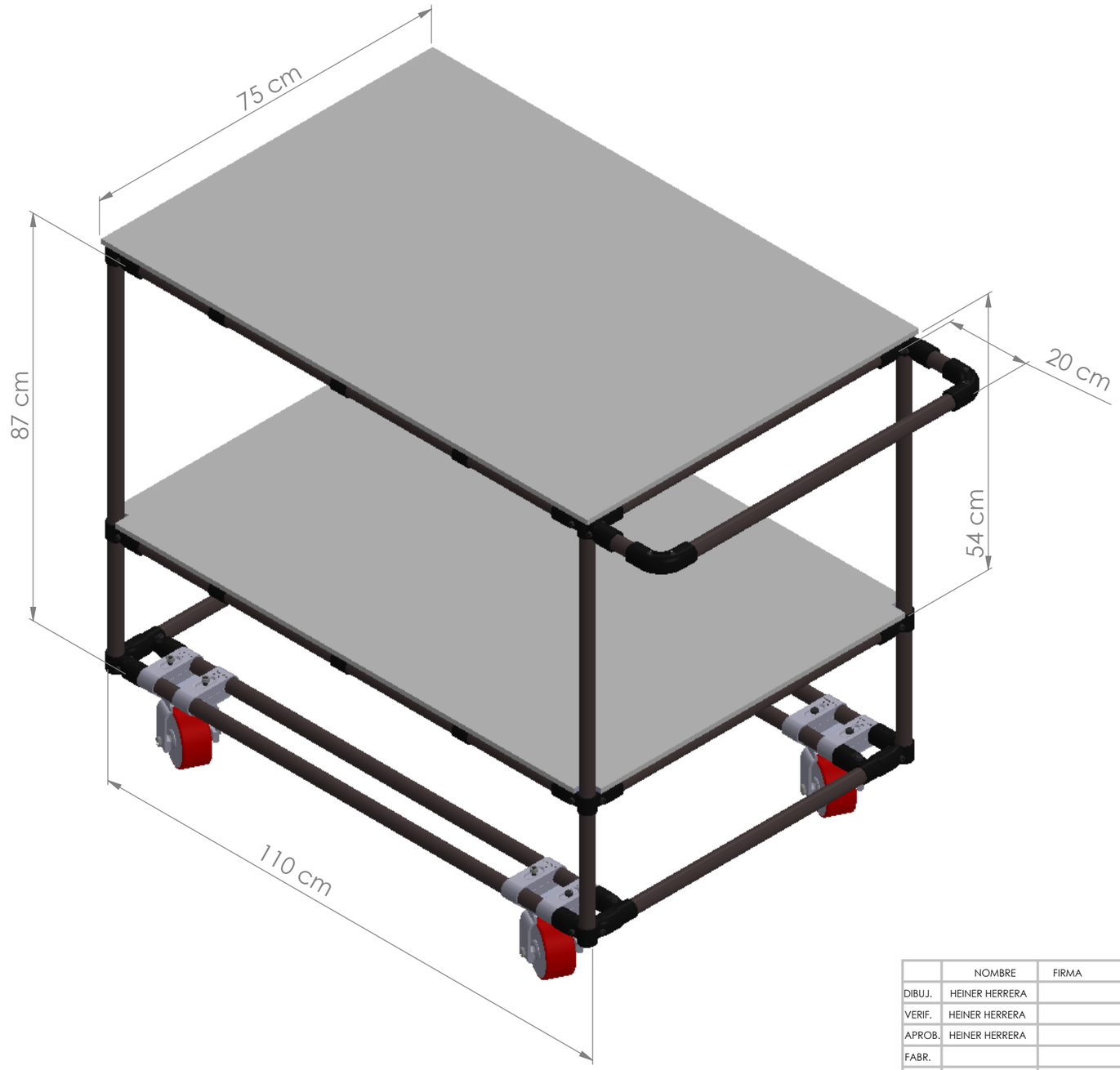

CODIGO	DESCRIPCIÓN	CANTIDAD
900323	Tubo tramo 4m	5
900282	H-1	32
900283	H-2	14
900284	H-3	10
900285	H-4	2
900292	H-13	4
900297	MT-5109	16
900314	Rueda giratoria 4"	4
900321	PJ110A	4
900309	Tornillo 6M	46
900320	Tuerca 6M	46

CORTES TUBO	CANTIDAD
Tubo 0.65m	13
Tubo 1.00m	8
Tubo 0.83m	4
Tubo 0.10m	2

	NOMBRE	FIRMA	FECHA
DIBUJ.	HEINER HERRERA		08/06/15
VERIF.	HEINER HERRERA		08/06/15
APROB.	HEINER HERRERA		08/06/15
FABR.			
CALID.			

TÍTULO: GENERALES 011

MATERIAL:

N.º DE DIBUJO MDC 124

A3

PESO:

ESCALA:1:8

HOJA 1 DE 1