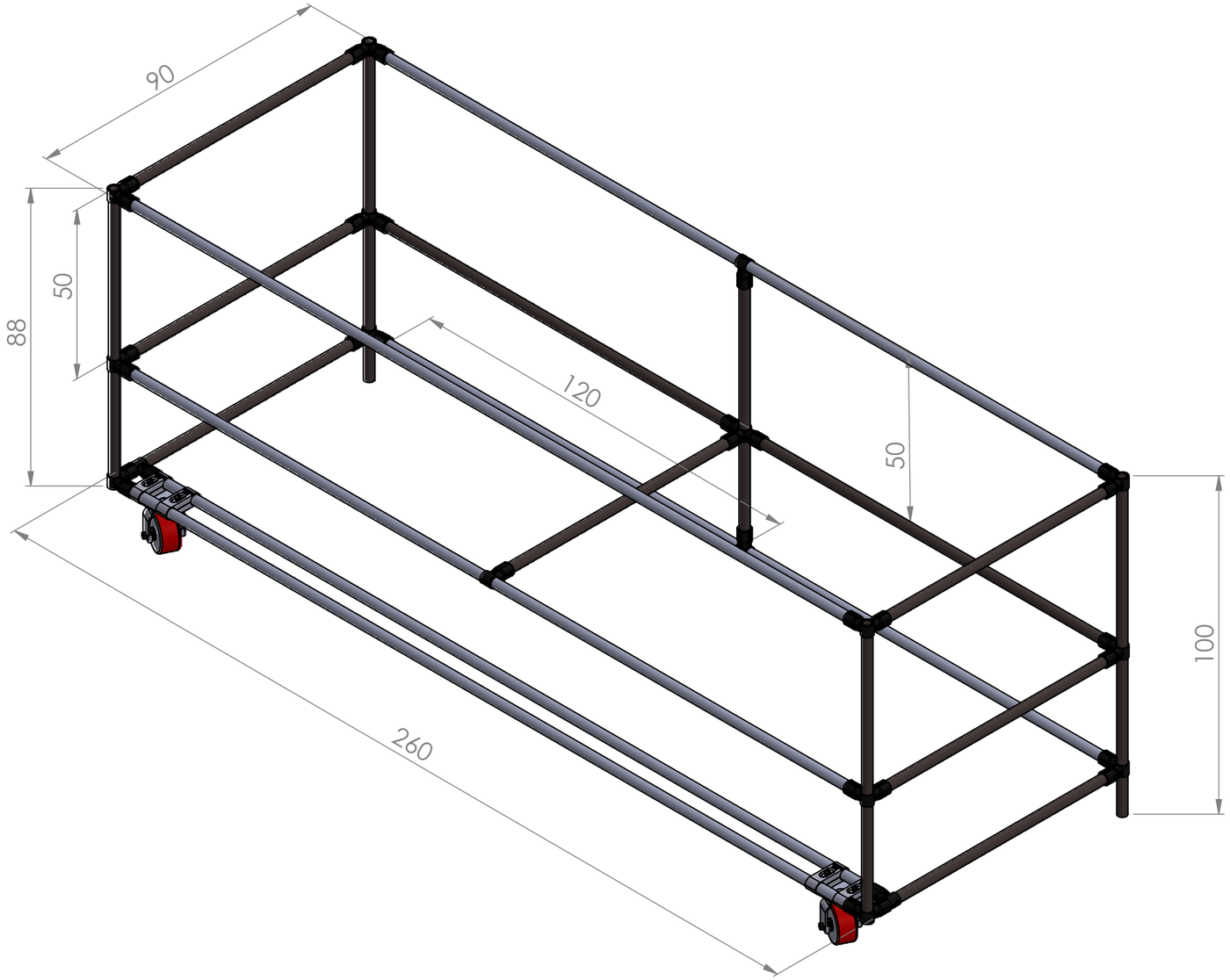

N.º DE ELEMENTO	N.º DE PIEZA	CANTIDAD
1	H-3	12
2	Tuerca 6M	31
3	laterales	2
4	Rueda giratoria 3"	2
5	Tornillo 1_2	2
6	Tuerca 1_2	2
7	Base	2
8	H-1	8
9	Tornillo 6M	31
10	MT-5109	8
11	Tornillo 5_16	4
12	Tuerca 5_16	4
13	H-4	1
14	H -2	13

CORTES DE TUBO	CANTIDAD
Tubo 250	6
Tubo 100	2
Tubo 88	2
Tubo 80	7
Tubo 77	1
Tubo 121	2

Tubo 1	Tubo 2	Tubo 3	Tubo 4
1 corte 250 cm	1 corte 250 cm	5 cortes 80 cm	1 corte 250 cm
1 corte 100 cm	1 corte 100 cm		1 corte 88 cm

Tubo 5	Tubo 6	Tubo 7	Tubo 8
1 corte 250 cm	1 corte 250 cm	1 corte 250 cm	1 corte 121 cm
1 corte 88 cm	1 corte 77 cm	1 corte 121 cm	2 cortes 80 cm

	NOMBRE	FIRMA	FECHA
DIBUJ.	AARON RUIZ		24/01/17
VERIF.	AARON RUIZ		
APROB.	RICARDO CONTRERAS		
FABR.	TALLER KAIZEN		
CALID.			

TÍTULO:

CAPITONADO 003

MATERIAL:

N.º DE DIBUJO

MDC195

A3

PESO:

ESCALA:1:20

HOJA 1 DE 1