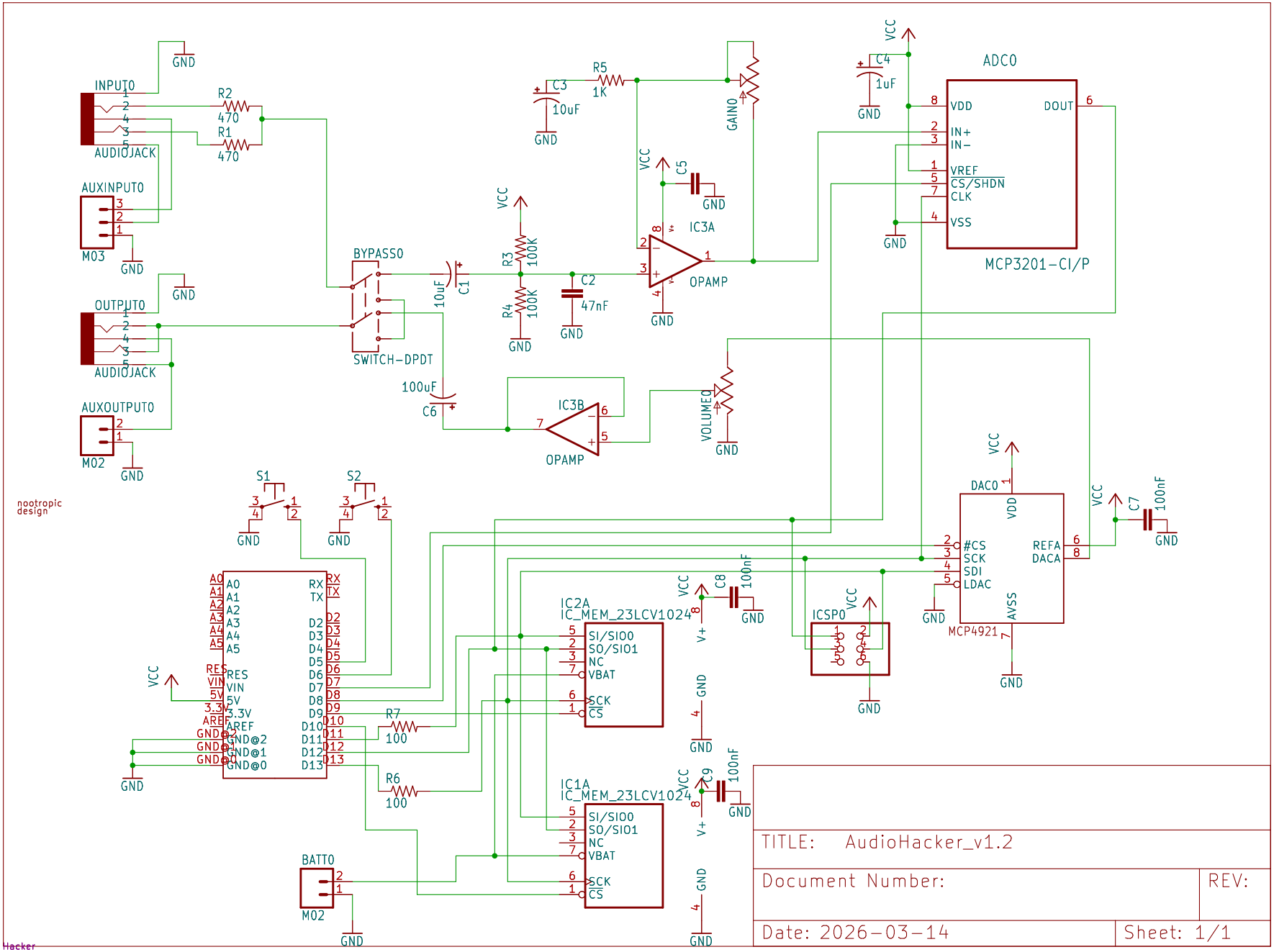


Audio Hacker