HISTORIAL REVISION				
REV	DESCRICIÓN	DISEÑÓ	APROVÓ	FECHA
0	Nueva creacion	JLA	MOC	22 ENE 26

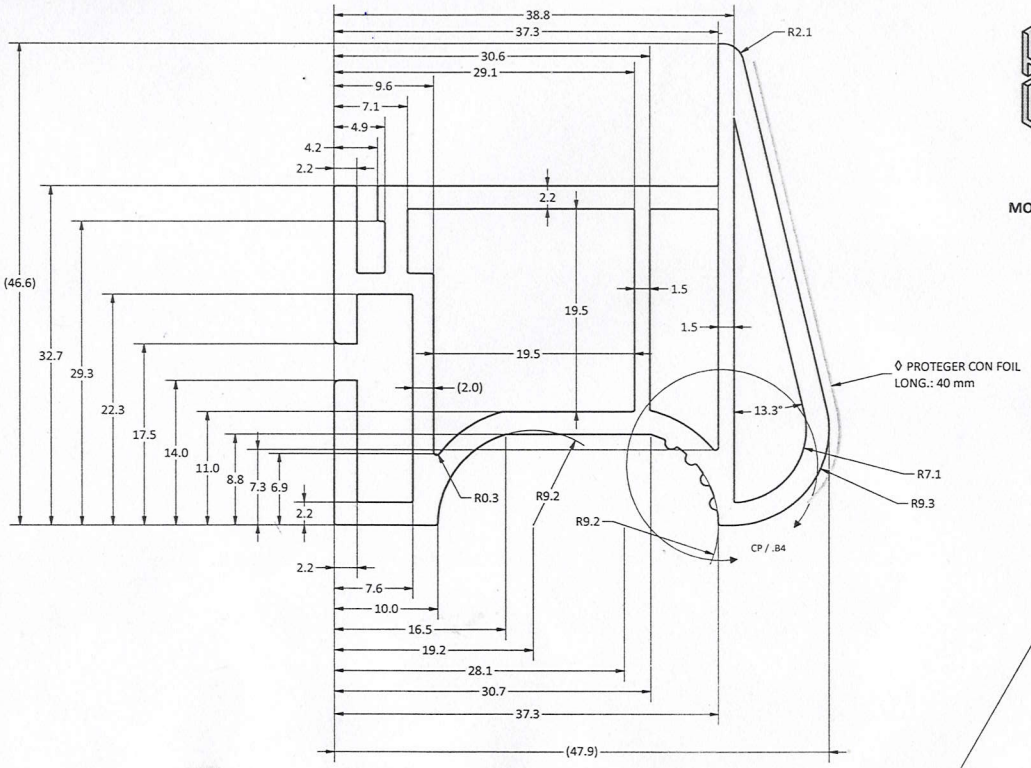

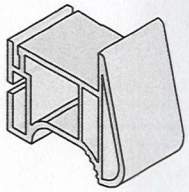

MOLDURA CURVA PARA PUERTA
ISOMETRIC VIEW
(1:1)

MOLDURA CURVA PARA PUERTA
FRONT VIEW
(3:1)

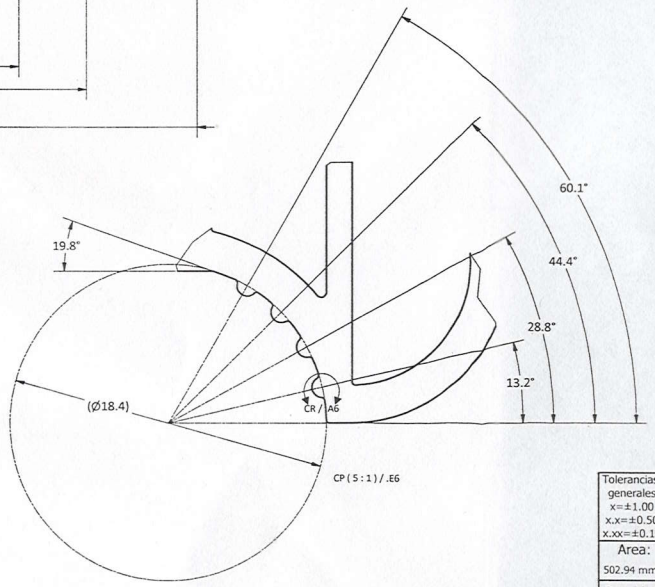

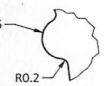

CR (10 : 1) / .B4

INGENIERIA ACEPTADA
DOC. CONTROLADO
ORIGEN INTERNO
26 ENE. 2026
PERFICOM S.A. DE C.V.

M. Olvera
27-01-26

NOTAS GENERALES

- SALVO QUE SE INDIQUE LO CONTRARIO -

1. **PLANO PARCIALMENTE DEFINIDO (PPD).**
1.1. INTERPRETAR CONFORME A: ASME Y14.41-2019.
1.2. ESTE PLANO DEBERÁ UTILIZARSE JUNTO CON EL MODELO CAD PARA LA DEFINICIÓN COMPLETA DEL PRODUCTO.
1.3. TODAS LAS CARACTERÍSTICAS DERIVADAS DEL MODELO CAD DEBERÁN CUMPLIR CON UNA TOLERANCIA DE PERFIL TOTAL DE 0,25 mm, A MENOS QUE SE ESPECIFIQUE LO CONTRARIO.
1.4. LAS DIMENSIONES CONSULTADAS DEL MODELO CAD DEBERÁN INTERPRETARSE COMO DIMENSIONES BÁSICAS.
1.5. LAS CARACTERÍSTICAS NO DIMENSIONADAS DEBERÁN OBTENERSE DEL MODELO CAD.
1.6. LAS DIMENSIONES DE REFERENCIA DEBERÁN OBTENERSE DEL MODELO CAD.
2. MATERIAL.
2.1. PVC RÍGIDO UL-94 CON GRADO MÍNIMO HB..
2.2. DENSIDAD: 1.555 g/cm³.
2.3 VELOCIDAD Y/O TIEMPO Y EXTENSIÓN DE FLAMA DE PLÁSTICOS EN POSICIÓN HORIZONTAL SEGÚN ASTM-D-635-06 EN mm/MIN.
2.4 VELOCIDAD DE QUEMADO: SIN VELOCIDAD.
2.5 ALCANCE DE ESPESOR: 4.599 A 4.867.
3. DIMENSIONES Y TOLERANCIAS
3.1. ESPESOR DE PARED: ±0.20 mm.
3.2. LONGITUD ESTÁNDAR: SEGÚN O.F.; TOLERANCIA ±1.0 mm/m.
4. ACABADO SUPERFICIAL
4.1. SUPERFICIE LISA SIN POROS, BURBUJAS, ARRUGAS, MARCAS DE QUEMADO, INCLUSIONES O DEFORMACIONES.
4.2. COLOR: SEGÚN TABLA DE CÓDIGOS, ΔE±2
4.3. NO SE PERMITEN VARIACIONES PERCEPTIBLES DE COLOR ENTRE LOTES (ΔE ≤ 1.0 EN ESPECTRO VISIBLE, CUANDO APLIQUE).
5. CRITERIOS DE CALIDAD
5.1 LIBRE DE MARCAS DE SOLDADURA (WELD LINES) VISIBLES EN SUPERFICIES FUNCIONALES.
5.2 LIBRE DE BRILLO IRREGULAR.
5.3 LIBRE DE VARIACIONES DE ESPESOR QUE AFECTEN EL ENSAMBLE.
5.4 LIBRE DE REBABAS INTERNAS O EXTERNAS.
5.5 ARISTAS Y LABIOS DEBEN ESTAR UNIFORMES Y SIN COLAPSOS.
6. EMPAQUE Y MANEJO
6.1 PROTEGER CONTRA DEFORMACIÓN DURANTE EL TRANSPORTE.
6.2 ALINEAR LOS PERFILES EN PAQUETES RECTOS SIN TORSIÓN.
6.3 EMBALAJE SIN CONTACTO DIRECTO CON CALOR > 40 °C.
6.4 MANTENER EN SITIO SECO, SIN EXPOSICIÓN DIRECTA LA LUZ SOLAR PREVIO A LA INSTALACIÓN.
7. TRAZABILIDAD
7.1. IDENTIFICAR EL LOTE CON LOS SIGUIENTES DATOS:
- PRODUCTO:
- NO. PARTE CLIENTE:
- COLOR:
- CANTIDAD DE PZ:
- FECHA DE FABRICACIÓN:
- RESP. TURNO:
- OF:
- LONGITUD:
- TURNO:
- NO. PEDIDO:

8. CARACTERÍSTICAS CRÍTICAS INDICADAS CON ESTE SÍMBOLO: ◊
9. CARACTERÍSTICAS PARA LA PROTECCIÓN UV:

TIEMPO WEATER-OMETER / HRS.	540	1080	1620	2160
TIEMPO ESTIMADO / MESES	6	12	18	24
DESVIACIÓN DE TONO ΔE	0.61	0.72	0.94	1.41

Tolerancias generales x=±1.00 x.x=±0.50 x.xx=±0.15	Tam A	Acot mm		Nombre	Fecha	Cliente
			Diseñó	JLA	22 ENE 26	
	Emisión 22 ENE 26		Revisó	MOC	22 ENE 26	Proyecto METALFRIO_SOLUTIONS
			Aprobó	MRL	22 ENE 26	
Area: 502.94 mm²	Titulo MOLDURA_CURVA_PARA_PUERTA_METALFRIO					
Densidad N/A	Material	N/A	Acabado	----	Peso Aprox	783 g/m

Polyshel
Calle Fulton No. 2, fracc. Industrial Valle de Oro San Juan del Río, Qro. c.p. 76803, 01427272900

N° Plano CM6315
N° Parte
Rev. 0
Esc. 1:1

INFORMACIÓN CONFIDENCIAL, DOCUMENTO CONTROLADO, SOLO PARA SU IMPRESION EN EL TAMAÑO INDICADO. QUEDA PROHIBIDA LA REPRODUCCION TOTAL O PARCIAL DE ESTE DOCUMENTO SIN LA AUTORIZACIÓN PREVIA Y POR ESCRITO DEL DEPARTAMENTO DE DISEÑO Y DESARROLLO DE NUEVOS PRODUCTOS Y/O DIRECCION GENERAL DE PERFICOM S.A. DE C.V.