HISTORIAL REVISIÓN				
REV.	DESCRIPCIÓN	DISEÑÓ	APROBÓ	FECHA
00	CREACIÓN INICIAL	ECH	MOC	25 NOV 25
01	SE MODIFICA DISEÑO	ECH	MOC	28 NOV 25
02	CAMBIO DE ORIENTACIÓN, NOTAS Y TOLERANCIAS	JLA	MOC	26 ENE 26

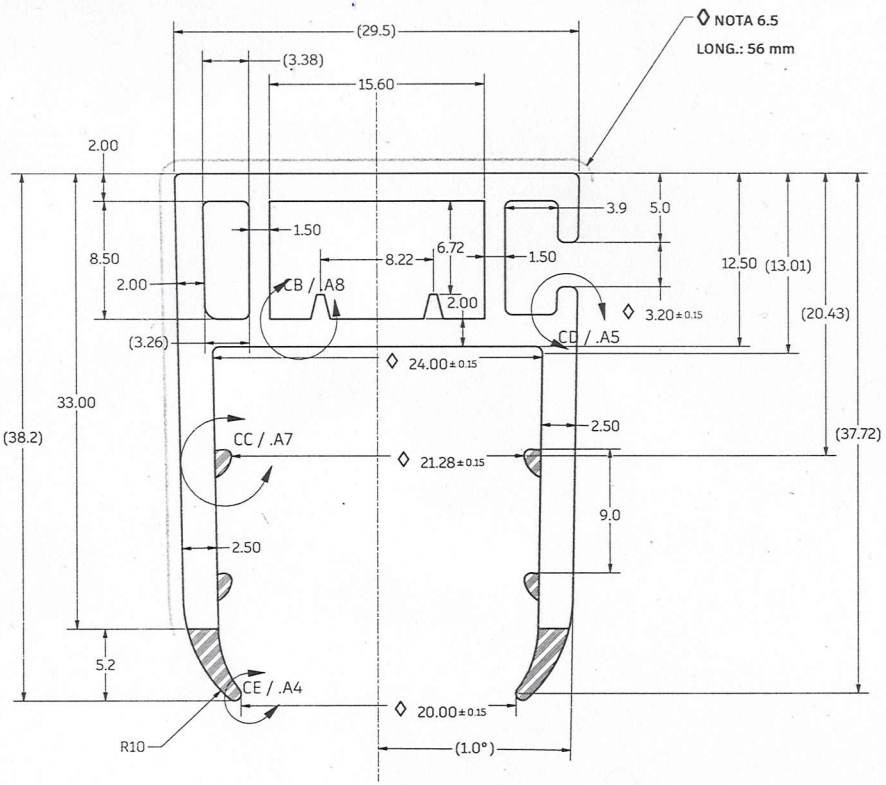

********** NOTAS GENERALES **********

- SALVO QUE SE INDIQUE LO CONTRARIO -

1. **PLANO PARCIALMENTE DEFINIDO (PPD).**
1.1. INTERPRETAR CONFORME A: ASME Y14.41-2019.
1.2. ESTE PLANO DEBERÁ UTILIZARSE JUNTO CON EL MODELO CAD PARA LA DEFINICIÓN COMPLETA DEL PRODUCTO.
1.3. TODAS LAS CARACTERÍSTICAS DERIVADAS DEL MODELO CAD DEBERÁN CUMPLIR CON UNA TOLERANCIA DE PERFIL TOTAL DE 0,25 mm, A MENOS QUE SE ESPECIFIQUE LO CONTRARIO.
1.4. LAS DIMENSIONES CONSULTADAS DEL MODELO CAD DEBERÁN INTERPRETARSE COMO DIMENSIONES BÁSICAS.
1.5. LAS CARACTERÍSTICAS NO DIMENSIONADAS DEBERÁN OBTENERSE DEL MODELO CAD.
1.6. LAS DIMENSIONES DE REFERENCIA DEBERÁN OBTENERSE DEL MODELO CAD.

2. MATERIAL
2.1 SECCIÓN RÍGIDA
PVC RÍGIDO (PVC-U) UL-94 CON GRADO MÍNIMO HB.
GRADO: ASTM D1784
DENSIDAD- ISO 1183: 1.555 g/cm^3
DUREZA - ASTM D2240: 82 ±5 SHORE A
VELOCIDAD Y/O TIEMPO Y EXTENSIÓN DE FLAMA DE PLÁSTICOS EN POSICIÓN HORIZONTAL SEGÚN ASTM-D-635-06 EN mm/MIN.
VELOCIDAD DE QUEMADO: SIN VELOCIDAD.
ALCANCE DE ESPESOR: 4.599 A 4.867.
2.2 SECCIÓN FLEXIBLE
PVC FLEXIBLE (PVC-P) EXTRUDED GLAZING GASKET PLASTIFICADO, LIBRE DE FTALATOS.
GRADO:
DENSIDAD- ISO 1183: 1.32 g/cm^3
DUREZA - ASTM D2240: 60 ±5 SHORE A
PROPIEDADES MECÁNICAS SEGÚN ASTM D412.
COMPRESSION SET ≤ 30 % PER ASTM D395, METHOD B.
LOW TEMPERATURE BRITTLENESS: NO FAILURE AT -20 °C PER ASTM D746.
CHEMICAL RESISTANCE PER ASTM D471.
SUITABLE FOR CONTINUOUS CONTACT WITH GLASS.
NO PLASTICIZER MIGRATION OR EXUDATION ALLOWED.

3. DIMENSIONES Y TOLERANCIAS
3.1. ESPESOR DE PARED: ±0.10 mm.
3.2. LONGITUD ESTÁNDAR: SEGÚN OF; TOLERANCIA ±1.0 mm/m.

4. ACABADO SUPERFICIAL
4.1. SUPERFICIE LISA SIN POROS, BURBUJAS, ARRUGAS, MARCAS DE QUEMADO, INCLUSIONES O DEFORMACIONES.
4.2. COLOR: NEGRO, ΔE±2
4.3. NO SE PERMITEN VARIACIONES PERCEPTIBLES DE COLOR ENTRE LOTES (ΔE ≤ 1.0 EN ESPECTRO VISIBLE, CUANDO APLIQUE).

5. CRITERIOS DE CALIDAD
5.1 LIBRE DE MARCAS DE SOLDADURA (WELD LINES) VISIBLES EN SUPERFICIES FUNCIONALES.
5.2 LIBRE DE BRILLO IRREGULAR.
5.3 LIBRE DE VARIACIONES DE ESPESOR QUE AFECTEN EL ENSAMBLE.
5.4 LIBRE DE REBABAS INTERNAS O EXTERNAS.
5.5 ARISTAS Y LABIOS DEBEN ESTAR UNIFORMES Y SIN COLAPSOS.

6. EMPAQUE Y MANEJO
6.1 PROTEGER CONTRA DEFORMACIÓN DURANTE EL TRANSPORTE.
6.2 ALINEAR LOS PERFILES EN PAQUETES RECTOS SIN TORSIÓN.
6.3 EMBALAJE SIN CONTACTO DIRECTO CON CALOR > 40 °C.
6.4 MANTENER EN SITIO SECO, SIN EXPOSICIÓN DIRECTA LA LUZ SOLAR PREVIO A LA INSTALACIÓN.
6.5 PROTEGER CARAS INDICADAS CON PELICULA ADHERIBLE.

7. TRAZABILIDAD
7.1. IDENTIFICAR EL LOTE CON LOS SIGUIENTES DATOS:
- PRODUCTO:
- NO. PARTE CLIENTE:
- COLOR:
- CANTIDAD DE PZ:
- FECHA DE FABRICACIÓN:
- RESP. TURNO:
- OF:
- LONGITUD:
- TURNO:
- NO. PEDIDO:

8. CARACTERÍSTICAS CRÍTICAS INDICADAS CON ESTE SÍMBOLO: ◊
9. CARACTERÍSTICAS PARA LA PROTECCIÓN UV:
****

INGENIERIA ACEPTADA
DOC. CONTROLADO
ORIGEN INTERNO
26 ENE. 2026
PERFICOM S.A. DE C.V.

M.Okay
27-01-26

◊ INDICA MATERIAL SEGÚN **NOTA 2.2**
ÁREA TOTAL: 22.74 mm^2

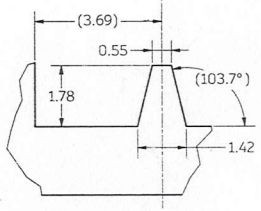

CB (10 : 1) / .D7

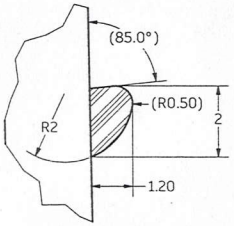

CC (10 : 1) / .D7

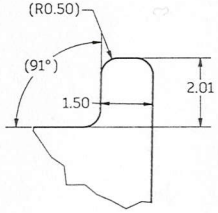

CD (10 : 1) / .D7

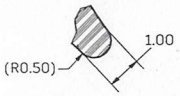

CE (10 : 1) / .D7

Tolerancias generales x=±1.00 x.x=±0.50 x.xx=±0.15	Tam A	Acot mm		Nombre	Fecha	Cliente	Polyshel
	Emisión 26 ENE 26		Diseñó	JLA	26 ENE 26		Calle Fulton No. 2, Fracc. Industrial Valle de Oro, San Juan del Río, Qro. c.p. 76803, 01427272274GG
			Revisó	MOC	26 ENE 26	Proyecto DNC_DOOR_ASSEMBLY	
Área: 314.37 mm^2			Aprobó	MRL	26 ENE 26		N° Plano
Densidad: N/A	Título PERFIL_PUERTA_COEXTRUIDO						N° Parte
	Material	N/A	Acabado	----	Peso Aprox	484 g/m	Rev. 00 / Esc. 1:1

INFORMACIÓN CONFIDENCIAL, DOCUMENTO CONTROLADO, SOLO PARA SU IMPRESION EN EL TAMAÑO INDICADO. QUEDA PROHIBIDA LA REPRODUCCION TOTAL O PARCIAL DE ESTE DOCUMENTO SIN LA AUTORIZACIÓN PREVIA Y POR ESCRITO DEL DEPARTAMENTO DE DISEÑO Y DESARROLLO DE NUEVOS PRODUCTOS Y/O DIRECCION GENERAL DE PERFICOM S.A. DE C.V.