HISTORIAL REVISION				
REV	DESCRICIÓN	DISEÑÓ	APROVÓ	FECHA
00	CREACIÓN INICIAL	JLA	MOC	26 ENE 26

INGENIERIA ACEPTADA
DOC. CONTROLADO
ORIGEN INTERNO
26 ENE. 2026
PERFICOM S.A. DE C.V.

M. Olvera

27-01-26

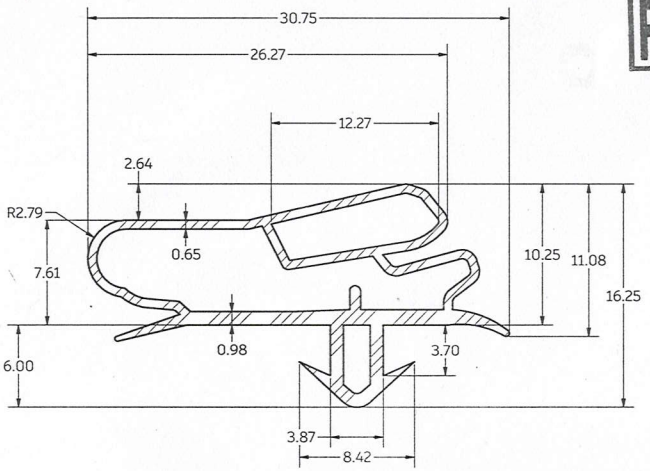

SELLO_MAGNÉTICO
SECTION VIEW
(4:1)

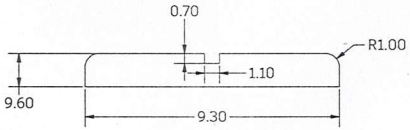

BARRA_MAGNÉTICA
FRONT VIEW
(4:1)

********** NOTAS GENERALES **********

- SALVO QUE SE INDIQUE LO CONTRARIO -

1. **PLANO PARCIALMENTE DEFINIDO (PPD).**
1.1. INTERPRETAR CONFORME A: ASME Y14.41-2019.
1.2. ESTE PLANO DEBERÁ UTILIZARSE JUNTO CON EL MODELO CAD PARA LA DEFINICIÓN COMPLETA DEL PRODUCTO.
1.3. TODAS LAS CARACTERÍSTICAS DERIVADAS DEL MODELO CAD DEBERÁN CUMPLIR CON UNA TOLERANCIA DE PERFIL TOTAL DE 0,25 mm, A MENOS QUE SE ESPECIFIQUE LO CONTRARIO.
1.4. LAS DIMENSIONES CONSULTADAS DEL MODELO CAD DEBERÁN INTERPRETARSE COMO DIMENSIONES BÁSICAS.
1.5. LAS CARACTERÍSTICAS NO DIMENSIONADAS DEBERÁN OBTENERSE DEL MODELO CAD.
1.6. LAS DIMENSIONES DE REFERENCIA DEBERÁN OBTENERSE DEL MODELO CAD.

2. MATERIAL
PVC FLEXIBLE PLM-1715 CON FUNGICIDA.
DENSIDAD- ISO 1183: 1.42 g/cm^3
DUREZA - ASTM D2240: 73 ±3 SHORE A
FLAMABILIDAD: AUTOEXTINGUIBLE
LA FORMULACIÓN DEL COMPUESTO DEBE RESISTIR TEMPERATURAS DE HASTA -30 °C.

3. DIMENSIONES Y TOLERANCIAS
3.1. ESPESOR DE PARED: ±0.10 mm.
3.2. LONGITUD ESTÁNDAR: SEGÚN OF; TOLERANCIA ±1.0 mm/m.

4. ACABADO SUPERFICIAL
4.1. SUPERFICIE LISA SIN POROS, BURBUJAS, ARRUGAS, MARCAS DE QUEMADO, INCLUSIONES O DEFORMACIONES.
4.2. COLOR: NEGRO, ΔE≤2
4.3. NO SE PERMITEN VARIACIONES PERCEPTIBLES DE COLOR ENTRE LOTES (ΔE ≤ 1.0 EN ESPECTRO VISIBLE, CUANDO APLIQUE).

5. CRITERIOS DE CALIDAD
5.1 LIBRE DE MARCAS DE SOLDADURA (WELD LINES) VISIBLES EN SUPERFICIES FUNCIONALES.
5.2 LIBRE DE BRILLO IRREGULAR.
5.3 LIBRE DE VARIACIONES DE ESPESOR QUE AFECTEN EL ENSAMBLE.
5.4 LIBRE DE REBABAS INTERNAS O EXTERNAS.
5.5 ARISTAS Y LABIOS DEBEN ESTAR UNIFORMES Y SIN COLAPSOS.
5.6 EL SELLO MAGNÉTICO MONTADO EN EL ENSAMBLE DEBERÁ RESISTIR SIN NINGÚN INDICIO DE FALLA >300,000 CICLOR DE APERTURA Y CIERRE CON UNA FRECUENCIA DE 24 CICLOS/MIN.
5.7 TRACCIÓN MAGNÉTICA: MÁXIMA DE 48 gr/cm2 Y MÍNIMA DE 37 gr/cm2
5.8 EL MATERIAL NO DEBERÁ TRANSMITIR OLORES O SABORES.
5.9 EL MATERIAL UTILIZADO EN LAS INSERCIONES DE TIPO MAGNÉTICO DEBERÁ SER DE UN COMPUESTO UNIFORME QUE NO AFECTE LAS CARACTERÍSTICAS FÍSICAS DEL COMPUESTO DE PVC.
5.10 EL INSERTO MAGNÉTICO DEBERÁ TENER UNA FLEXIBILIDAD QUE LE PERMITA SER ENRROLLADO EN UNA BARRA DE 2.54 cm (1 In).

6. EMPAQUE Y MANEJO
6.1 PROTEGER CONTRA DEFORMACIÓN DURANTE EL TRANSPORTE.
6.2 ALINEAR LOS PERFILES EN PAQUETES RECTOS SIN TORSIÓN.
6.3 EMBALAJE SIN CONTACTO DIRECTO CON CALOR > 40 °C.
6.4 MANTENER EN SITIO SECO, SIN EXPOSICIÓN DIRECTA LA LUZ SOLAR PREVIO A LA INSTALACIÓN.
6.5 PROTEGER CARAS INDICADAS CON PELICULA ADHERIBLE.

7. TRAZABILIDAD
7.1. IDENTIFICAR EL LOTE CON LOS SIGUIENTES DATOS:
- PRODUCTO:
- NO. PARTE CLIENTE:
- COLOR:
- CANTIDAD DE PZ:
- FECHA DE FABRICACIÓN:
- RESP. TURNO:
- OF:
- LONGITUD:
- TURNO:
- NO. PEDIDO:

8. CARACTERÍSTICAS CRÍTICAS INDICADAS CON ESTE SÍMBOLO: ◊
9. EL SELLO DEBERÁ INCLUIR BARRA MAGNÉTICA.

****

Tolerancias generales x=±1.00 x.x=±0.50 x.xx=±0.15	Tam A	Acot mm		Nombre	Fecha	Cliente	ALEN DOORS Av. Central No. 3 Fracc. Industrial Valle de Oro San Juan del Río Qro. c.p. 76803, 4272752232
			Diseñó	JLA	26 ENE 26		
	Emisión 26 ENE 26		Revisó	MOC	26 ENE 26	Proyecto DNC_DOOR_ASSEMBLY_SEAL_FRAME	
			Aprobó	MRL	26 ENE 26		
Área: 85.05 mm^2	Título SELLO MAGNÉTICO						Nº Plano -3100/-3200
Densidad: N/A	Material	N/A	Acabado	----	Peso Aprox	120.77 g/m	Nº Parte
							Rev. 00 / Esc. 1:1

INFORMACIÓN CONFIDENCIAL, DOCUMENTO CONTROLADO, SOLO PARA SU IMPRESION EN EL TAMAÑO INDICADO. QUEDA PROHIBIDA LA REPRODUCCION TOTAL O PARCIAL DE ESTE DOCUMENTO SIN LA AUTORIZACIÓN PREVIA Y POR ESCRITO DEL DEPARTAMENTO DE DISEÑO Y DESARROLLO DE NUEVOS PRODUCTOS Y/O DIRECCION GENERAL DE PERFICOM S.A. DE C.V.