HISTORIAL REVISION				
REV	DESCRICIÓN	DISEÑÓ	APROVÓ	FECHA
0	Nueva creacion	JLA	MOC	13 ENE 26

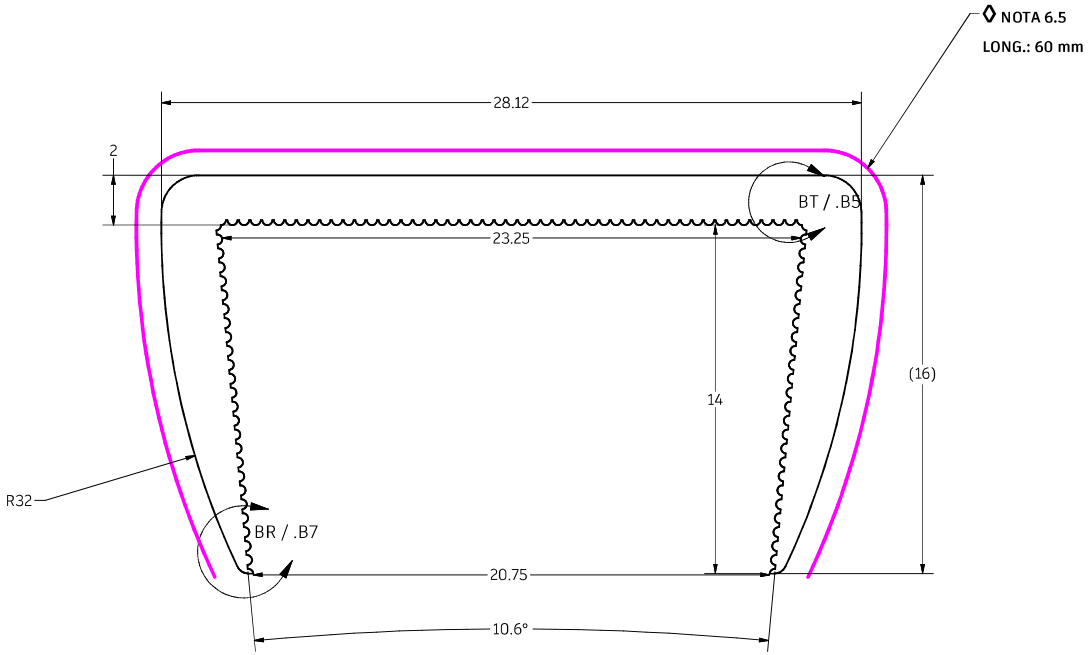

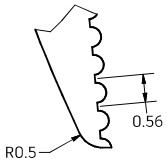

BR (14 : 1) / .D6

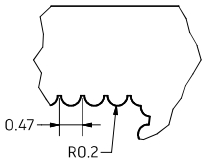

BT (14 : 1) / .D6

********** NOTAS GENERALES **********

- SALVO QUE SE INDIQUE LO CONTRARIO -

1. PLANO PARCIALMENTE DEFINIDO (PPD).
1.1. INTERPRETAR CONFORME A: ASME Y14.41-2019.
1.2. ESTE PLANO DEBERÁ UTILIZARSE JUNTO CON EL MODELO CAD PARA LA DEFINICIÓN COMPLETA DEL PRODUCTO.
1.3. TODAS LAS CARACTERÍSTICAS DERIVADAS DEL MODELO CAD DEBERÁN CUMPLIR CON UNA TOLERANCIA DE PERFIL TOTAL DE 0,25 mm, A MENOS QUE SE ESPECIFIQUE LO CONTRARIO.
1.4. LAS DIMENSIONES CONSULTADAS DEL MODELO CAD DEBERÁN INTERPRETARSE COMO DIMENSIONES BÁSICAS.
1.5. LAS CARACTERÍSTICAS NO DIMENSIONADAS DEBERÁN OBTENERSE DEL MODELO CAD.
1.6. LAS DIMENSIONES DE REFERENCIA DEBERÁN OBTENERSE DEL MODELO CAD.
2. MATERIAL.
2.1. PVC RÍGIDO (PVC) GRADO EXTRUSIÓN.
2.2. DENSIDAD: 1.555 g/cm^3.
3. DIMENSIONES Y TOLERANCIAS
3.1. ESPESOR DE PARED: ±0.20 mm.
3.2. LONGITUD ESTÁNDAR: SEGÚN OF; TOLERANCIA ±1.0 mm/M.
4. ACABADO SUPERFICIAL
4.1. SUPERFICIE LISA SIN POROS, BURBUJAS, ARRUGAS, MARCAS DE QUEMADO, INCLUSIONES O DEFORMACIONES.
4.2. COLOR: NEGRO.
4.3. NO SE PERMITEN VARIACIONES PERCEPTIBLES DE COLOR ENTRE LOTES (ΔE ≤ 1.0 EN ESPECTRO VISIBLE, CUANDO APLIQUE).
5. CRITERIOS DE CALIDAD
5.1 LIBRE DE MARCAS DE SOLDADURA (WELD LINES) VISIBLES EN SUPERFICIES FUNCIONALES.
5.2 LIBRE DE BRILLO IRREGULAR.
5.3 LIBRE DE VARIACIONES DE ESPESOR QUE AFECTEN EL ENSAMBLE.
5.4 LIBRE DE REBABAS INTERNAS O EXTERNAS.
5.5 ARISTAS Y LABIOS DEBEN ESTAR UNIFORMES Y SIN COLAPSOS.
6. EMPAQUE Y MANEJO
6.1 PROTEGER CONTRA DEFORMACIÓN DURANTE EL TRANSPORTE.
6.2 ALINEAR LOS PERFILES EN PAQUETES RECTOS SIN TORSIÓN.
6.3 EMBALAJE SIN CONTACTO DIRECTO CON CALOR > 40 °C.
6.4 MANTENER EN SITIO SECO, SIN EXPOSICIÓN DIRECTA LA LUZ SOLAR PREVIO A LA INSTALACIÓN.
6.5 PROTEGER SUPERFICIE CON FOIL.
7. CARACTERÍSTICAS CRÍTICAS INDICADAS CON ESTE SÍMBOLO: ◊
8. TRAZABILIDAD
8.1. IDENTIFICAR EL LOTE CON LOS SIGUIENTES DATOS:
PRODUCTO:
NO. PARTE CLIENTE:
COLOR:
CANTIDAD DE PZ:
FECHA DE FABRICACIÓN:
RESP. TURNO:
OF:
LONGITUD:
TURNO:
NO. PEDIDO:

****

Tolerancias generales x=±1.00 x.x=±0.50 x.xx=±0.15	Tam A	Acot mm		Nombre	Fecha	Cliente
			Diseñó	JLA	13 ENE 26	
	Emisión 16 ENE 26		Revisó	MOC	13 ENE 26	Proyecto DNC_DOOR_ASSEMBLY
			Aprobó	MRL	13 ENE 26	
Área: 107.38 mm^2	Titulo DNC_EXTRUSION_PVCP_05 / PERFIL "U"					
Densidad: 1.555 g/cm^3	Material	N/A	Acabado	----	Peso Aprox	166.97 g/m

Perficom
Av. Central No. 3 Frac. Industrial Valle de Oro San Juan del Río Qro. C.P. 76803, 4272729232

N° Plano
N° Parte
Rev. 0 | Esc. 1:1

INFORMACIÓN CONFIDENCIAL, DOCUMENTO CONTROLADO, SOLO PARA SU IMPRESION EN EL TAMAÑO INDICADO, QUEDA PROHIBIDA LA REPRODUCCION TOTAL O PARCIAL DE ESTE DOCUMENTO SIN LA AUTORIZACIÓN PREVIA Y POR ESCRITO DEL DEPARTAMENTO DE DISEÑO Y DESARROLLO DE NUEVOS PRODUCTOS Y/O DIRECCION GENERAL DE PERFICOM S.A. DE C.V.