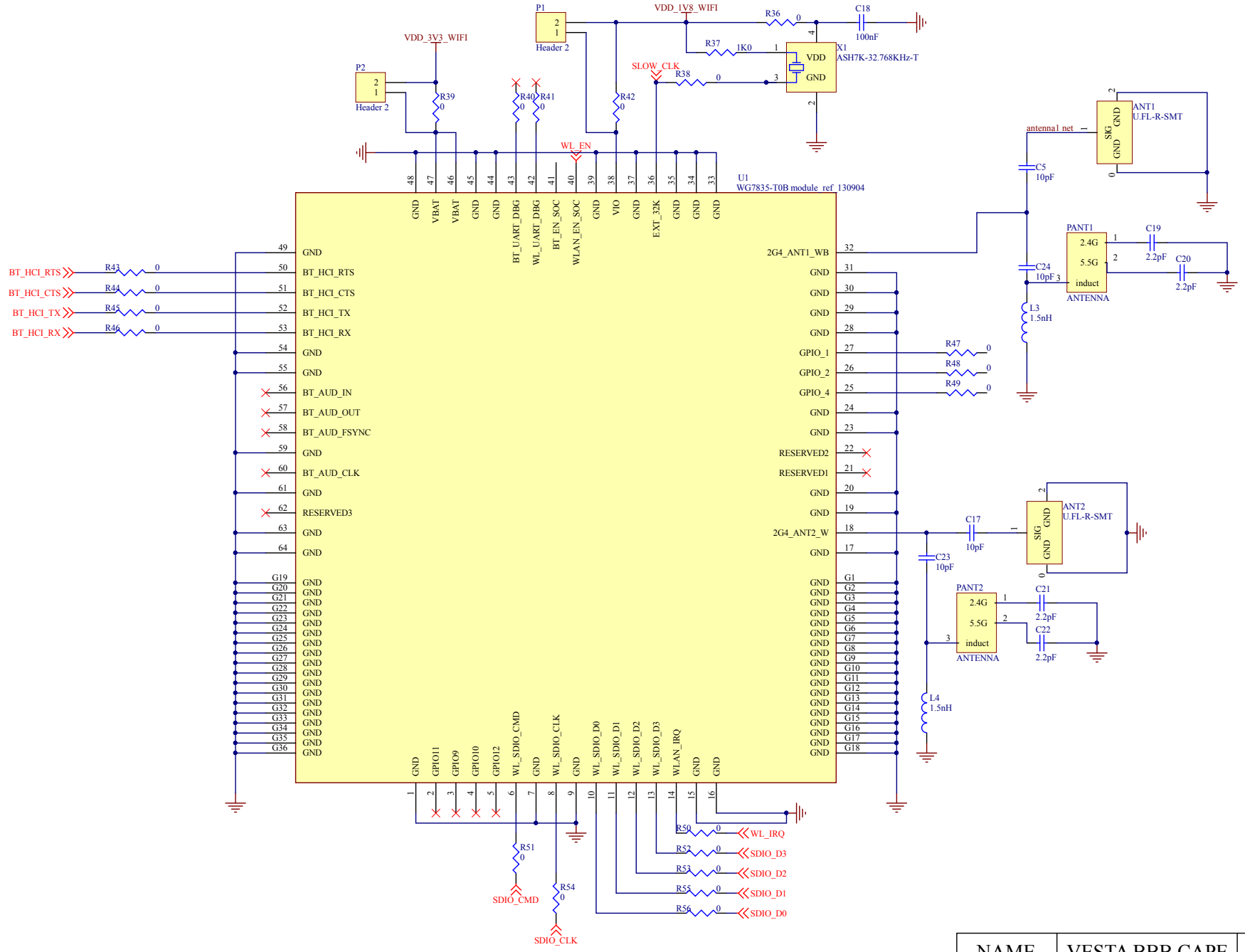

NAME	VESTA BBB CAPE	Vesta
DATE	06.06.2015	
		Rev. 1