16

Mãos na massa: Praticando com Arduino

Atenção: Antes de iniciar a montagem do circuito, desligue a conexão USB entre o Arduino e o seu computador**!!!** Ligue o **Arduino** apenas quando terminar a montagem e verificar o circuito.

Com base no que foi visto nesta aula, monte o circuito que acenderá o LED quando o cabo USB do seu Arduino estiver ligado. Sinta-se à vontade para recorrer ao vídeo, o mais importante é que você tenha certeza do que esta fazendo para prepará-lo para o próximo capítulo. Segue também o circuito, na visão do programa Fritzing, para seguir:

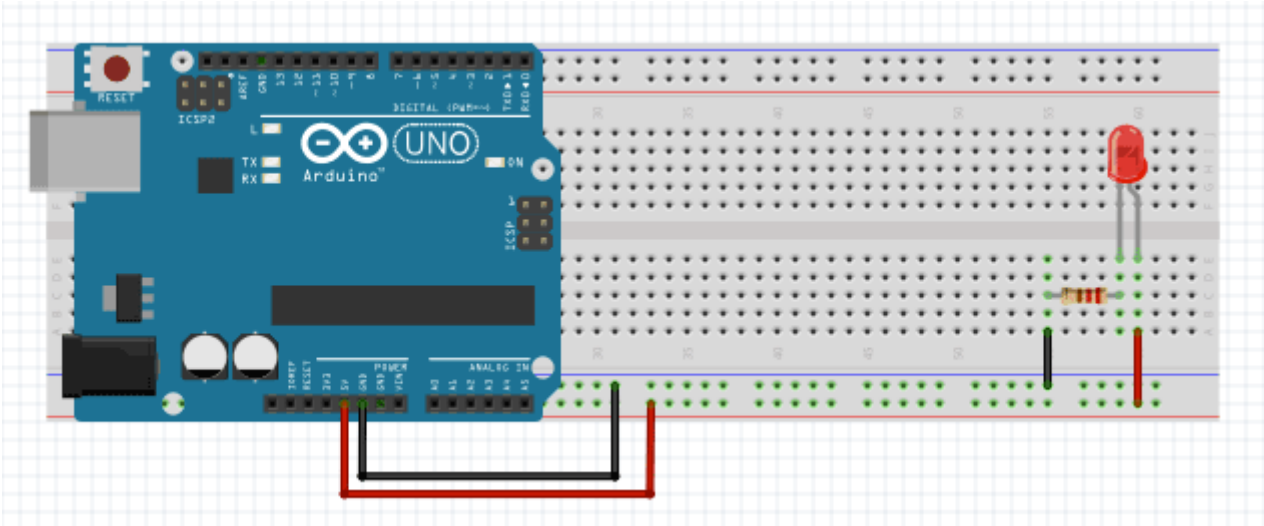

E o circuito montado:

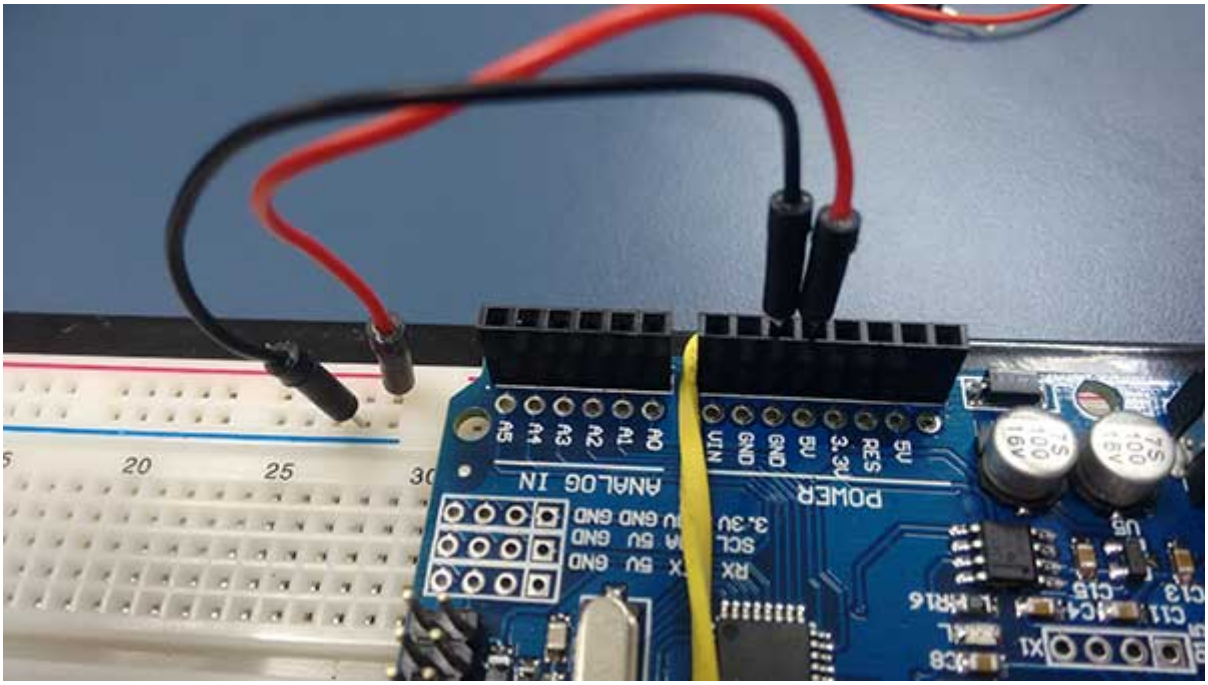
ANALOG IN
POWER

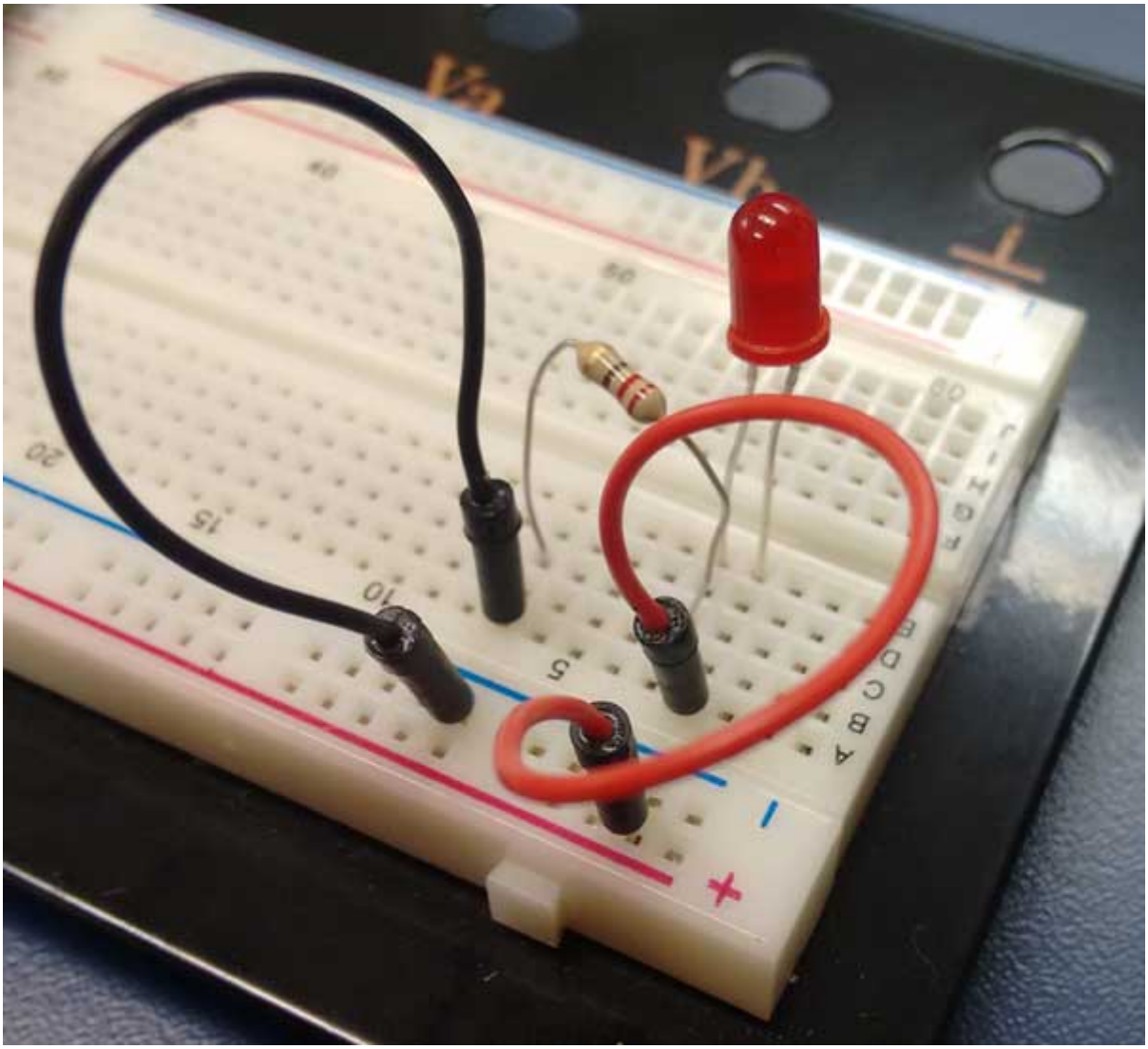

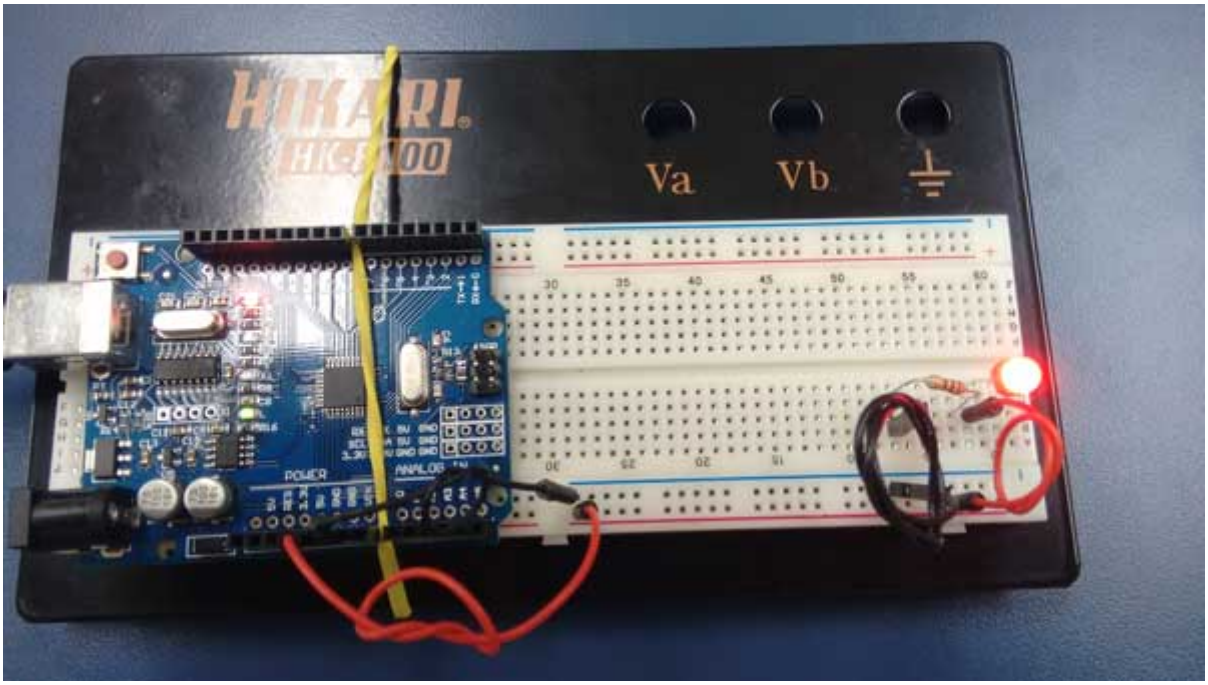
HIKARI
Va
Vb
POWER
ANALOG