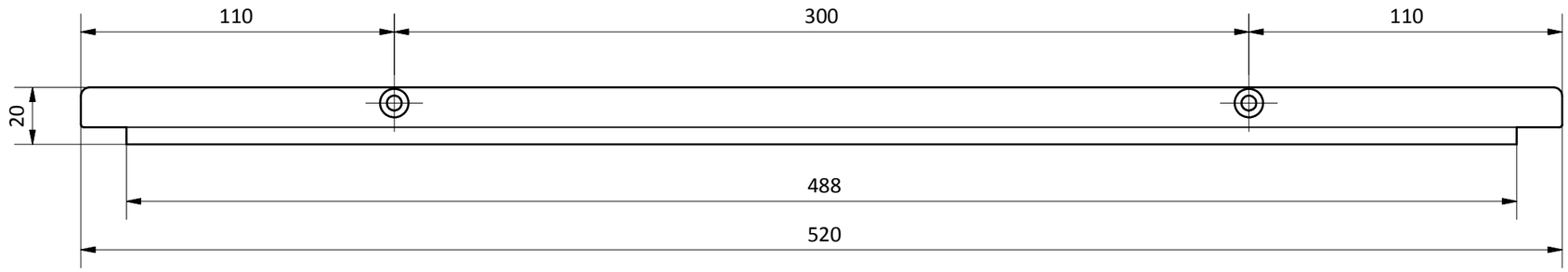

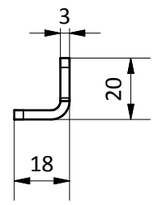

2DOF-150-19-FSF-01

SCALE 1 : 2

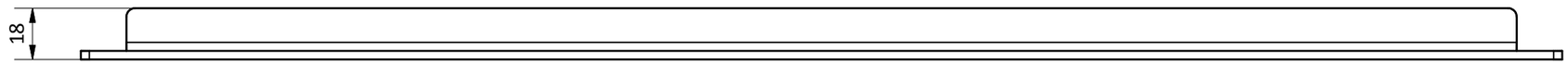

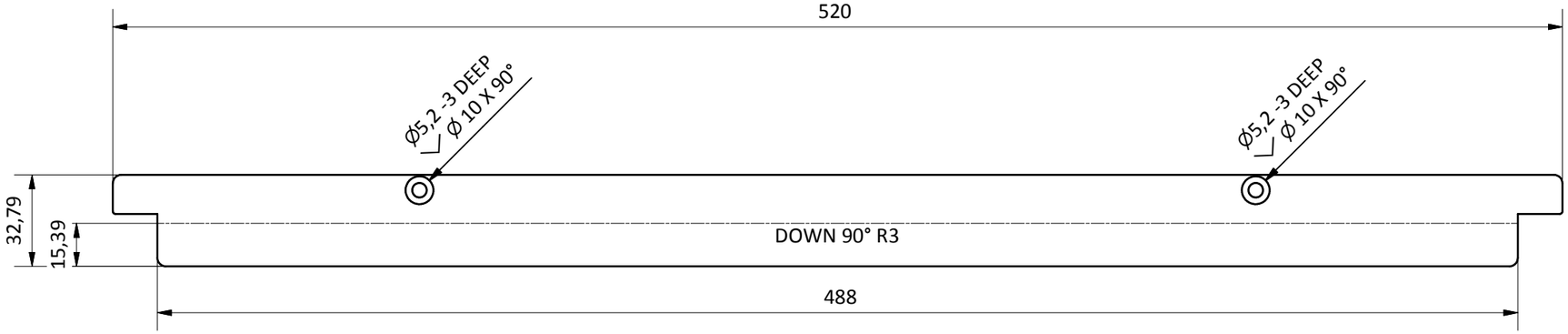

2DOF-150-19-FSF-01 (Desplegada)

SCALE 1 : 2

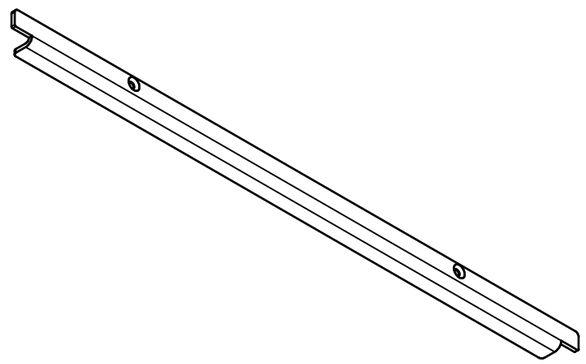

PART NUMBER	DESCRIPTION	MASS (kg)
2DOF-150-19-FSF-01	Soporte fuelle superior frontal Plataforma 2DOF, espesor 3 mm	0,39

MATERIAL: Steel

ACABADO SUPERFICIAL: Negro satinado

Tolerancias para dimensiones lineales y angulares sin indicación individual de tolerancia, según ISO 2768-1:1989
Zonas de rugosidad no especificada, Ra 3.2

SCALE:

Plano de fabricación soporte fuelle frontal PLATAFORMA 2DOF

DRAWN: Carlos Ruiz Madrigal 05/04/2016

CHECKED: Antonio Garcia 15/11/2016

DWG NO: 2DOF-150-19-FSF-01-MET02

Id. Ref: 2773

REV 02 | SIZE A3 | SHEET 1 /1

simumak simulation & training solutions