EJE DE GIRO DEL BRAZO

EJE MECANIZADO

CA-SMT-01-EJE02 *ID Ref: 1445*

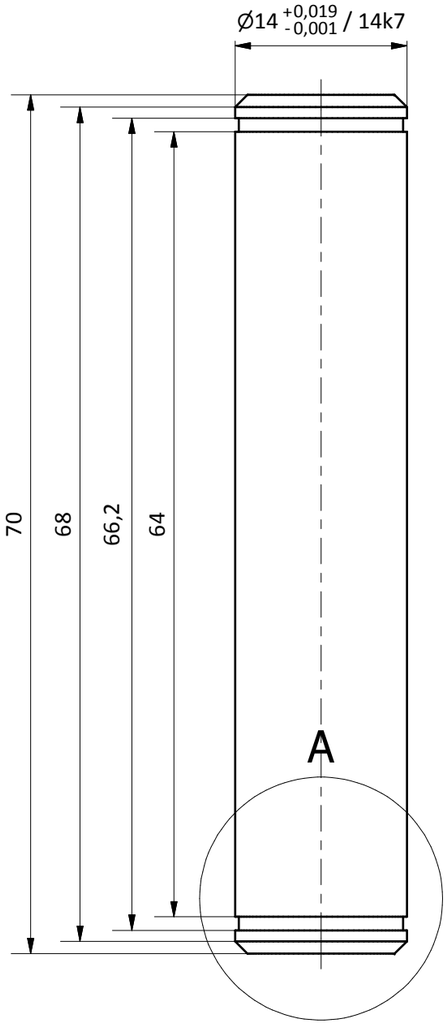

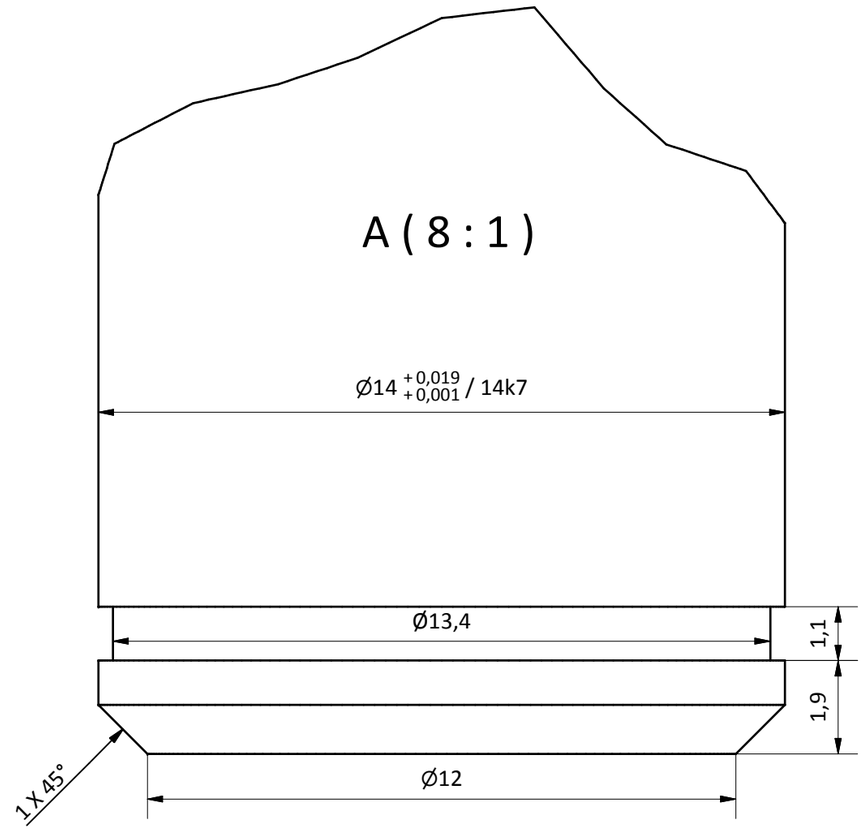

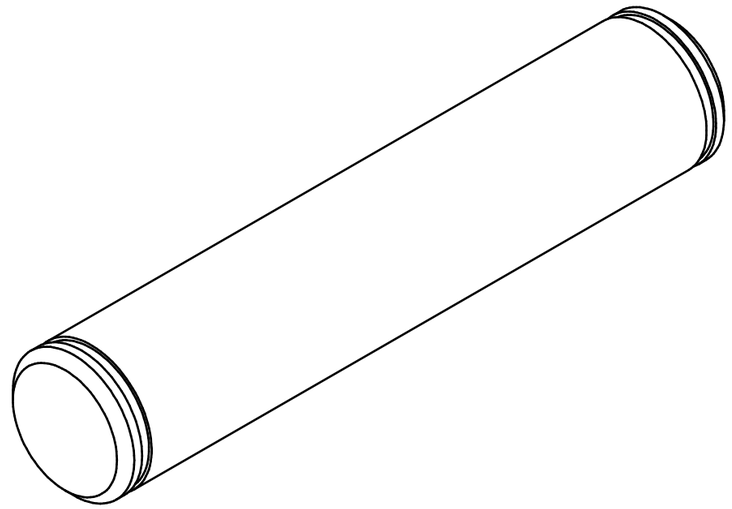

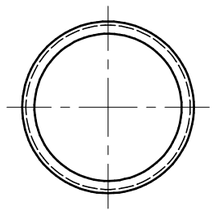

ITEM	QTY	PART NUMBER	DESCRIPTION	MASS (kg)
1	1	CA-SMT-01-EJE02	Eje macizo Cambio Automático, diámetro exterior 14 mm	0,08

CA-SMT-01-EJE02
(2 : 1)

Acero F-114

MATERIAL: Steel, Mild	Tolerancias para dimensiones lineales y angulares sin indicación individual de tolerancia, según ISO 2768-1:1989 Zonas de rugosidad no especificada, Ra 3.2
ACABADO SUPERFICIAL: PAVONADO	
SCALE:	Planos de Producción Eje Mecanizado Cambio Automático

DRAWN: Carlos Ruiz Madrigal	05/02/2014
CHECKED: Antonio García	05/02/2014
DWG NO: CA-SMT-01-EJE02 Id. Ref: 1445	
REV	SIZE A3 / SHEET 1 /1

simumak
simulation & training solutions