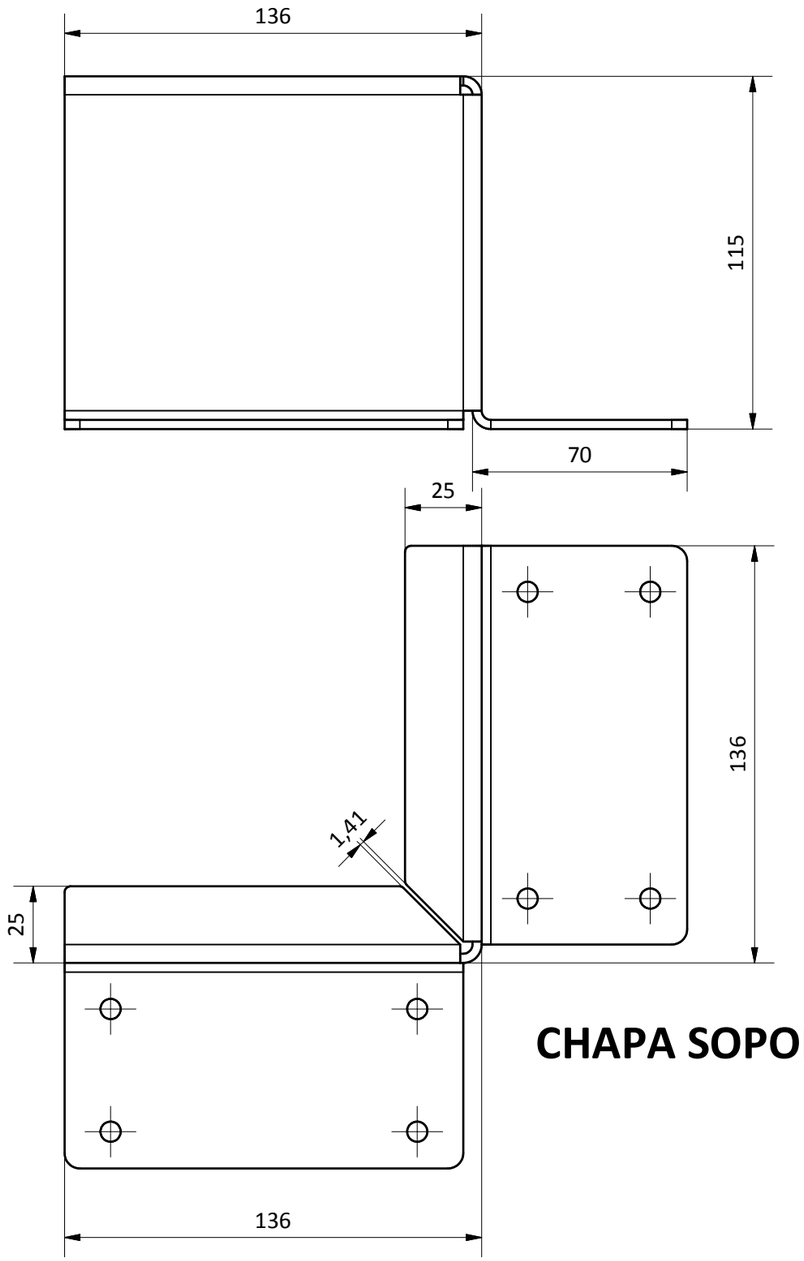

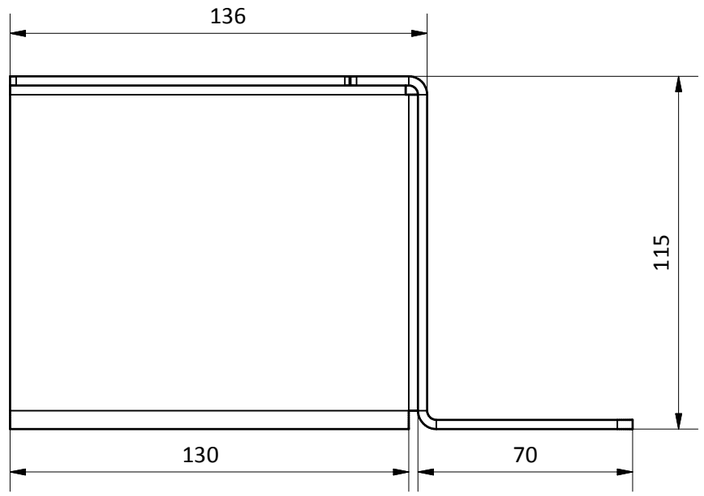

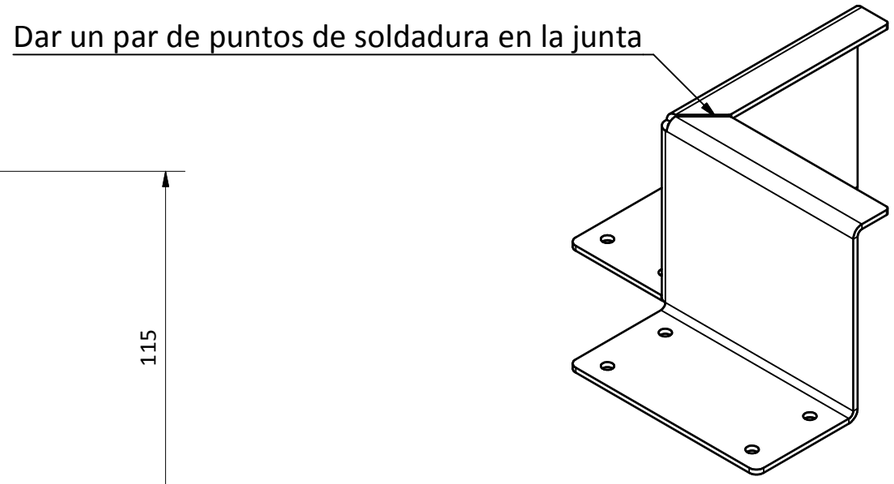

CHAPA SOPORTE RUEDAS UNIVERSAL (Desplegada)

SCALE 1 : 3

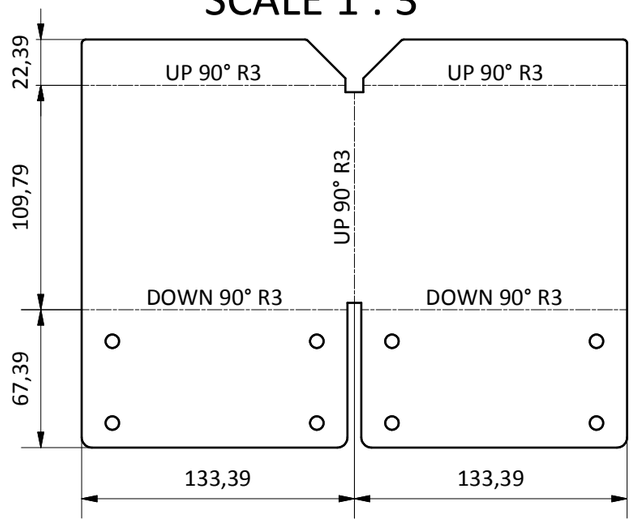

CHAPA SOPORTE RUEDAS UNIVERSAL

SCALE 1 : 2

PART NUMBER	DESCRIPTION	MASS (kg)
CHAPA SOPORTE RUEDAS UNIVERSAL	Sujeción Ruedas, espesor 3 mm	1,23

MATERIAL:
Steel, Mild

ACABADO SUPERFICIAL:
Cincado

Tolerancias para dimensiones lineales y angulares sin indicación individual de tolerancia, según ISO 2768-1:1989
Zonas de rugosidad no especificada, Ra 3.2

SCALE:

Plano de fabricación
Chapas sujección
SILVER V027

simumak
simulation & training solutions

DRAWN: Carlos Ruiz Madrigal 22/03/2016

CHECKED: Antonio García 02/12/2016

DWG NO: SIL-027-CSRU-02-MET02

Id. Ref: 2746

REV 02

SIZE A3

SHEET 1 /1