PIEZA DE CIERRE

PIEZA MECANIZADA

CDR-INSMT-V029-PROLB001 *ID Ref: 1430*

SE FABRICA 1 UNIDAD

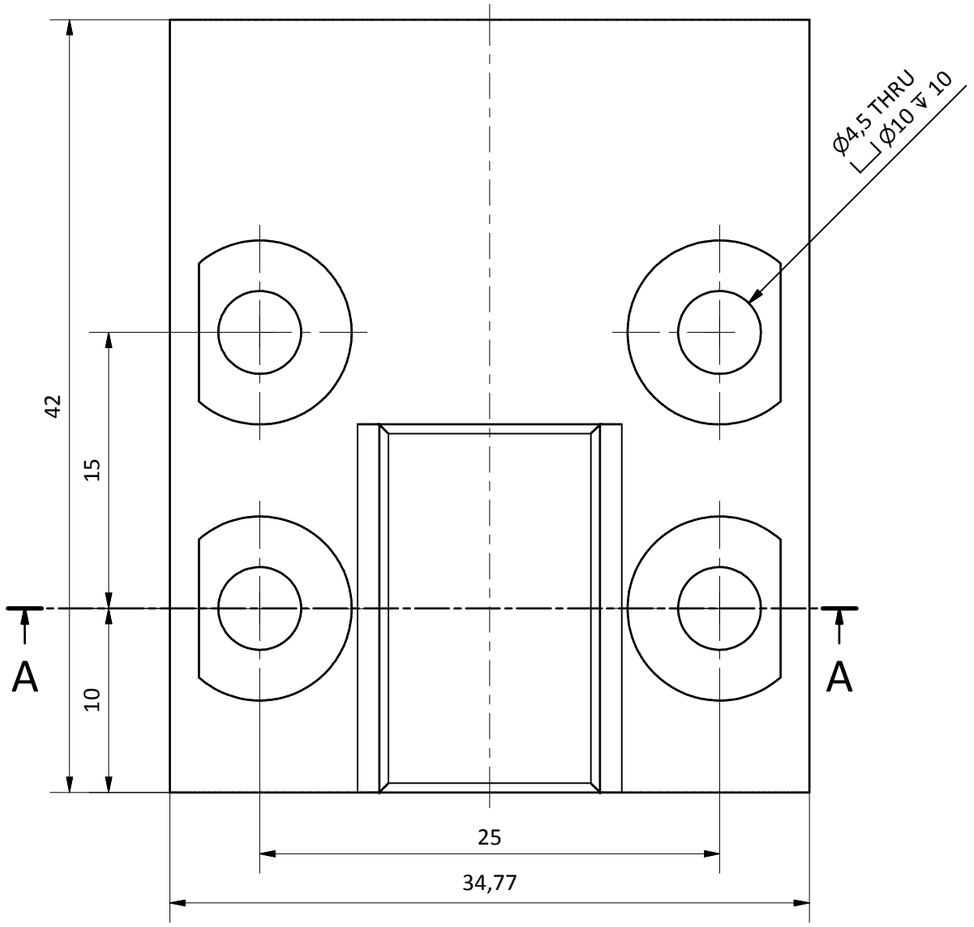

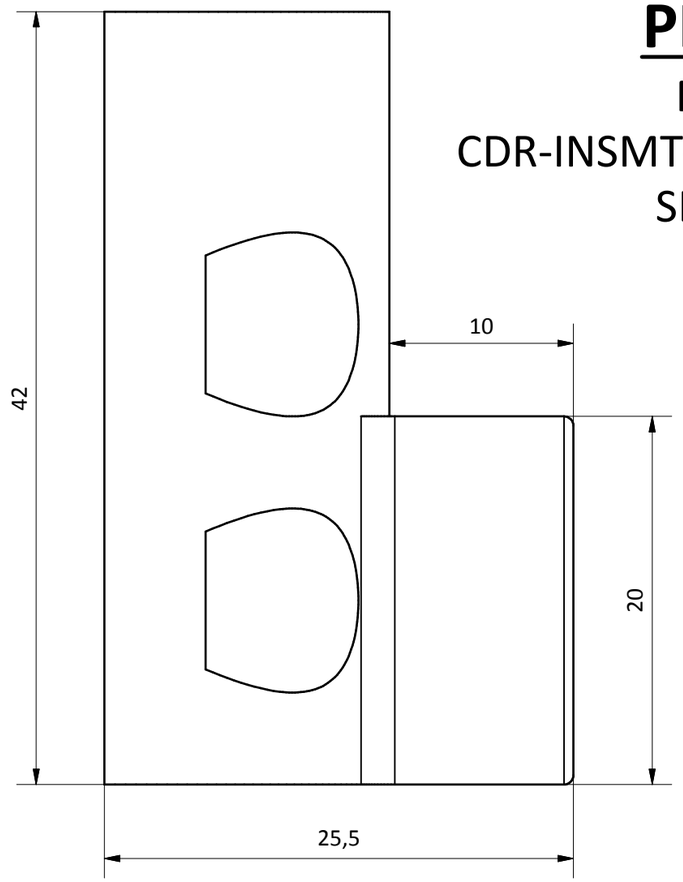

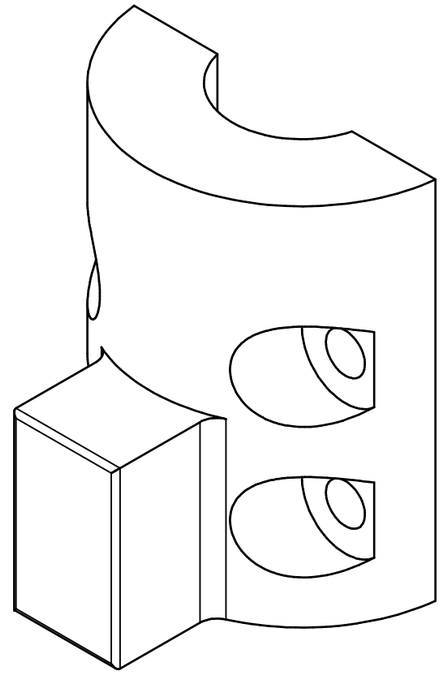

A-A (3 : 1)

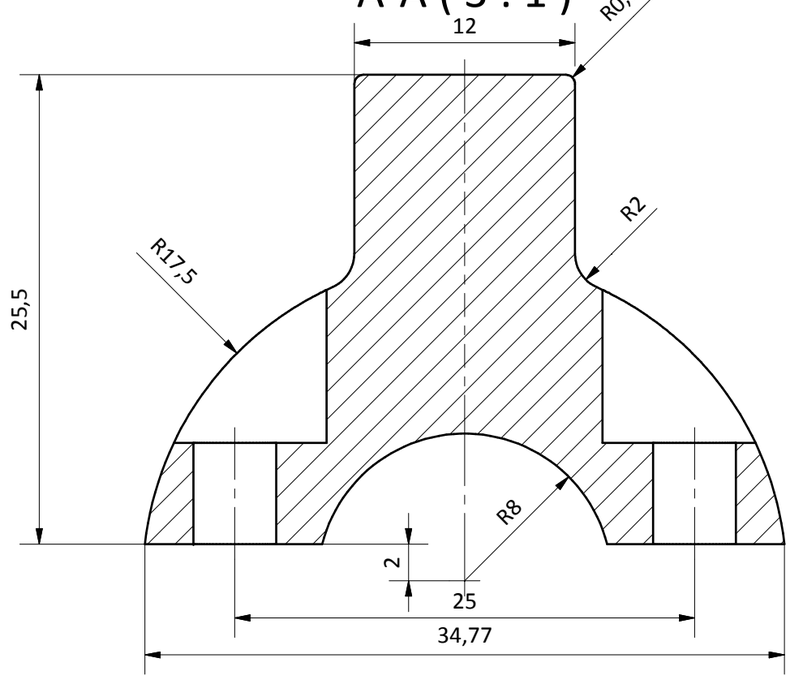

CDR-INSMT-V029-PROLB001

(3 : 1)

Los 4 taladros son pasantes

QTY	PART NUMBER	DESCRIPTION	MASS (kg)
1	CDR-INSMT-V029-PROLB001	ID Ref: 1430. Pieza de Cierre	0,12

MATERIAL: Steel

ACABADO SUPERFICIAL: Cincado

Tolerancias para dimensiones lineales y angulares sin indicación individual de tolerancia, según ISO 2768-1:1989
Zonas de rugosidad no especificada, Ra 3.2

SCALE:

Planos de Producción
Pieza de Cierre

DRAWN: Carlos Ruiz Madrigal 11/03/2014

CHECKED:

DWG NO: CDR-INSMT-V029-PROLB001

Id. Ref: 1430

REV

SIZE A3

SHEET 1 /1

simumak
simulation & training solutions