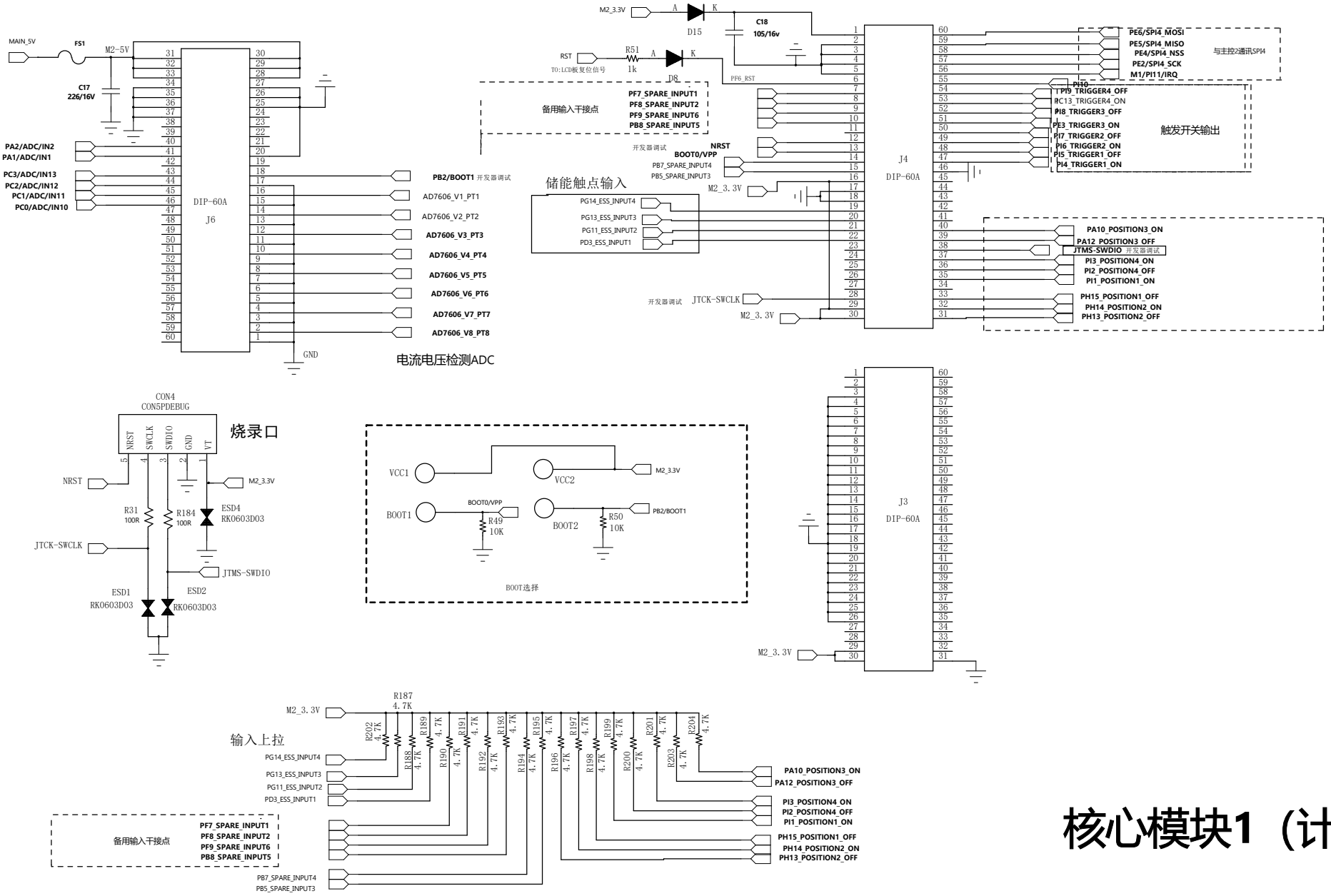
MAIN_5V
FS1
M2-5V
C17
226/16V
DIP-60A
J6
PA2/ADC/IN2
PA1/ADC/IN1
PC3/ADC/IN13
PC2/ADC/IN12
PC1/ADC/IN11
PC0/ADC/IN10
PB2/BOOT1 开发器调试
AD7606_V1_PT1
AD7606_V2_PT2
AD7606_V3_PT3
AD7606_V4_PT4
AD7606_V5_PT5
AD7606_V6_PT6
AD7606_V7_PT7
AD7606_V8_PT8
GND
电流电压检测ADC
M2_3.3V
D15
C18
105/16v
RST
TO:LCD板复位信号
R51
1k
D8
PF6_RST
备用输入干接点
PF7_SPARE_INPUT1
PF8_SPARE_INPUT2
PF9_SPARE_INPUT6
PB8_SPARE_INPUT5
开发器调试
NRST
BOOT0/VPP
PB7_SPARE_INPUT4
PB5_SPARE_INPUT3
储能触点输入
PG14_ESS_INPUT4
PG13_ESS_INPUT3
PG11_ESS_INPUT2
PD3_ESS_INPUT1
M2_3.3V
JTCK-SWCLK
J4
DIP-60A
PE6/SPI4_MOSI
PE5/SPI4_MISO
PE4/SPI4_NSS
PE2/SPI4_SCK
M1/PI11/IRQ
与主控2通讯SPI4
PI10
PI9_TRIGGER4_OFF
PC13_TRIGGER4_ON
PI8_TRIGGER3_OFF
PE3_TRIGGER3_ON
PI7_TRIGGER2_OFF
PI6_TRIGGER2_ON
PI5_TRIGGER1_OFF
PI4_TRIGGER1_ON
触发开关输出
PA10_POSITION3_ON
PA12_POSITION3_OFF
JTMS-SWDIO 开发器调试
PI3_POSITION4_ON
PI2_POSITION4_OFF
PI1_POSITION1_ON
PH15_POSITION1_OFF
PH14_POSITION2_ON
PH13_POSITION2_OFF
CON4
CON5PDEBUG
NRST
SWCLK
SWDIO
GND
VT
烧录口
M2_3.3V
R31
100R
R184
100R
ESD4
RK0603D03
JTCK-SWCLK
JTMS-SWDIO
ESD1
RK0603D03
ESD2
RK0603D03
VCC1
VCC2
BOOT1
BOOT2
BOOT0/VPP
R49
10K
R50
10K
PB2/BOOT1
BOOT选择
J3
DIP-60A
R187
4.7K
输入上拉
R202 4.7K
R188 4.7K
R189 4.7K
R190 4.7K
R191 4.7K
R192 4.7K
R193 4.7K
R194 4.7K
R195 4.7K
R196 4.7K
R197 4.7K
R198 4.7K
R199 4.7K
R200 4.7K
R201 4.7K
R203 4.7K
R204 4.7K
PA10_POSITION3_ON
PA12_POSITION3_OFF
PI3_POSITION4_ON
PI2_POSITION4_OFF
PI1_POSITION1_ON
PH15_POSITION1_OFF
PH14_POSITION2_ON
PH13_POSITION2_OFF

核心模块1（计算）

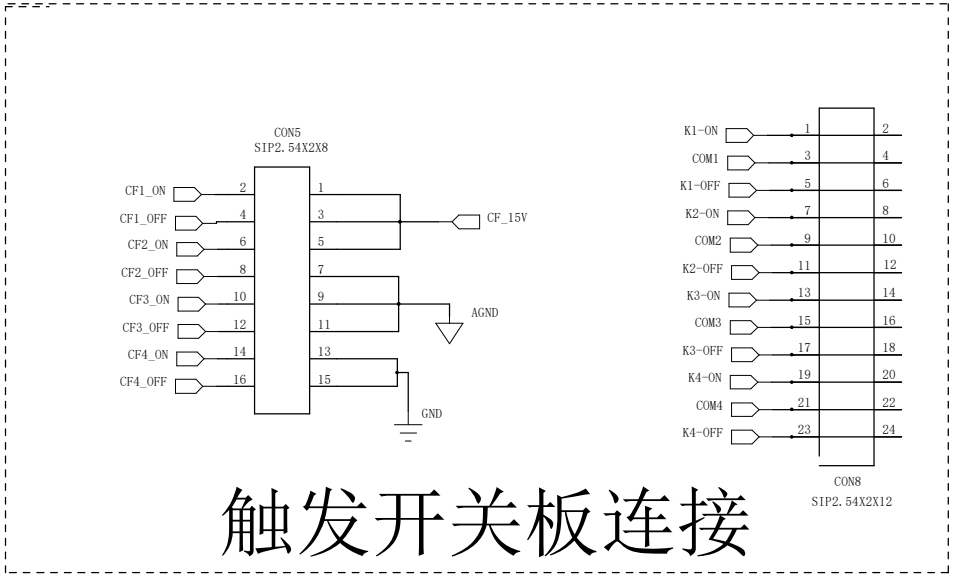

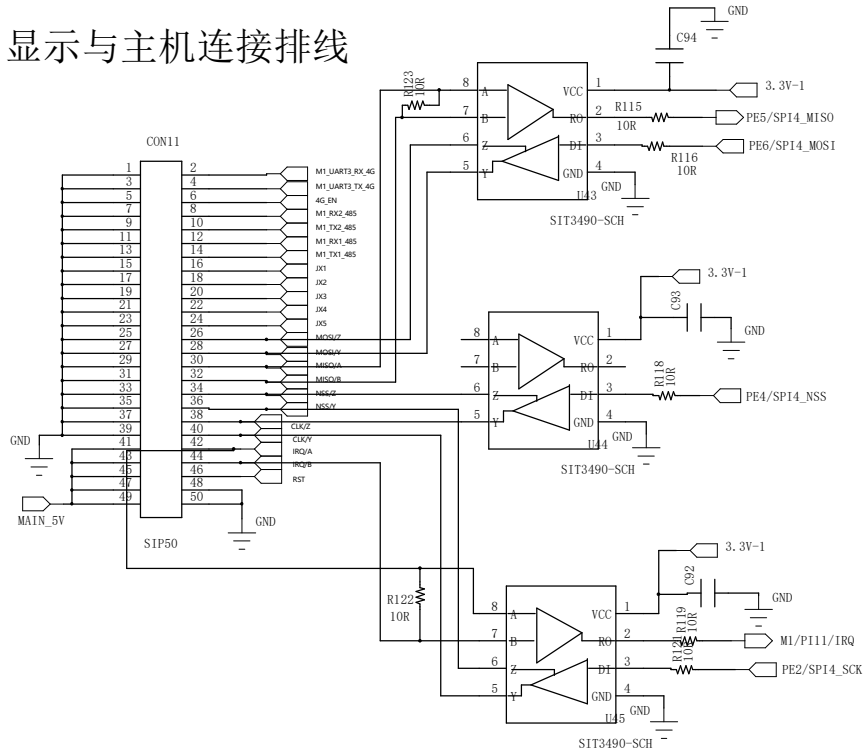

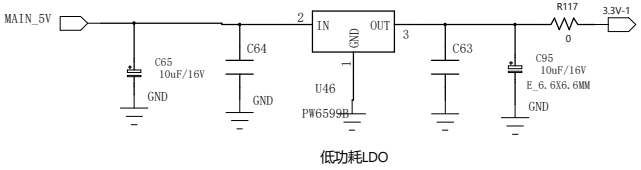

安徽徽远成电气有限公司		
ERIC888高速控制器		
电压板连接(REV2.0)		
Rev：2.0		
林跃文	日期	
	日期	

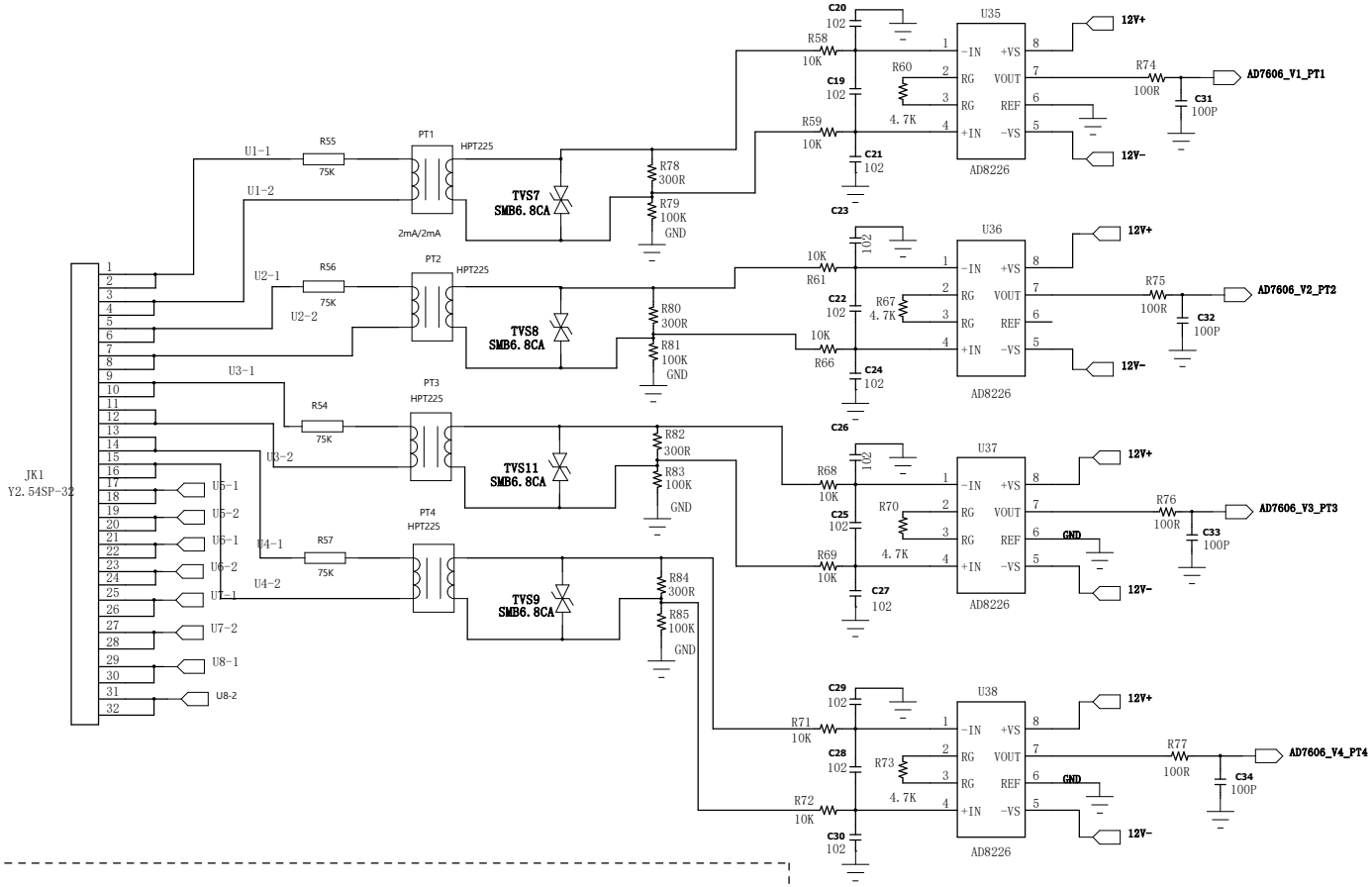

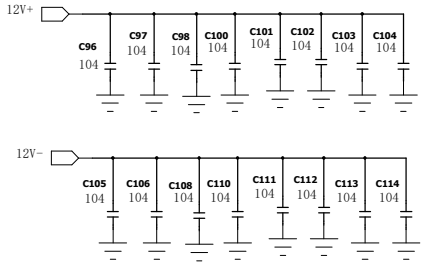

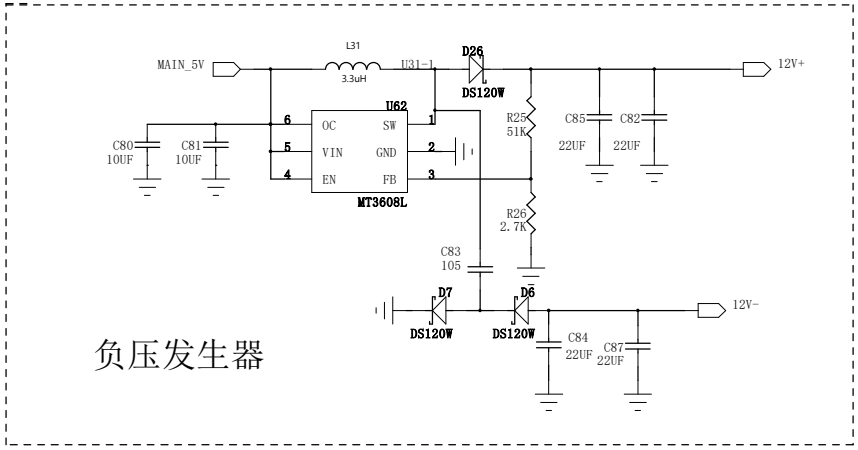

安徽徽远成电气有限公司			
型号	ERIC888高速控制器		
单元图页	电压采集部分(REV2.0)		
版本号：	Rev：2.0		
设计：	林跃文	日期	2026/1/14
校核：		日期	

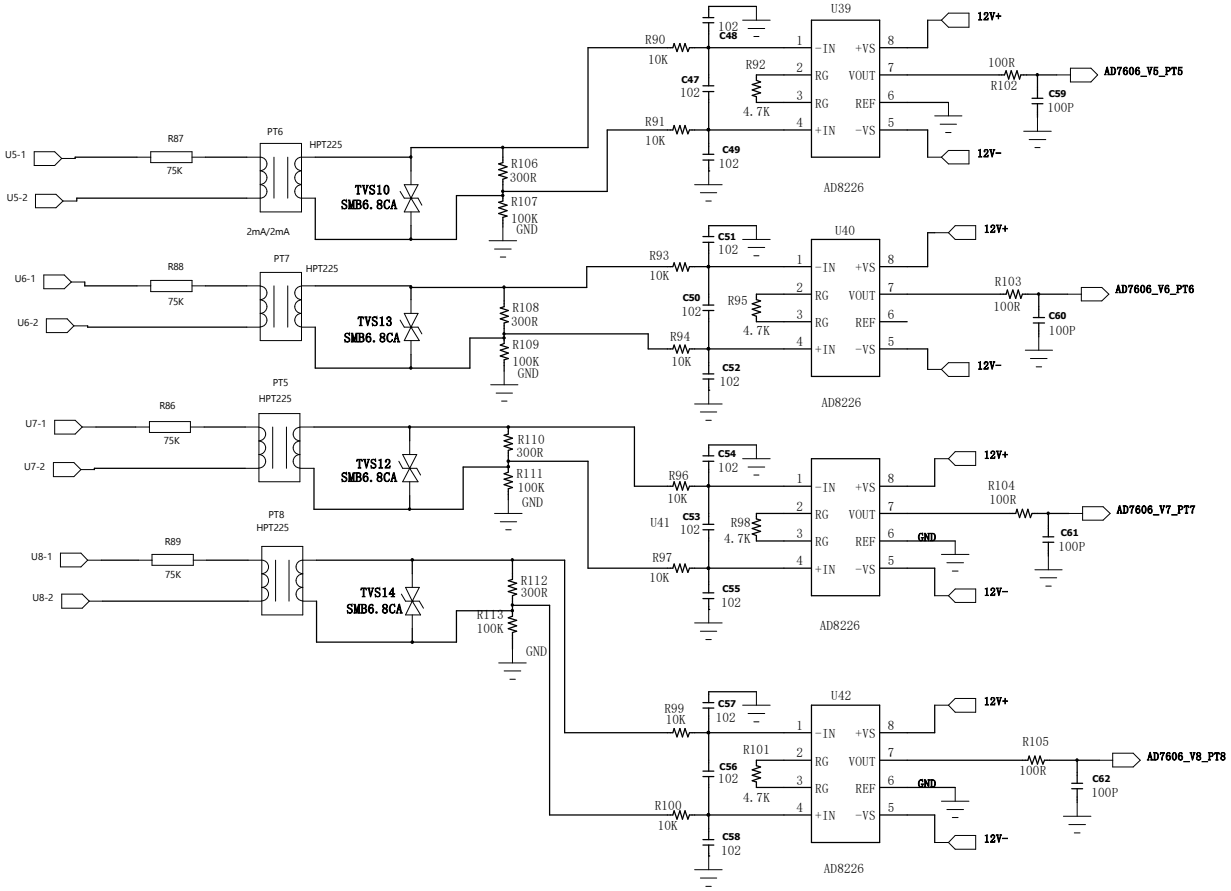

安徽徽远成电气有限公司			
型号	ERIC888高速控制器		
单元图页	电压采集部分(REV2.0)		
版本号：	Rev：2.0		
设计：	林跃文	日期	
校核：		日期	

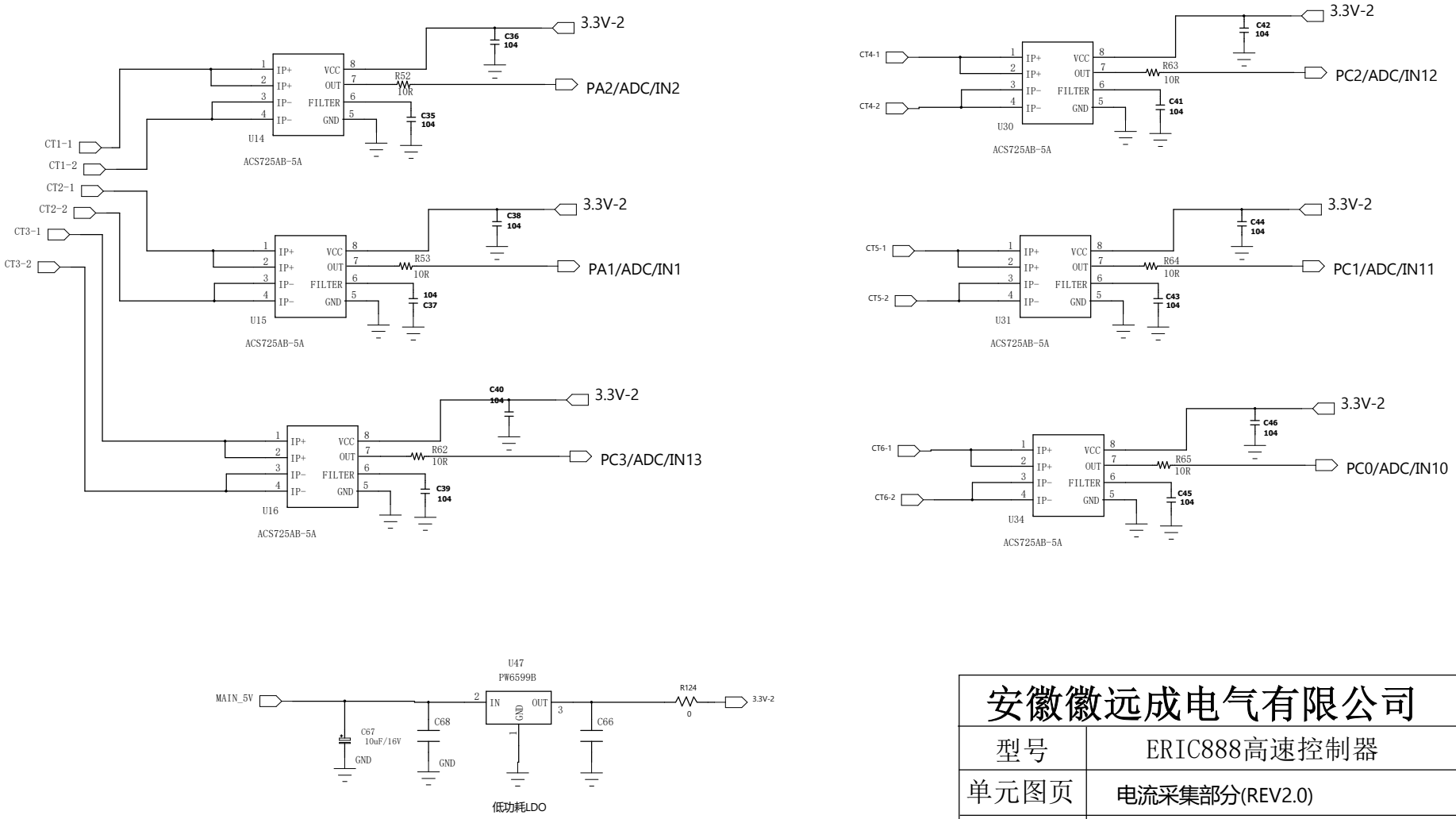

安徽徽远成电气有限公司			
型号	ERIC888高速控制器		
单元图页	电流采集部分(REV2.0)		
版本号：	Rev：2.0		
设计：	林跃文	日期	
校核：		日期	

触发板

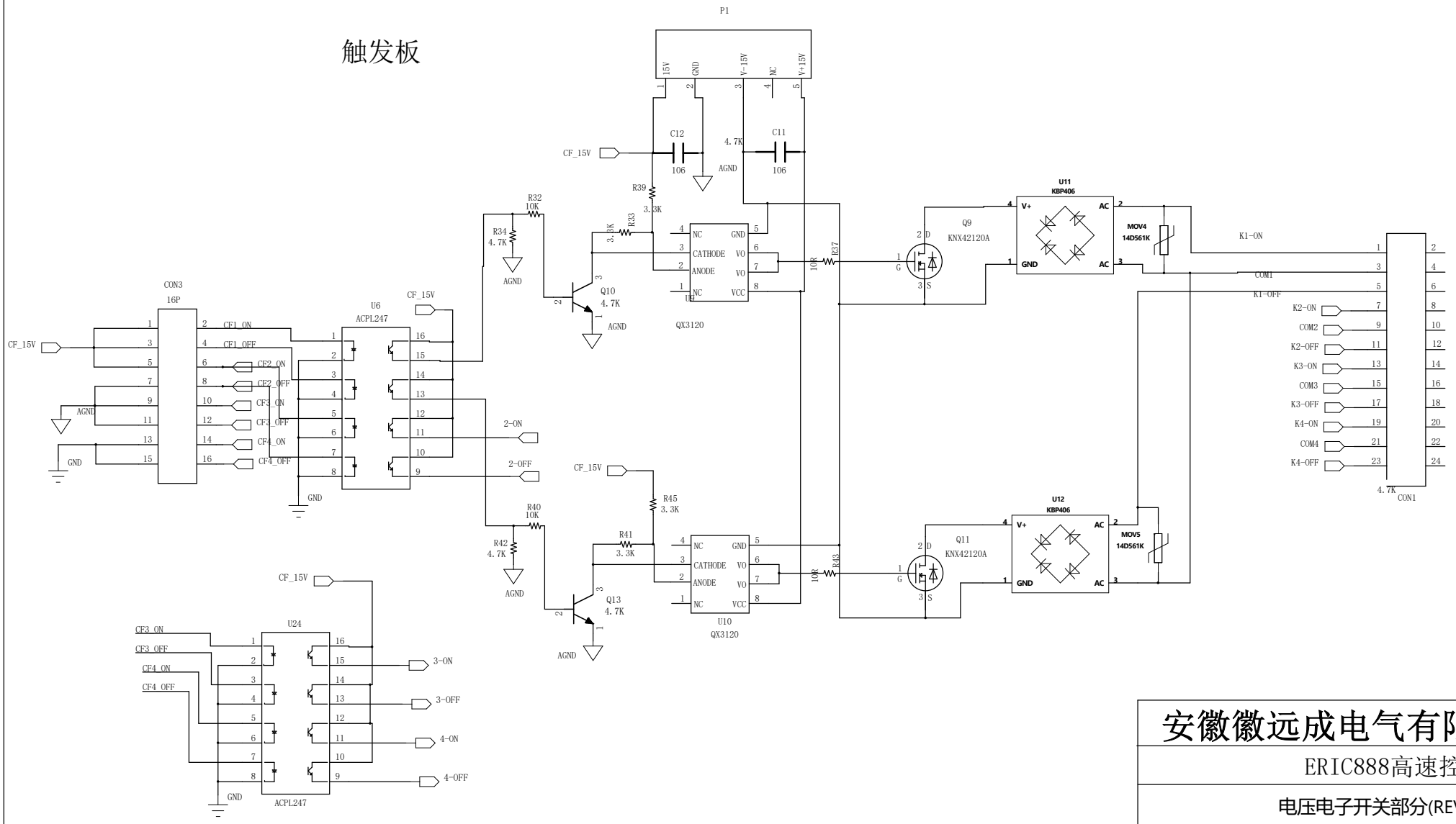

安徽徽远成电气有限公司		
ERIC888高速控制器		
电压电子开关部分(REV2.0)		
Rev：2.0		
林跃文	日期	
	日期	

触发开关板2

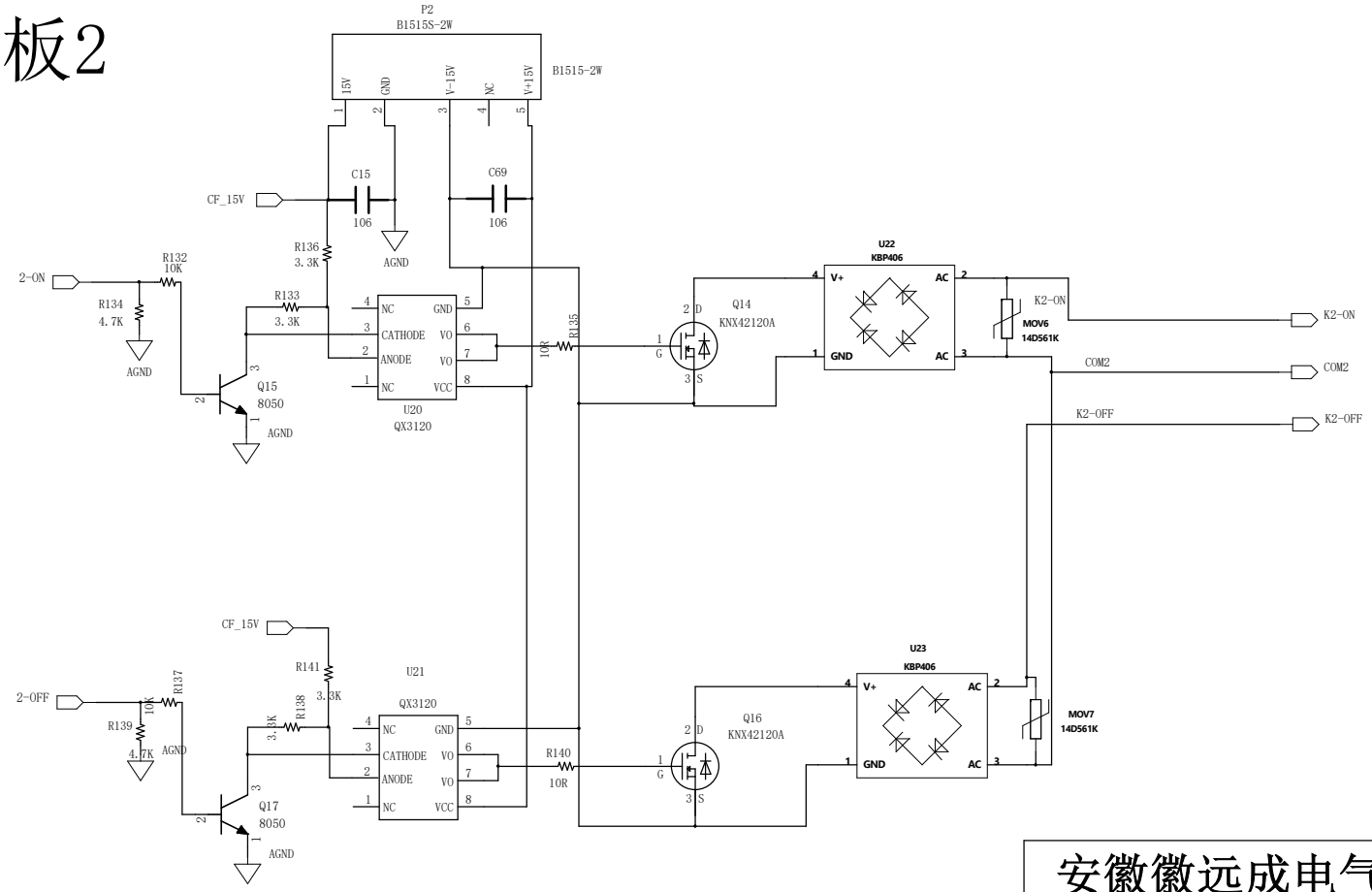

安徽徽远成电气有限公司		
ERIC888高速控制器		
电压电子开关部分(REV2.0)		
Rev：2.0		
林跃文	日期	
	日期	

触发板

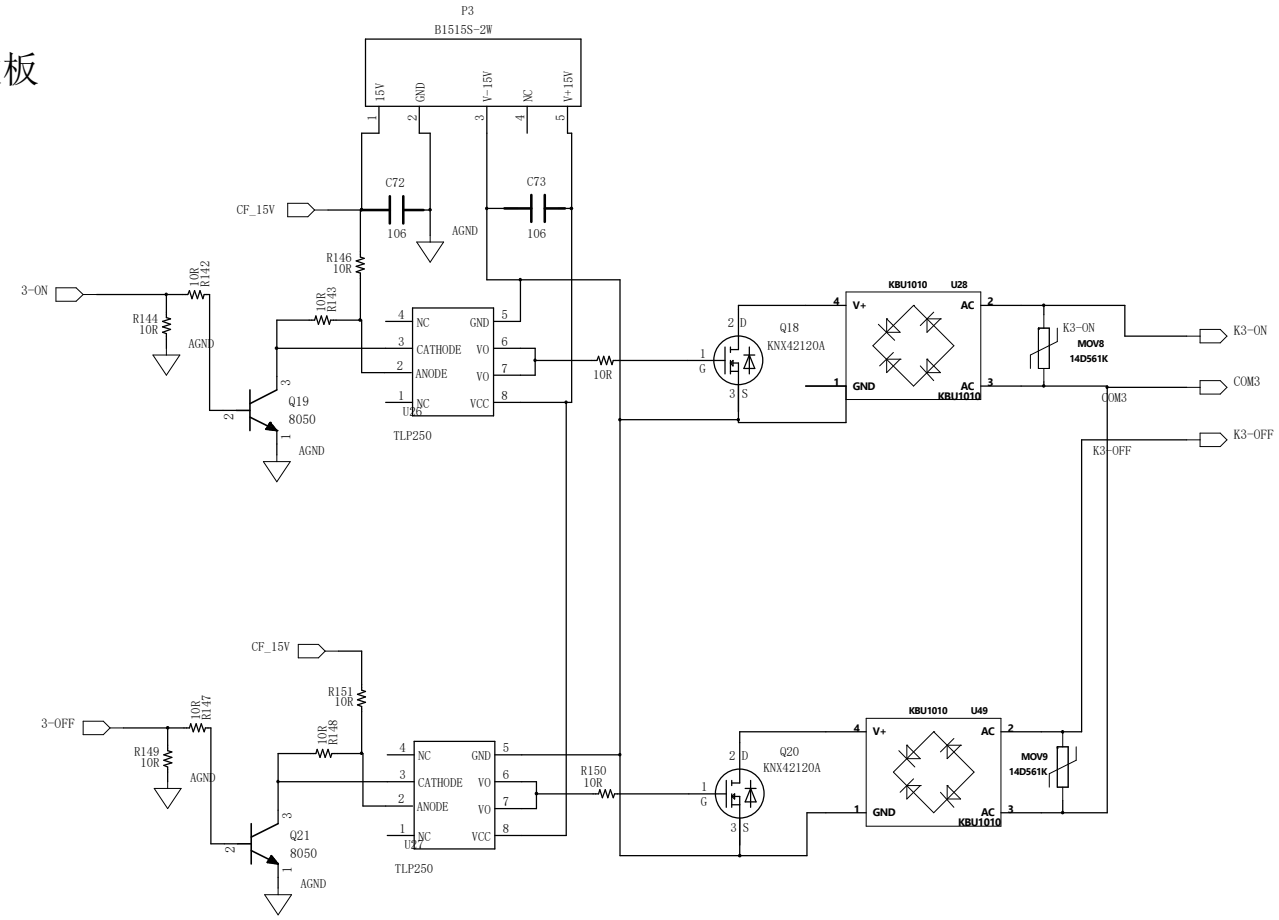

安徽徽远成电气有限公司		
ERIC888高速控制器		
电压电子开关部分(REV2.0)		
Rev：2.0		
林跃文	日期	
	日期	

触发板

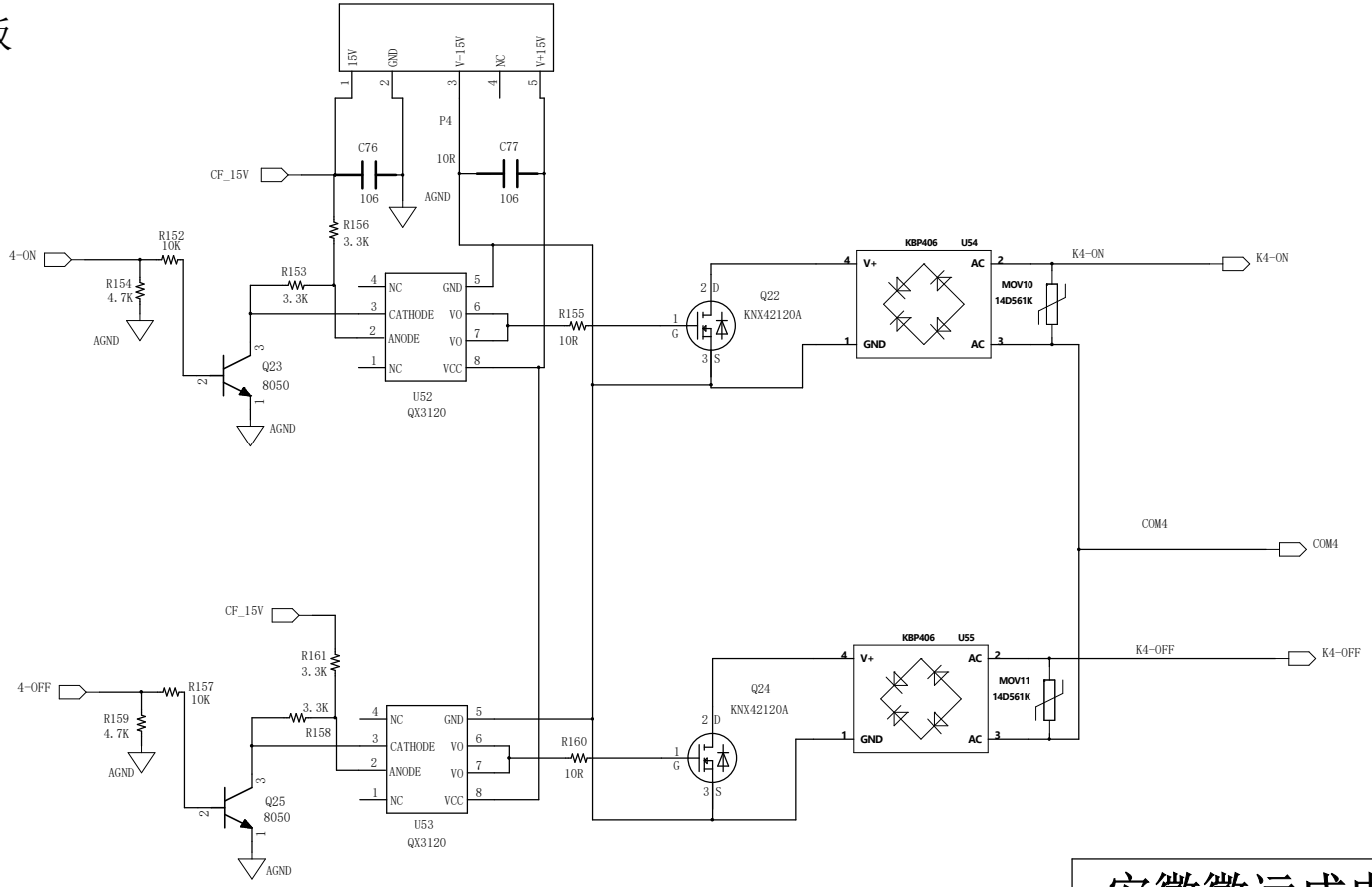

安徽徽远成电气有限公司		
ERIC888高速控制器		
电压电子开关部分(REV2.0)		
Rev：2.0		
林跃文	日期	
	日期	

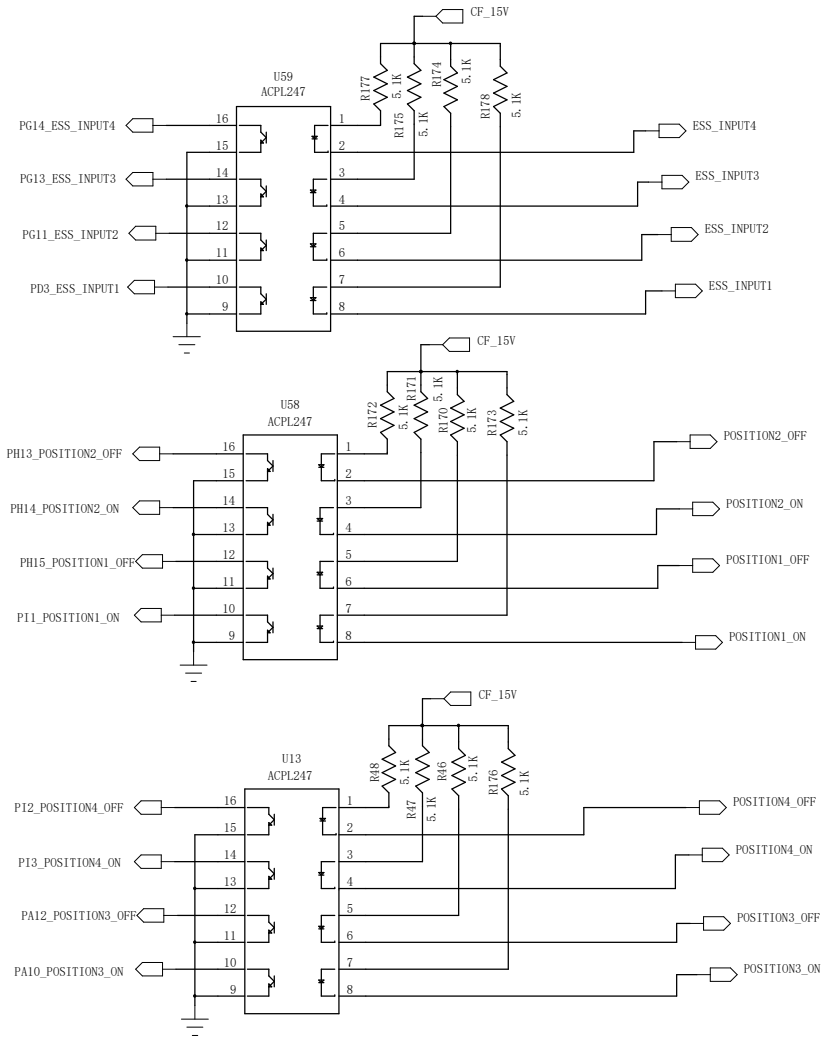

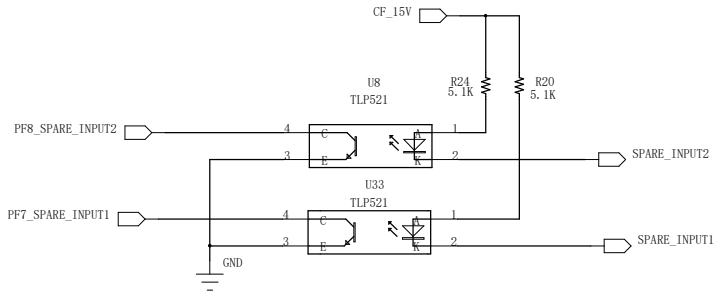

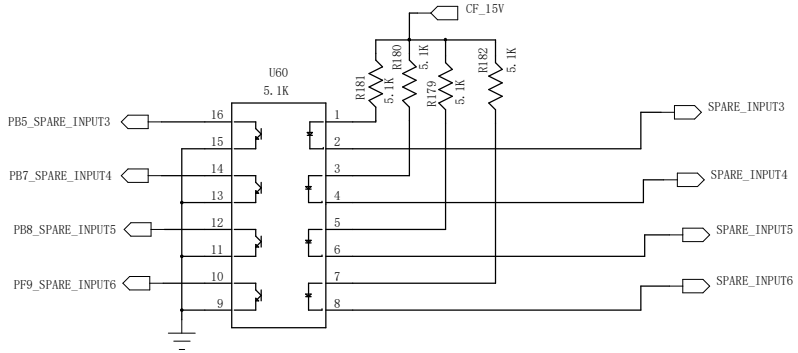

安徽徽远成电气有限公司		
ERIC888高速控制器		
输入部分(REV2.0)		
Rev：2.0		
林跃文	日期	
	日期	

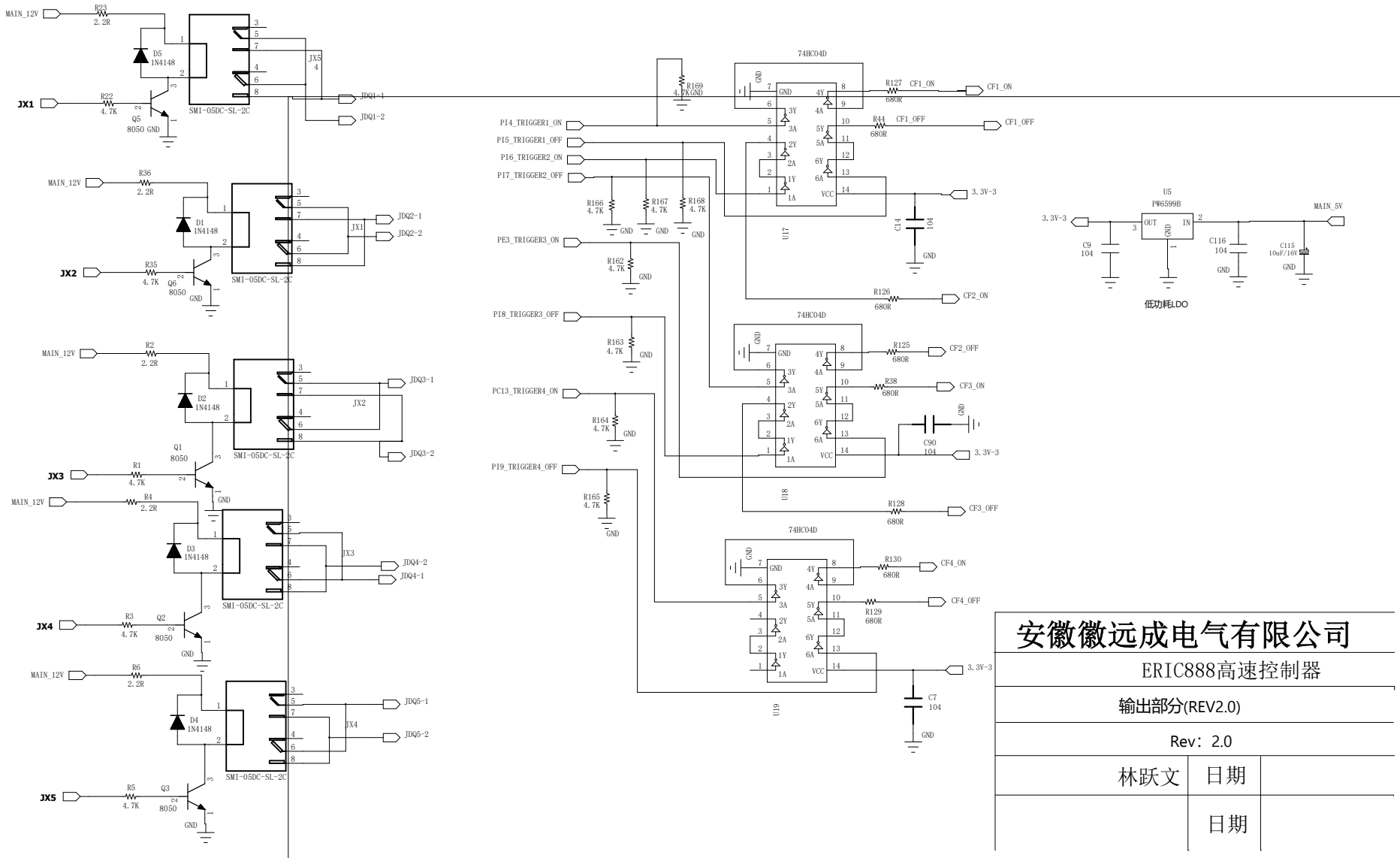

安徽徽远成电气有限公司

ERIC888高速控制器

输出部分(REV2.0)

Rev：2.0

林跃文	日期	
	日期	

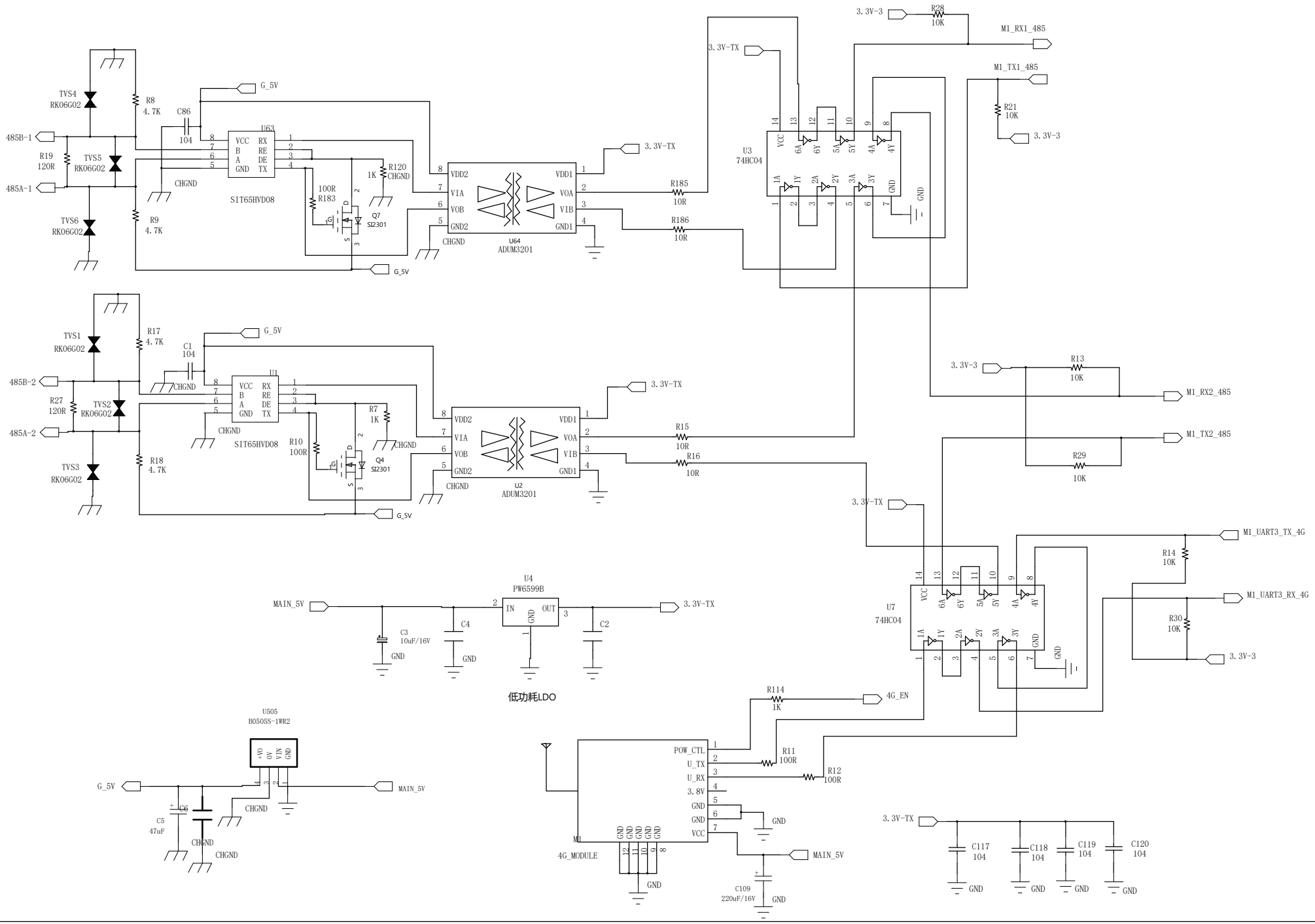
TVS4
RK06G02
R8
4.7K
C86
104
G_5V
485B-1
R19
120R
TVS5
RK06G02
485A-1
TVS6
RK06G02
R9
4.7K
U63
VCC
B
A
GND
RX
RE
DE
TX
SIT65HVD08
CHGND
100R
R183
R120
1K
CHGND
Q7
SI2301
G_5V
VDD2
VIA
VOB
GND2
VDD1
VOA
VIB
GND1
U64
ADUM3201
3.3V-TX
R185
10R
R186
10R
3.3V-3
R28
10K
M1_RX1_485
M1_TX1_485
R21
10K
3.3V-3
U3
74HC04
VCC
GND
TVS1
RK06G02
R17
4.7K
C1
104
G_5V
485B-2
R27
120R
TVS2
RK06G02
485A-2
TVS3
RK06G02
R18
4.7K
U1
VCC
B
A
GND
RX
RE
DE
TX
SIT65HVD08
CHGND
R10
100R
R7
1K
CHGND
Q4
SI2301
G_5V
VDD2
VIA
VOB
GND2
VDD1
VOA
VIB
GND1
U2
ADUM3201
3.3V-TX
R15
10R
R16
10R
3.3V-3
R13
10K
M1_RX2_485
M1_TX2_485
R29
10K
3.3V-TX
U7
74HC04
VCC
GND
M1_UART3_TX_4G
R14
10K
M1_UART3_RX_4G
R30
10K
3.3V-3
U4
PW6599B
MAIN_5V
IN
OUT
GND
C3
10uF/16V
C4
C2
3.3V-TX
低功耗LDO
U505
B0505S-1WR2
+VO
0V
VIN
GND
G_5V
MAIN_5V
C6
C5
47uF
CHGND
R114
1K
4G_EN
POW_CTL
U_TX
U_RX
3.8V
GND
VCC
R11
100R
R12
100R
M1
4G_MODULE
MAIN_5V
C109
220uF/16V
3.3V-TX
C117
104
C118
104
C119
104
C120
104
GND

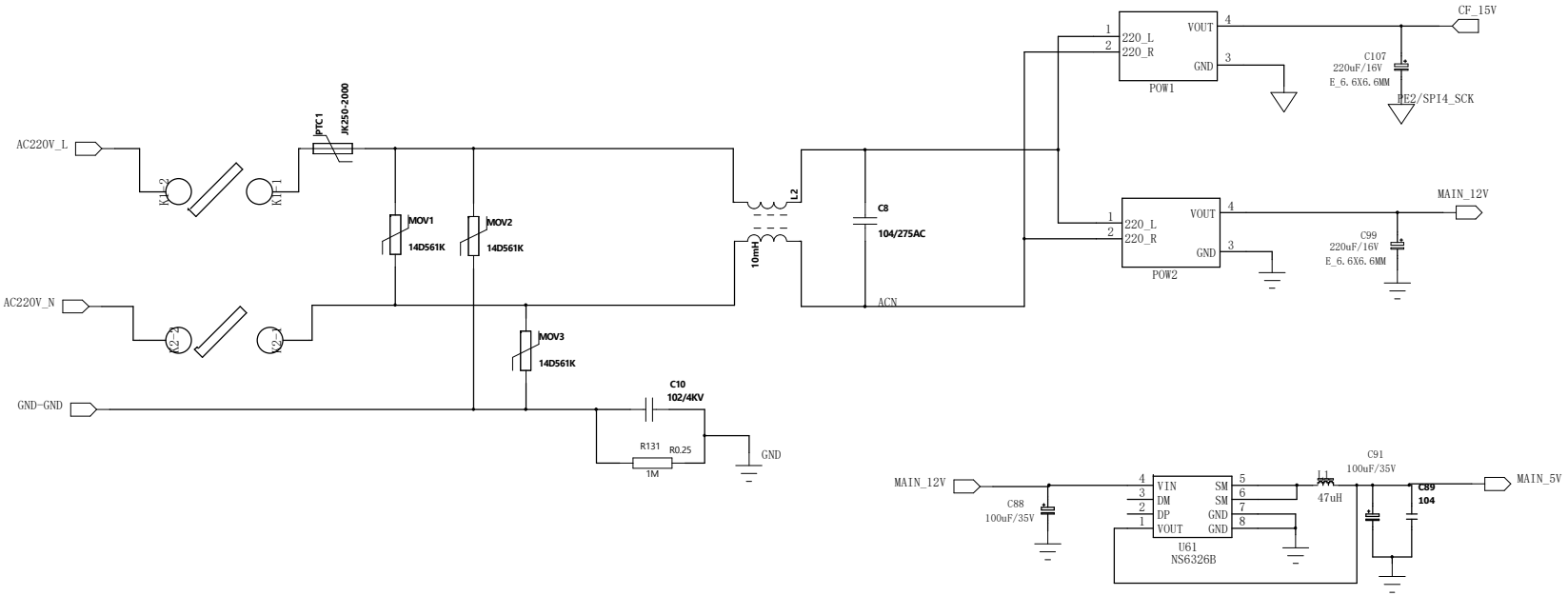

安徽徽远成电气有限公司			
型号	ERIC888高速控制器		
单元图页	电源部分(REV2.0)		
版本号：	Rev：2.0		
设计：	林跃文	日期	2026/1/14
校核：		日期	

采集端子

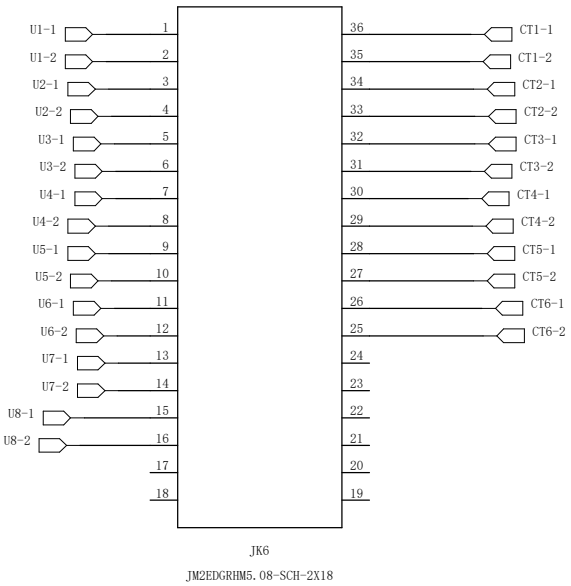

输入端子

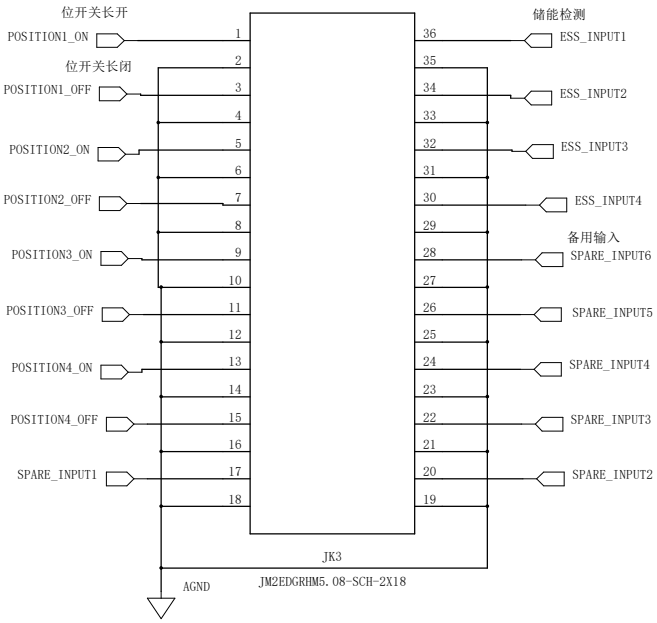

输出与通信端子

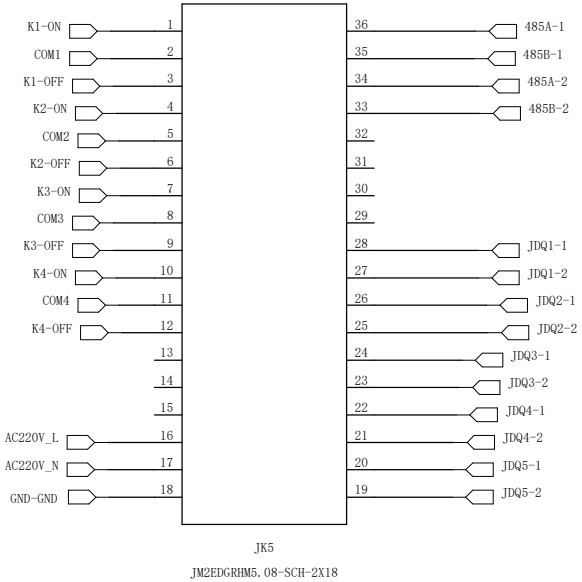

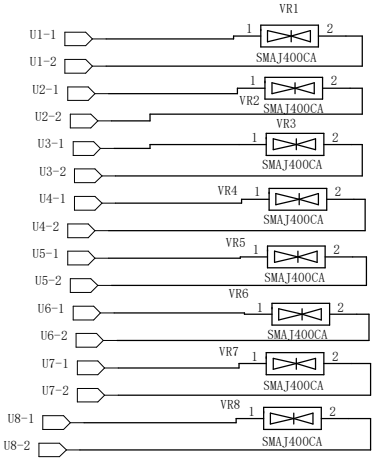

安徽徽远成电气有限公司			
型号	ERIC888高速控制器		
单元图页	连接端子部分(REV2.0)		
版本号：	Rev：2.0		
设计：	林跃文	日期	2026/1/14
校核：		日期	