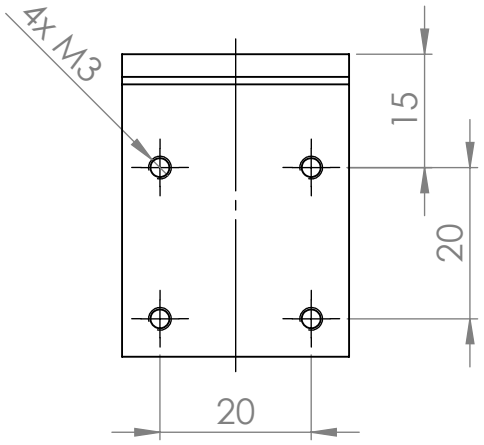

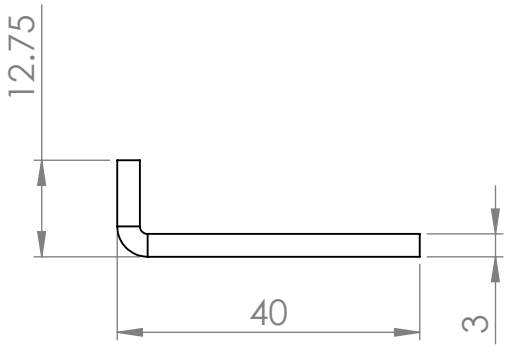

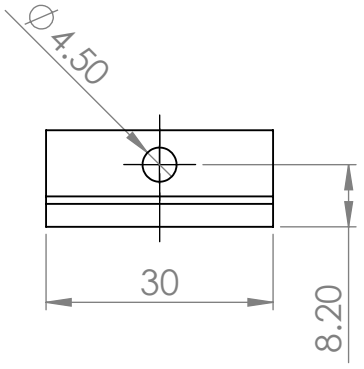

SAUF INDICATION CONTRAIRE: LES COTES SONT EN MILLIMETRES ETAT DE SURFACE: TOLERANCES: LINEAIRES: ANGULAIRES:	FINITION: éloxé JIII	CASSER LES ANGLES VIFS	NE PAS CHANGER L'ECHELLE / REVISION

	NOM	SIGNATURE	DATE
AUTEUR			
VERIF.			
APPR.			
FAB.			
QUAL.			

TITRE: équerre entre le support de l'éclairage et la bague (taraudage)

MATERIAU: aluminium

MASSE:

No. DE PLAN

A4

ECHELLE:1:1

FEUILLE 1 SUR 1