中景园电子1.44寸OLED显示屏模块原理图

淘宝地址：http://shop73023976.taobao.com/?spm=a1z10.1.0.0.byBTLt&v=1

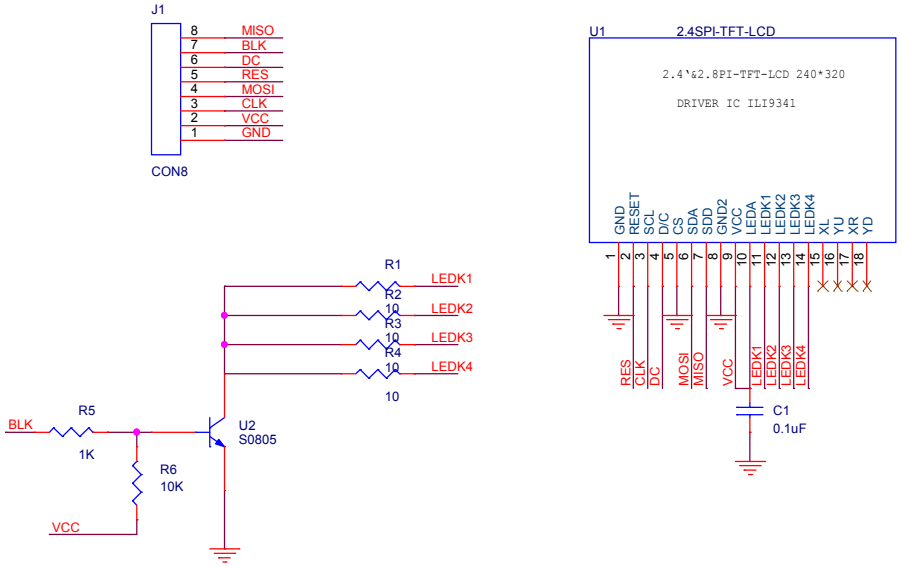

Title	0.96" 128*64单色OLED驱动板	
Size B	Document Number <Doc>	Rev V 1.0
Date: Monday, December 14, 2015	Sheet 1 of 1	