2선재 고속 모니터링 시스템용

고휘도 LED 조명

High-Brightness LED Illuminator

Model : LV-SHL3-S40X59-CS / LVS

Type	Spot Light (렌즈 결합형)
Power	3W
Drive Method	정전류 방식
발광부 크기	4 × 4mm
Power Controller	LVS-PT-0405 / LVS
Lens	M3Z1228C-MP / Computar

Order & Technical Support : VisionST

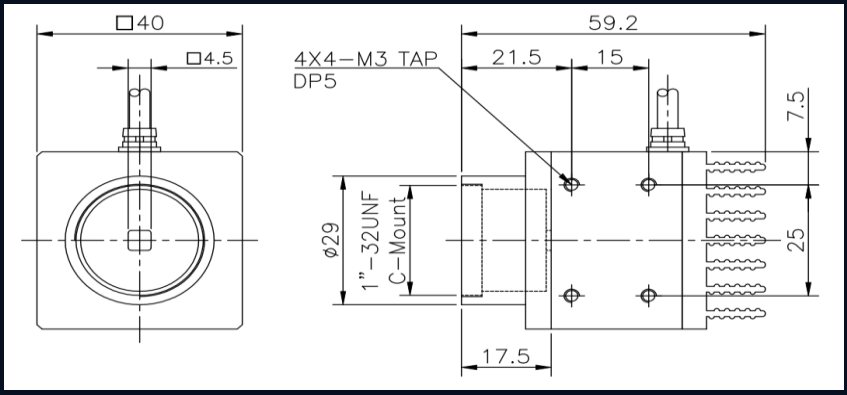

DIMENSION