2선재 고속 모니터링 시스템용

모터라이즈드 렌즈

Motorized Lens

Model : DL2523UC-MPY / Computar

Aperture (Front)	ϕ19.6mm
Aperture (Rear)	ϕ13.5mm
Focal Length	25mm (BFL: 14.3mm)
Iris Range	F2.3 ~ F16.0
Focus Range	0.12m ~ ∞
Interface	USB
Power	DC 5V, 1A

OPTIONS

Remote USB Controller / VisionST

Order & Technical Support : VisionST

AUTO FOCUS
전동 포커스 제어

AUTO IRIS
전동 조리개 제어

USB CONTROL
원격 USB 인터페이스

DL2523UC-MPY

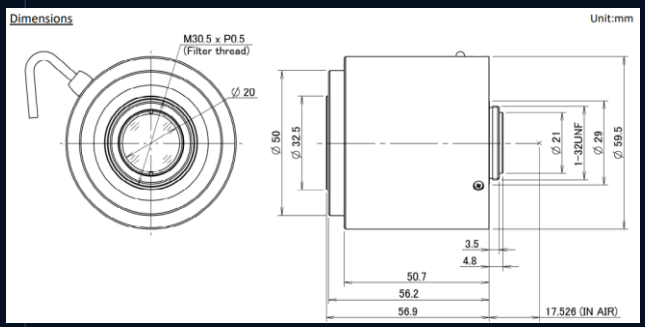

DIMENSION