PROYEK AKHIR

LOREM IPSUM DOLOR SIT AMET, CONSECTETUR ADIPISCING ELIT. NAM SED ALIQUAM ODIO, EU CONGUE EX. AENEAN ALIQUET NON DUI A INTERDUM. SED NEC METUS

Jhiven Agnar Fuad
NRP. 3122600052

DOSEN PEMBIMBING

Umi Sa'adah, S.Kom., M.Kom.
NIP. 197404162000032003

Dr. Tita Karlita, S.Kom., M.Kom.
NIP. 197910142002122002

PEMBIMBING INDUSTRI

Willy Achmat Fauzi, S.ST., M.T.

PROGRAM STUDI SARJANA TERAPAN
TEKNIK INFORMATIKA
DEPARTEMEN TEKNIK INFORMATIKA DAN KOMPUTER

POLITEKNIK ELEKTRONIKA NEGERI SURABAYA
2026

PROYEK AKHIR

LOREM IPSUM DOLOR SIT AMET, CONSECTETUR ADIPISCING ELIT. NAM SED ALIQUAM ODIO, EU CONGUE EX. AENEAN ALIQUET NON DUI A INTERDUM. SED NEC METUS

Jhiven Agnar Fuad
NRP. 3122600052

DOSEN PEMBIMBING

Umi Sa'adah, S.Kom., M.Kom.
NIP. 197404162000032003

Dr. Tita Karlita, S.Kom., M.Kom.
NIP. 197910142002122002

PEMBIMBING INDUSTRI

Willy Achmat Fauzi, S.ST., M.T.

PROGRAM STUDI SARJANA TERAPAN TEKNIK INFORMATIKA
DEPARTEMEN TEKNIK INFORMATIKA DAN KOMPUTER

POLITEKNIK ELEKTRONIKA NEGERI SURABAYA
2026

HALAMAN PENGESAHAN

LOREM IPSUM DOLOR SIT AMET, CONSECTETUR ADIPISCING ELIT. NAM SED ALIQUAM ODIO, EU CONGUE EX. AENEAN ALIQUET NON DUI A INTERDUM. SED NEC METUS

Oleh:

Jhiven Agnar Fuad

NRP. 3122600052

Proyek Akhir ini digunakan sebagai salah satu syarat untuk memperoleh Gelar Sarjana Terapan Komputer (S.T.r.Kom.) di Politeknik Elektronika Negeri Surabaya
2026

Disetujui oleh:

Pembimbing 1	:	Umi Sa'adah, S.Kom., M.Kom. NIP. 197404162000032003	(	)
Pembimbing 2	:	Dr. Tita Karlita, S.Kom., M.Kom. NIP. 197910142002122002	(	)
Pembimbing Industri	:	Willy Achmat Fauzi, S.ST., M.T.	(	)
Penguji 1	:	Nama Lengkap dan Gelar NIP. xxxxxxxxxxxxxxx	(	)
Penguji 2	:	Nama Lengkap dan Gelar NIP. xxxxxxxxxxxxxxx	(	)

Mengetahui,

Ketua Program Studi Sarjana Terapan Teknik Informatika
Politeknik Elektronika Negeri Surabaya

Yanuar Risah Prayogi, S.Kom., M.Kom

NIP. 198801062019031009

PERNYATAAN ORISINALITAS

Dengan ini saya menyatakan bahwa bagian atau keseluruhan proyek akhir ini:

1. Adalah hasil karya sendiri dan tidak mengandung unsur plagiat dari pihak lain,
2. Tidak pernah diajukan untuk mendapatkan gelar akademis pada suatu Perguruan Tinggi,
3. Tidak pernah dipublikasikan atau ditulis oleh pihak lain,
4. Mencantumkan rujukan dan kutipan dengan jujur dan benar terhadap sumber referensi lain yang menunjang pembahasan pada proyek akhir ini.

Apabila ditemukan bukti bahwa pernyataan saya di atas tidak benar, maka saya bersedia menerima sanksi sesuai dengan ketentuan yang berlaku di Politeknik Elektronika Negeri Surabaya.

Surabaya, 9 April 2026

Jhiven Agnar Fuad
NRP. 3122600052

Halaman ini sengaja dikosongkan

PERNYATAAN PENGALIHAN HAK CIPTA

Dengan ini, saya yang bertanda tangan di bawah ini:

Nama	:	Jhiven Agnar Fuad
NRP	:	3122600052
Judul Proyek Akhir	:	Lorem ipsum dolor sit amet, consectetur adipiscing elit. Nam sed aliquam odio, eu congue ex. Aenean aliquet non dui a interdum. Sed nec metus
Tanggal	:	Surabaya, 9 April 2026

menyatakan bahwa saya selaku penulis (dan/atau mewakili seluruh penulis) secara sadar dan sukarela mengalihkan hak cipta (*copyright*) atas proyek akhir tersebut kepada Politeknik Elektronika Negeri Surabaya.
Demikian pernyataan ini saya buat dengan sebenar-benarnya dan tanpa paksaan dari pihak mana pun.

Hormat saya,

[Materai]

Jhiven Agnar Fuad

Halaman ini sengaja dikosongkan

ABSTRAK

Abstrak adalah versi ringkas dari proyek akhir yang dituliskan dengan sistematis. Abstrak seharusnya memberikan gambaran ringkas dari konten-konten yang penting dari proyek akhir. Kata-kata yang ada pada abstrak seharusnya dipilih dengan cermat dan disusun dengan jelas untuk mendeskripsikan isi proyek akhir. Abstrak memuat pembahasan berikut: Latar belakang permasalahan (sekitar 1 kalimat), Permasalahan (1-2 kalimat), Solusi yang ditawarkan (sekitar 5 kalimat), dan Kinerja (sekitar 2 kalimat). Latar belakang permasalahan diambil dari *problem domain* pada penelitian proyek akhir. Permasalahan menjelaskan tingkat urgensi dari *problem* pada penelitian proyek akhir. Solusi mendiskusikan tujuan utama pada proyek akhir, klaim orisinalitas penelitian, skala penelitian, dan mendiskusikan metodologi penyelesaian masalah. Kinerja membahas ringkasan eksperimen, hasil ujicoba dan analisis kinerja. Abstrak ditulis dalam 300-500 kata.

Kata Kunci: kata1, kata2, kata3, kata4, kata5

Halaman ini sengaja dikosongkan

ABSTRACT

The abstract is written in English as a translation of the Indonesian abstract above. It should be written in italic format and contain the same structure: background (approx. 1 sentence), problem statement (1–2 sentences), proposed solution (approx. 5 sentences), and performance evaluation (approx. 2 sentences). The abstract should be 300–500 words.

Keywords: keyword1, keyword2, keyword3, keyword4, keyword5

Halaman ini sengaja dikosongkan

KATA PENGANTAR

Penulis dapat memberikan kata pengantar sebagai prakata dalam mengawali penulisan buku proyek akhir. Penulis dapat menyampaikan cerita-cerita dan kesan saat melakukan penelitian sampai penulisan buku proyek akhir, memberikan apresiasi dan ucapan terima kasih kepada pihak-pihak yang telah membantu penulis dalam penelitian dan penulisan buku proyek akhir, ataupun memberikan motivasi dan pesan kepada pembaca. Kata pengantar seharusnya menggunakan kata-kata yang baik dan gaya bahasa formal. Pada bagian kata pengantar dapat ditambahkan ucapan terima kasih kepada pihak-pihak yang berkontribusi dalam pelaksanaan proyek akhir.

Halaman ini sengaja dikosongkan

DAFTAR ISI

PERNYATAAN ORISINALITAS ..... **i**
PERNYATAAN PENGALIHAN HAK CIPTA ..... **iii**
ABSTRAK ..... **v**
ABSTRACT ..... **vii**
KATA PENGANTAR ..... **ix**
DAFTAR GAMBAR ..... **xiii**
DAFTAR TABEL ..... **xv**
BAB 1 PENDAHULUAN **1**
1.1 LATAR BELAKANG 1
1.2 PERMASALAHAN 1
1.3 BATASAN MASALAH 1
1.4 TUJUAN 1
1.5 MANFAAT 2
1.6 SISTEMATIKA PENULISAN 2
BAB 2 KAJIAN PUSTAKA **3**
2.1 DESKRIPSI PERMASALAHAN 3
2.2 TEORI PENUNJANG 3
2.2.1 Sub-Teori Pertama 3
2.2.2 Sub-Teori Kedua 3
2.3 PENELITIAN TERKAIT 3
BAB 3 DESAIN SISTEM **5**
3.1 DESKRIPSI SOLUSI 5
3.2 PERANCANGAN SISTEM 5
3.2.1 Bagian 1 6
3.2.2 Bagian 2 7
3.2.3 Bagian 3 7
BAB 4 EKSPERIMEN DAN ANALISIS **9**
4.1 PARAMETER EKSPERIMEN 9
4.2 KARAKTERISTIK DATA 10
4.3 TEMPAT UJICOBA 10
4.4 WAKTU UJICOBA 10
4.5 SPESIFIKASI PERALATAN UJICOBA 10
4.6 HASIL EKSPERIMEN 10
4.7 ANALISIS HASIL EKSPERIMEN 11
BAB 5 PENUTUP **13**

5.1 KESIMPULAN 13
5.2 SARAN 13
DAFTAR PUSTAKA **15**
LAMPIRAN **17**

DAFTAR GAMBAR

Gambar 3.1 Desain sistem dari solusi yang ditawarkan 5
Gambar 3.2 Contoh gambar kutipan 6
Gambar 4.1 Contoh gambar hasil eksperimen 1 11
Gambar 4.2 Contoh gambar hasil eksperimen 2 dengan nama gambar yang cukup panjang sehingga diperlukan penataan yang baik dalam daftar gambar 12

Halaman ini sengaja dikosongkan

DAFTAR TABEL

Tabel 3.1 Contoh penulisan tabel otomatis 6
Tabel 3.2 Contoh penulisan tabel 2 7
Tabel 4.1 Contoh tabel hasil eksperimen 1 10
Tabel 4.2 Contoh tabel hasil eksperimen 2 11
Tabel 4.3 Contoh tabel hasil eksperimen 3 dengan parameter eksperimen yang cukup banyak sehingga nama tabel panjang 11

Halaman ini sengaja dikosongkan

BAB 1
PENDAHULUAN

1.1 LATAR BELAKANG

Deskripsikan latar belakang dari permasalahan yang akan diangkat pada penelitian proyek akhir. Latar belakang berisi penjelasan dari *Problem Domain* yang termuat pada judul penelitian. Misalkan penulis mengambil suatu judul "Deteksi Penyakit Kanker Dengan Sistem Pakar Berbasis Fuzzy", maka *Problem Domain*-nya adalah tentang penyakit kanker, sehingga penulis dapat menceritakan tingkat urgensinya seperti kenaikan jumlah penderita dari tahun ke tahun. Latar belakang yang baik berisikan *problem domain* yang mempunyai tingkat urgensi tinggi.

1.2 PERMASALAHAN

Deskripsikan dengan jelas permasalahan yang ingin diteliti pada proyek akhir. Permasalahan berisi penjelasan dari *Problem* yang termuat pada judul penelitian. Deskripsi masalah sebaiknya dituliskan dengan gaya bahasa deskriptif. Uraian permasalahan yang baik manakala penulis berhasil meyakinkan pembaca tentang seberapa tinggi tingkat urgensi dari permasalahan tersebut, sehingga pembaca yakin bahwa permasalahan tersebut membutuhkan solusi dari penelitian proyek akhir.

1.3 BATASAN MASALAH

Deskripsikan dengan jelas hal-hal yang perlu dibatasi dari permasalahan yang diselesaikan dalam proyek akhir. Deskripsi batasan masalah sebaiknya dituliskan dalam bentuk *itemik*.

1. Batasan masalah pertama.
2. Batasan masalah kedua.
3. Batasan masalah ketiga.

1.4 TUJUAN

Deskripsikan dengan jelas tujuan penelitian proyek akhir yang diangkat. Tujuan proyek akhir harus jelas, singkat, dan mengandung klaim orisinalitas. Tuliskan secara argumentatif apa saja fitur-fitur yang ditawarkan pada penelitian sebagai solusi baru untuk mengklaim orisinalitas. Tujuan sebaiknya diawali dengan kalimat pembuka seperti:

"Penelitian proyek akhir ini mengajukan suatu pendekatan baru untuk . . . dengan

mempresentasikan . . . ”. Kalimat-kalimat selanjutnya kemudian memperjelas fitur-fitur unik yang ditawarkan pada penelitian sebagai suatu solusi untuk menjawab permasalahan.

1.5 MANFAAT

Uraikan kontribusi proyek akhir pada pengembangan ilmu pengetahuan teknologi dan seni, pemecahan masalah pembangunan, atau pengembangan kelembagaan. Kontribusi sebaiknya bersifat spesifik, tidak terlalu luas, dan tidak terkesan mengada-ada. Jelaskan siapa yang mendapatkan manfaat dari penelitian dan dalam bentuk apa manfaatnya.

1.6 SISTEMATIKA PENULISAN

Jelaskan tentang sistematika pembahasan dalam buku proyek akhir yang meliputi:

Bab 1 **Pendahuluan**
Menjelaskan latar belakang, permasalahan, batasan masalah, tujuan, manfaat, dan sistematika penulisan.

Bab 2 **Kajian Pustaka**
Menjelaskan deskripsi permasalahan, teori penunjang, dan penelitian terkait yang mendukung penelitian proyek akhir.

Bab 3 **Desain Sistem**
Menjelaskan deskripsi solusi dan perancangan sistem yang diusulkan pada proyek akhir.

Bab 4 **Eksperimen dan Analisis**
Menjelaskan parameter eksperimen, karakteristik data, tempat dan waktu ujicoba, spesifikasi peralatan, hasil eksperimen, serta analisis hasil.

Bab 5 **Penutup**
Berisi kesimpulan terhadap penelitian yang dilakukan dan saran untuk pengembangan selanjutnya.

BAB 2
KAJIAN PUSTAKA

Awali pembahasan pada bab ini dengan mengutarakan *Problem* pada *Problem Domain* dari proyek akhir. Setelah itu, penjelasan tersebut diiringi dengan teori-teori penunjang pada bidang pengetahuan yang terkait dengan *Problem Domain* dan *Problem*. Untuk lebih menguatkan klaim orisinalitas proyek akhir, perlu diberikan ulasan tentang penelitian-penelitian terkait yang juga bertujuan menyelesaikan *Problem* tersebut.

2.1 DESKRIPSI PERMASALAHAN

Deskripsikan dengan jelas dan detail dari permasalahan yang ingin diselesaikan pada proyek akhir. Permasalahan berisi penjelasan dari *Problem* yang termuat pada judul kegiatan. Deskripsi masalah sebaiknya dituliskan dengan gaya bahasa deskriptif. Deskripsi masalah boleh memuat gambar, tabel, dan skema tertentu untuk mengilustrasikan permasalahan.

2.2 TEORI PENUNJANG

Uraikan dengan jelas dasar teori yang menunjang penelitian proyek akhir. Teori penunjang menguraikan dasar-dasar teori, temuan, dan bahan dari pustaka ilmiah lain yang dijadikan landasan untuk melakukan proyek akhir yang diusulkan. Uraian dalam Teori Penunjang menjadi landasan untuk menyusun kerangka atau konsep yang akan digunakan dalam proyek akhir. Jangan lupa untuk menyebutkan semua kutipan dengan rujukan yang jelas seperti ini [1].

2.2.1 Sub-Teori Pertama

Uraikan sub-teori pertama di sini.

2.2.2 Sub-Teori Kedua

Uraikan sub-teori kedua di sini.

2.3 PENELITIAN TERKAIT

Penelitian terkait memuat hasil penelitian pihak lain yang mempunyai *Problem* yang sama dengan penelitian kita, tetapi dengan menggunakan *Uniqueness* yang berbeda. Ceritakan bagaimana penelitian-penelitian terkait telah mencoba menyelesaikan permasalahan yang sama, dengan cara mereka masing-masing, yang

ditunjukkan dengan kutipan terhadap pustaka. Penelitian terkait yang baik melibatkan kajian pustaka yang relevan dan terpercaya dari jurnal ilmiah internasional ataupun nasional, presentasi ilmiah internasional ataupun nasional, dan buku atau catatan rujukan ilmiah. Penulis harus mencantumkan sumber referensi pada daftar pustaka manakala melakukan rujukan dan kutipan dari pihak lain secara jujur dan benar seperti ini [2]. Pencantuman sumber referensi perlu dilakukan baik terhadap kutipan langsung ataupun kutipan tidak langsung (parafrase).

Untuk kutipan langsung dan pendek (1–2 baris), cara penulisan rujukan dilakukan dengan memberikan tanda petik ganda di awal dan akhir kutipan, ditulis miring, kemudian diiringi sumber referensi, seperti ini *"Ini contoh penulisan rujukan untuk kutipan langsung dan pendek"* [1, 2]. Sedangkan untuk kutipan langsung dan panjang (lebih dari 2 baris), penulis dapat menuliskannya seperti di bawah ini.

> "Ini contoh penulisan rujukan untuk kutipan langsung dan panjang, ditulis pada paragraf terpisah dengan memberikan tanda petik ganda di awal dan akhir kutipan, ukuran font 10 point dan margin kanan kiri yang masuk 10 mm dari batas penulisan, kemudian diiringi dengan sumber referensi pada daftar pustaka." [1]

Untuk kutipan tidak langsung (parafrase), penulis dapat menuliskan sumber referensi setelah kalimat parafrase selesai, seperti ini [3].

BAB 3
DESAIN SISTEM

Uraian pada bab ini meliputi model yang digunakan, rancangan proyek akhir, variabel dalam proyek akhir, teknik pengumpulan data, dan analisis data. Awali pembahasan pada bab ini dengan penjelasan umum tentang solusi yang ditawarkan untuk menjawab *Problem*.

3.1 DESKRIPSI SOLUSI

Deskripsikan solusi yang ditawarkan pada buku proyek akhir dengan jelas dan detail. Tuliskan secara argumentatif apa saja fitur-fitur yang ditawarkan sebagai solusi baru. Terangkan secara argumentatif tentang fitur-fitur unik pemodelan yang ditawarkan sehingga dapat digunakan untuk menyelesaikan permasalahan.

3.2 PERANCANGAN SISTEM

Desain sistem adalah penjelasan teknikal dari solusi yang berisi urutan-urutan proses yang akan dilakukan untuk menyelesaikan masalah. Akan lebih mudah dicerna apabila penjelasan ini disertai dengan diagram sistem secara *high-level view* sehingga pembaca mendapatkan gambaran menyeluruh tentang desain sistem. Gambar 3.1 menunjukkan bagan desain sistem yang mempunyai tiga bagian.

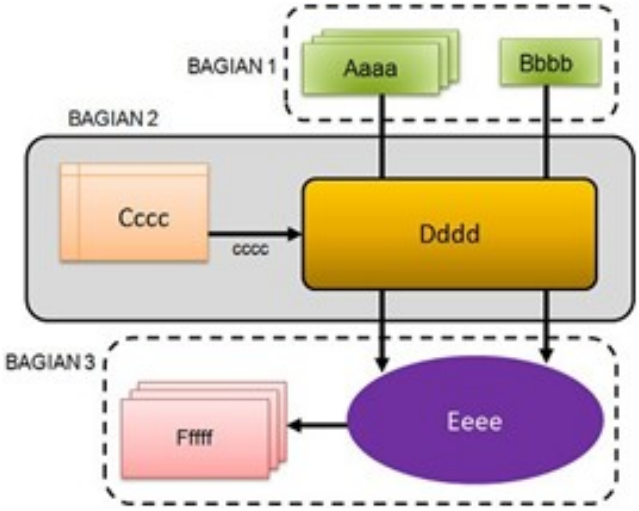

Gambar 3.1 Desain sistem dari solusi yang ditawarkan

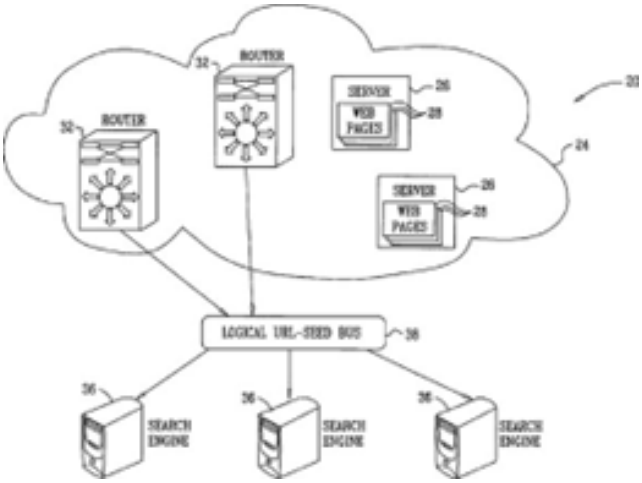

Sumber: http://alamat-sumber.com/gambar.jpg

Gambar 3.2 Contoh gambar kutipan

3.2.1 Bagian 1

Disini penulis dapat menjelaskan lebih terperinci apa saja yang ada pada bagian ini. Jika bagian ini mempunyai sub bagian yang perlu diperjelas dalam pembahasan, penulis dapat menuliskannya dalam sub pembahasan pada bagian ini.

Aaaa

Disini penulis dapat membahas sub bagian Aaaa lebih terperinci. Deskripsi pembahasan seharusnya singkat, padat dan jelas, sehingga membuat pembaca memahami maksud penulis yang tertuang dalam tulisan. Apabila pembahasan penulis memerlukan penulisan persamaan matematis, penulis dapat menuliskannya seperti pada Persamaan 3.1.

$$(x+a)^n = \sum_{k=0}^{n} \binom{n}{k} x^k a^{n-k} \tag{3.1}$$

Persamaan 3.1 menunjukkan teorema binomial yang merupakan dasar dari metode yang digunakan.

Tabel 3.1 Contoh penulisan tabel otomatis

Kolom 1	Kolom 2	Kolom 3
Data 1-1	Data 1-2	Data 1-3
Data 2-1	Data 2-2	Data 2-3

Sumber: Badan Pusat Pengolahan Data, 2026 [1]

3.2.2 Bagian 2

Disini penulis dapat menjelaskan lebih terperinci apa saja yang ada pada Bagian 2 ini. Deskripsi pembahasan seharusnya singkat, padat, dan jelas sehingga membuat pembaca memahami maksud penulis yang tertuang dalam tulisan.

Tabel 3.2 Contoh penulisan tabel 2

Kolom 1	**Kolom 2**	**Kolom 3**	**Kolom 4**
Data 1-1	Data 1-2	Data 1-3	Data 1-4
Data 2-1	Data 2-2	Data 2-3	Data 2-4

$$F = m \cdot a \tag{3.2}$$

3.2.3 Bagian 3

Disini penulis dapat menjelaskan lebih terperinci apa saja yang ada pada Bagian 3 ini. Deskripsi pembahasan seharusnya singkat, padat, dan jelas sehingga membuat pembaca memahami maksud penulis yang tertuang dalam tulisan.

$$\lim_{x \to c} f(x) = L \tag{3.3}$$

Halaman ini sengaja dikosongkan

BAB 4
EKSPERIMEN DAN ANALISIS

Uraian pada bab ini meliputi parameter eksperimen, karakteristik data, skenario ujicoba, tempat dan waktu eksperimen, spesifikasi peralatan ujicoba, cara penafsiran dan penyimpulan hasil proyek akhir. Untuk proyek akhir yang menggunakan metode kualitatif, dapat dijelaskan pendekatan yang digunakan, proses pengumpulan dan analisis informasi, proses penafsiran, dan penyimpulan hasil proyek akhir. Analisis hasil eksperimen seharusnya dihubungkan kembali dengan permasalahan.

4.1 PARAMETER EKSPERIMEN

Disini penulis dapat membahas parameter eksperimen lebih terperinci. Deskripsi pembahasan seharusnya singkat, padat, dan jelas sehingga membuat pembaca memahami maksud penulis yang tertuang dalam tulisan. Dalam eksperimen ini menggunakan persamaan sebagai berikut:

$$y = mx + c \tag{4.1}$$

$$\frac{y - y_1}{x - x_1} = \frac{y_2 - y_1}{x_2 - x_1} \tag{4.2}$$

Selain itu, dalam eksperimen ini juga menggunakan persamaan sebagai berikut untuk formulasi perbandingan hasil pengukuran dengan perhitungan:

$$v = v_0 + at \tag{4.3}$$

$$s = v_0 t + \frac{1}{2} a t^2 \tag{4.4}$$

$$v^2 = v_0^2 + 2as \tag{4.5}$$

4.2 KARAKTERISTIK DATA

Disini penulis dapat membahas karakteristik data lebih terperinci. Akan lebih baik jika penulis dapat memberikan alasan terhadap penggunaan data yang mempunyai karakteristik seperti itu. Deskripsi pembahasan seharusnya singkat, padat, dan jelas sehingga membuat pembaca memahami maksud penulis yang tertuang dalam tulisan.

4.3 TEMPAT UJICOBA

Disini penulis dapat membahas tempat pelaksanaan ujicoba lebih terperinci. Deskripsi pembahasan seharusnya singkat, padat, dan jelas sehingga membuat pembaca memahami maksud penulis yang tertuang dalam tulisan.

4.4 WAKTU UJICOBA

Disini penulis dapat membahas waktu pelaksanaan ujicoba pada penelitian lebih detail. Deskripsi pembahasan seharusnya singkat, padat, dan jelas sehingga membuat pembaca memahami maksud penulis terkait dengan waktu yang digunakan untuk ujicoba pada penelitian.

4.5 SPESIFIKASI PERALATAN UJICOBA

Disini penulis dapat membahas spesifikasi peralatan lebih terperinci. Peralatan dapat berupa perangkat keras, perangkat lunak, piranti elektronik, *gadget*, dan lain-lain yang berfungsi sebagai alat yang dipakai untuk percobaan. Deskripsi pembahasan seharusnya singkat, padat, dan jelas sehingga membuat pembaca memahami maksud penulis yang tertuang dalam tulisan.

4.6 HASIL EKSPERIMEN

Disini penulis dapat membahas hasil eksperimen lebih terperinci. Deskripsi pembahasan seharusnya singkat, padat, dan jelas sehingga membuat pembaca memahami maksud penulis yang tertuang dalam tulisan.

Tabel 4.1 Contoh tabel hasil eksperimen 1

Kolom 1	**Kolom 2**	**Kolom 3**	**Kolom 4**

Tabel 4.2 Contoh tabel hasil eksperimen 2

Kolom 1	Kolom 2	Kolom 3	Kolom 4

Tabel 4.3 Contoh tabel hasil eksperimen 3 dengan parameter eksperimen yang cukup banyak sehingga nama tabel panjang

Kolom 1	Kolom 2	Kolom 3	Kolom 4

4.7 ANALISIS HASIL EKSPERIMEN

Disini penulis dapat membahas analisis hasil eksperimen lebih terperinci. Analisis hasil eksperimen seharusnya menjawab hipotesa bahwa solusi yang diajukan pada Tujuan dapat menyelesaikan permasalahan. Deskripsi pembahasan seharusnya singkat, padat, dan jelas sehingga membuat pembaca memahami maksud penulis yang tertuang dalam tulisan.

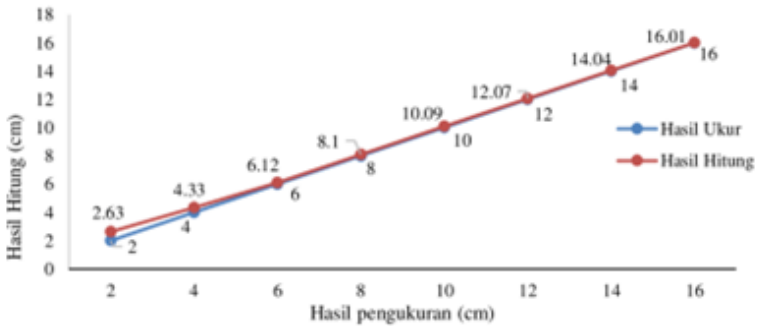

Gambar 4.1 Contoh gambar hasil eksperimen 1

Grafik pada Gambar 4.1 menunjukkan hubungan antara pengukuran dan perhitungan dari Persamaan 4.1.

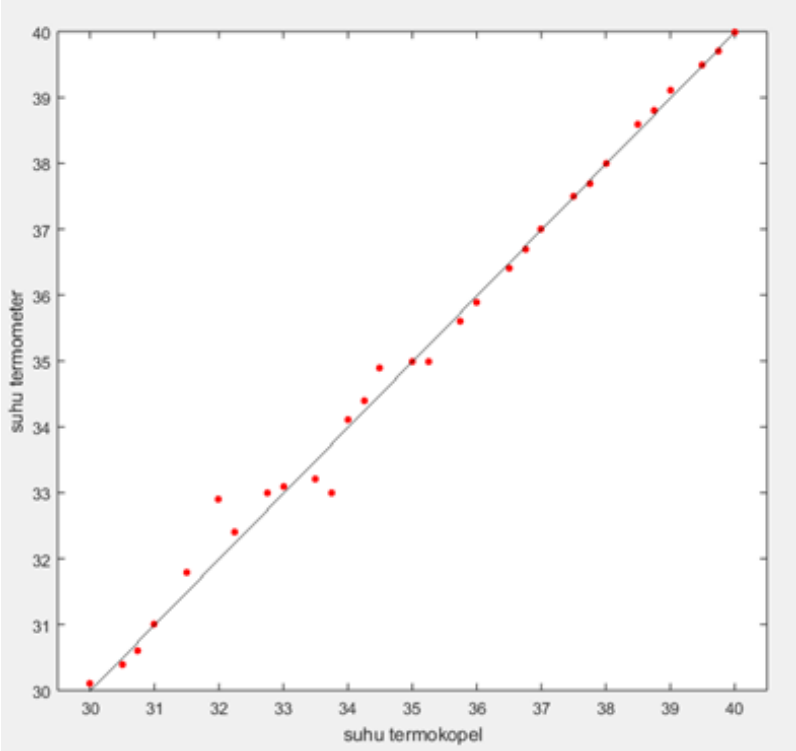

Gambar 4.2 Contoh gambar hasil eksperimen 2 dengan nama gambar yang cukup panjang sehingga diperlukan penataan yang baik dalam daftar gambar

Grafik pada Gambar 4.2 menunjukkan hubungan antara sensor suhu 1 dan sensor suhu 2 yang dibentuk dari Persamaan 4.2.

BAB 5
PENUTUP

Bab 5 memuat penjelasan ringkas dari apa yang telah ditulis dari Bab 1 sampai Bab 4. Bab Penutup ini memuat 2 bagian penting, yaitu (1) Kesimpulan, dan (2) Saran.

5.1 KESIMPULAN

Berikan kesimpulan terhadap: (1) *Problem* dan tingkat urgensi, (2) solusi yang penulis tawarkan, (3) orisinalitas pada proyek akhir ini, (4) desain sistem, serta (5) eksperimen dan kinerja sistem terhadap permasalahan.

5.2 SARAN

Solusi yang penulis tawarkan pasti mempunyai sisi-sisi keterbatasan. Berikan suatu saran terhadap keterbatasan tersebut untuk pengembangan dan peningkatan solusi dalam menjawab permasalahan di masa mendatang.

Halaman ini sengaja dikosongkan

DAFTAR PUSTAKA

[1] N. Pengarang1 and N. Pengarang2, *Judul Buku Acuan*, 1st ed. Penerbit, 2023.

[2] B. Assad Boechat, M. A. De Souza, V. J. Schettino, L. Rodrigues Manso Silva, C. Augusto Duque, and G. M. Soares, "Edge computing device for digital substations," *IEEE Access*, vol. 13, pp. 175 858–175 869, 2025.

[3] N. Penulis, "Judul tulisan pada media online," *Nama Blog/Ensiklopedia Online*. [Online]. Available: http://alamat.internet.com, [Diakses: 15 Juli 2026].

Halaman ini sengaja dikosongkan

LAMPIRAN

Lampiran berisi informasi yang menunjang bahasan dalam Buku Proyek Akhir, seperti data yang cukup banyak, *datasheet*, pembuktian matematis, dan lain-lain. Lampiran dapat berupa tabel, gambar, *worksheet*, foto, dan lain-lain. Jika lembaran lampiran lebih besar dari batas ukuran buku proyek akhir, lembar lampiran dapat dilipat sehingga tidak melebihi batas ukuran buku.