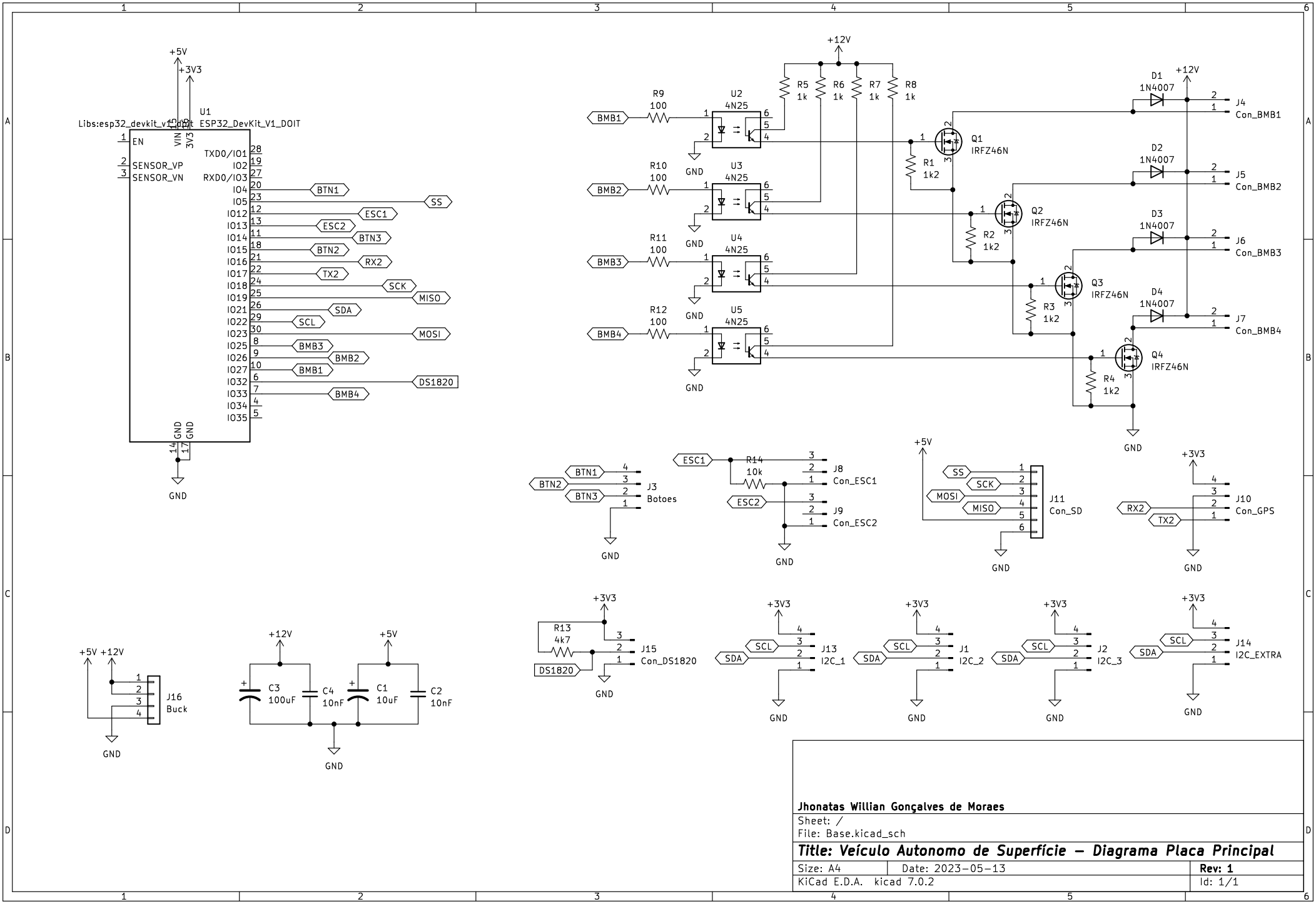

Jhonatas Willian Gonçalves de Moraes

Sheet: /

File: Base.kicad_sch

Title: Veículo Autonomo de Superfície – Diagrama Placa Principal

Size: A4	Date: 2023-05-13	**Rev: 1**
KiCad E.D.A. kicad 7.0.2		Id: 1/1