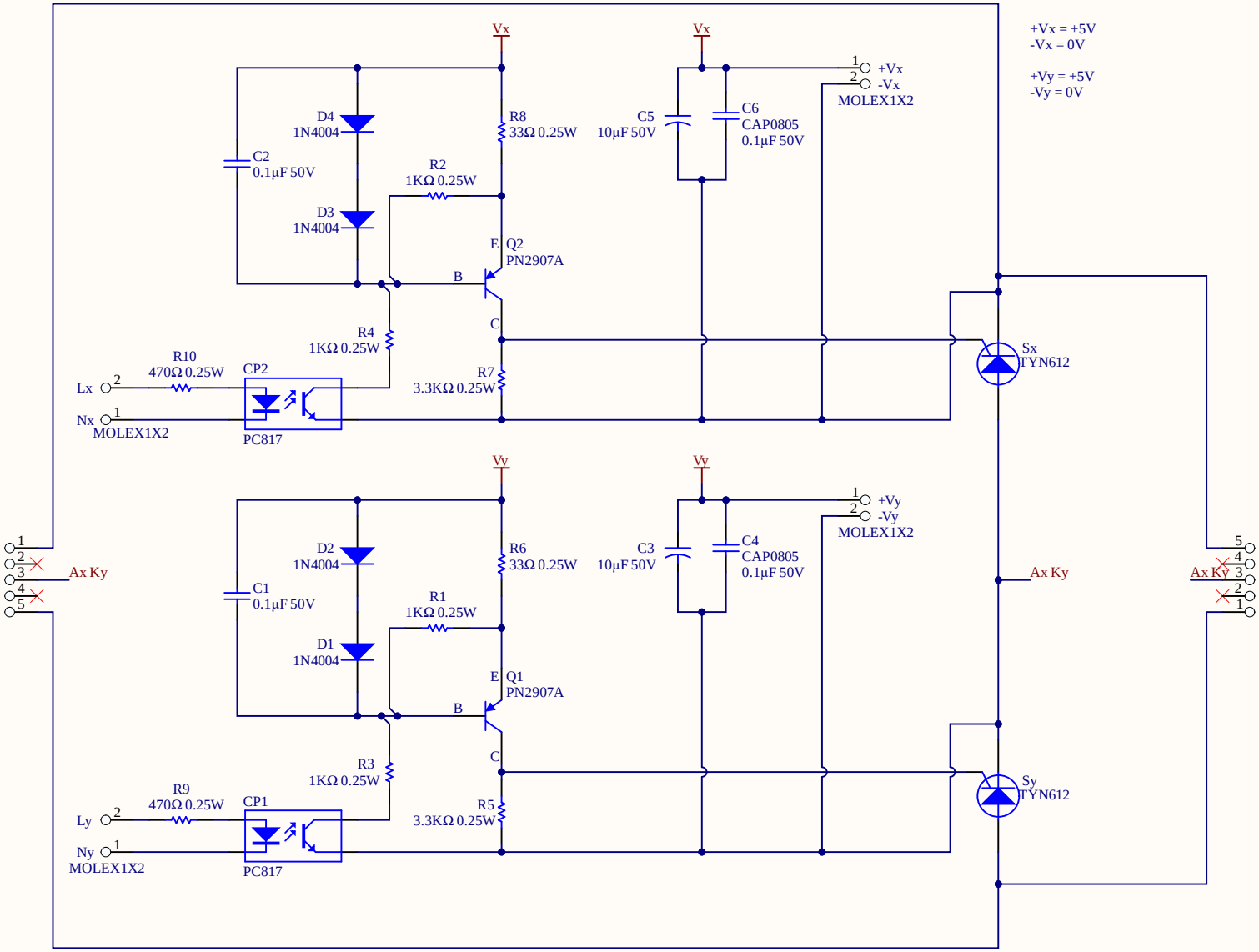

Diseñador(es): Andy Rubiano™	Título: HBSGD		
Revisado por: Ing. Jhon Fredy Bayona Navarro Msc.	Hoja 1 de 3	Tamaño: A4	Versión: 3.1.13. *
Aprobado por: Ing. Jhon Fredy Bayona Navarro Msc.	Fecha: 20/09/2023	Hora: 7:05:02 p. m.	
	Nombre esquemático: Rectificador.SchDoc		

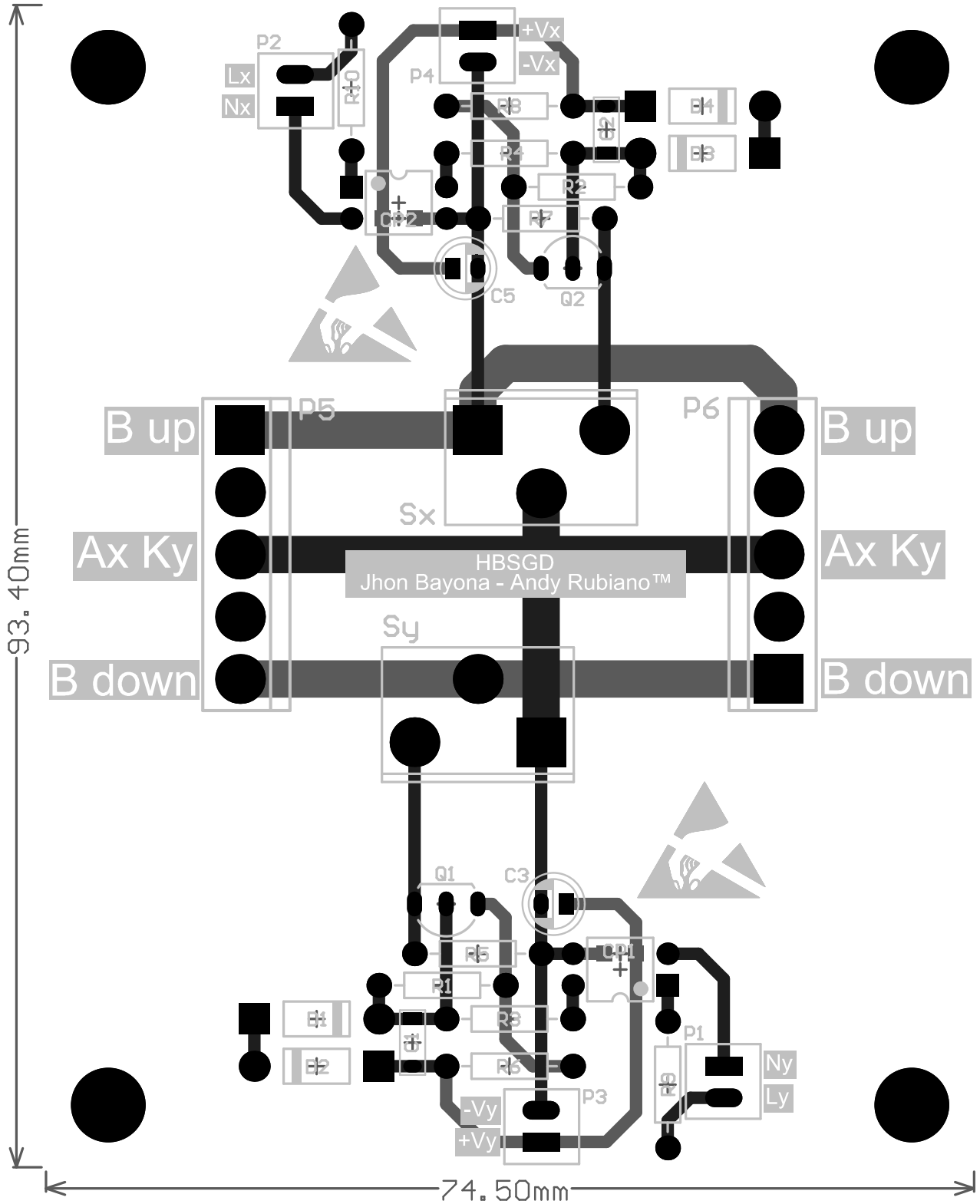
P2
Lx
Nx
R10
P4
+Vx
-Vx
R8
R4
R2
R7
C2
C5
Q2
E4
E3
P5
P6
B up
B up
Sx
Ax Ky
Ax Ky
HBSGD
Jhon Bayona - Andy Rubiano™
Sy
B down
B down
Q1
C3
R5
R1
R3
R6
C1
E1
E2
P3
-Vy
+Vy
P1
R9
Ny
Ly
93.40mm
74.50mm