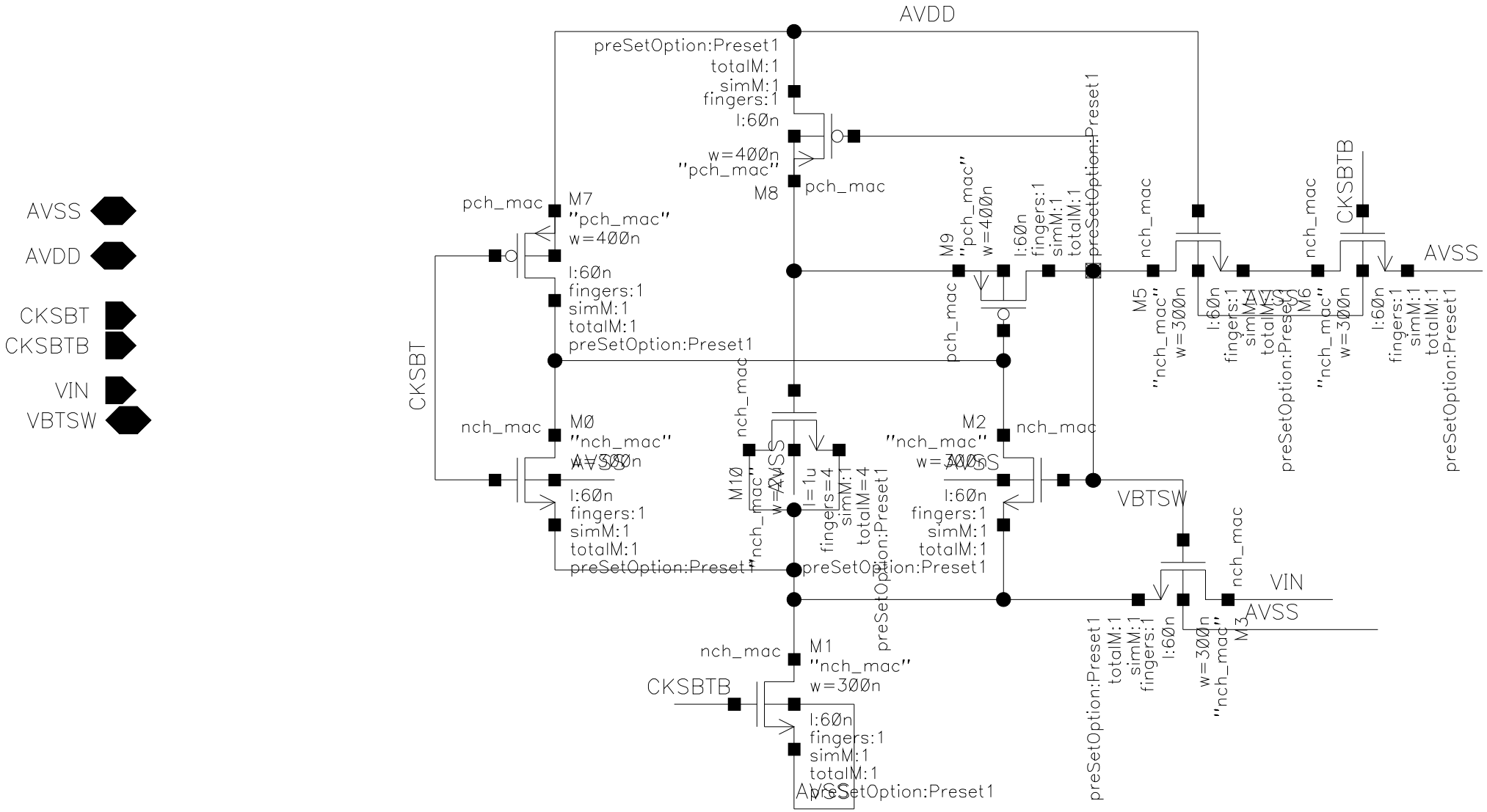
AVSS
AVDD
CKSBT
CKSBTB
VIN
VBTSW
AVDD
preSetOption:Preset1
totalM:1
simM:1
fingers:1
l:60n
w=400n
"pch_mac"
M8
pch_mac
M7
"pch_mac"
w=400n
l:60n
fingers:1
simM:1
totalM:1
preSetOption:Preset1
CKSBT
nch_mac
M0
"nch_mac"
w=300n
l:60n
fingers:1
simM:1
totalM:1
preSetOption:Preset1
M10
"nch_mac"
w=400n
l=1u
fingers=4
simM=4
totalM:1
preSetOption:Preset1
M9
"pch_mac"
w=400n
l:60n
fingers:1
simM:1
totalM:1
preSetOption:Preset1
M2
"nch_mac"
w=300n
l:60n
fingers:1
simM:1
totalM:1
preSetOption:Preset1
M5
"nch_mac"
w=300n
l:60n
fingers:1
simM:1
totalM:1
preSetOption:Preset1
M6
"nch_mac"
w=300n
l:60n
fingers:1
simM:1
totalM:1
preSetOption:Preset1
CKSBTB
AVSS
VBTSW
VIN
AVSS
M3
"nch_mac"
w=300n
l:60n
fingers:1
simM:1
totalM:1
preSetOption:Preset1
M1
"nch_mac"
w=300n
l:60n
fingers:1
simM:1
totalM:1
preSetOption:Preset1
CKSBTB
AVSS