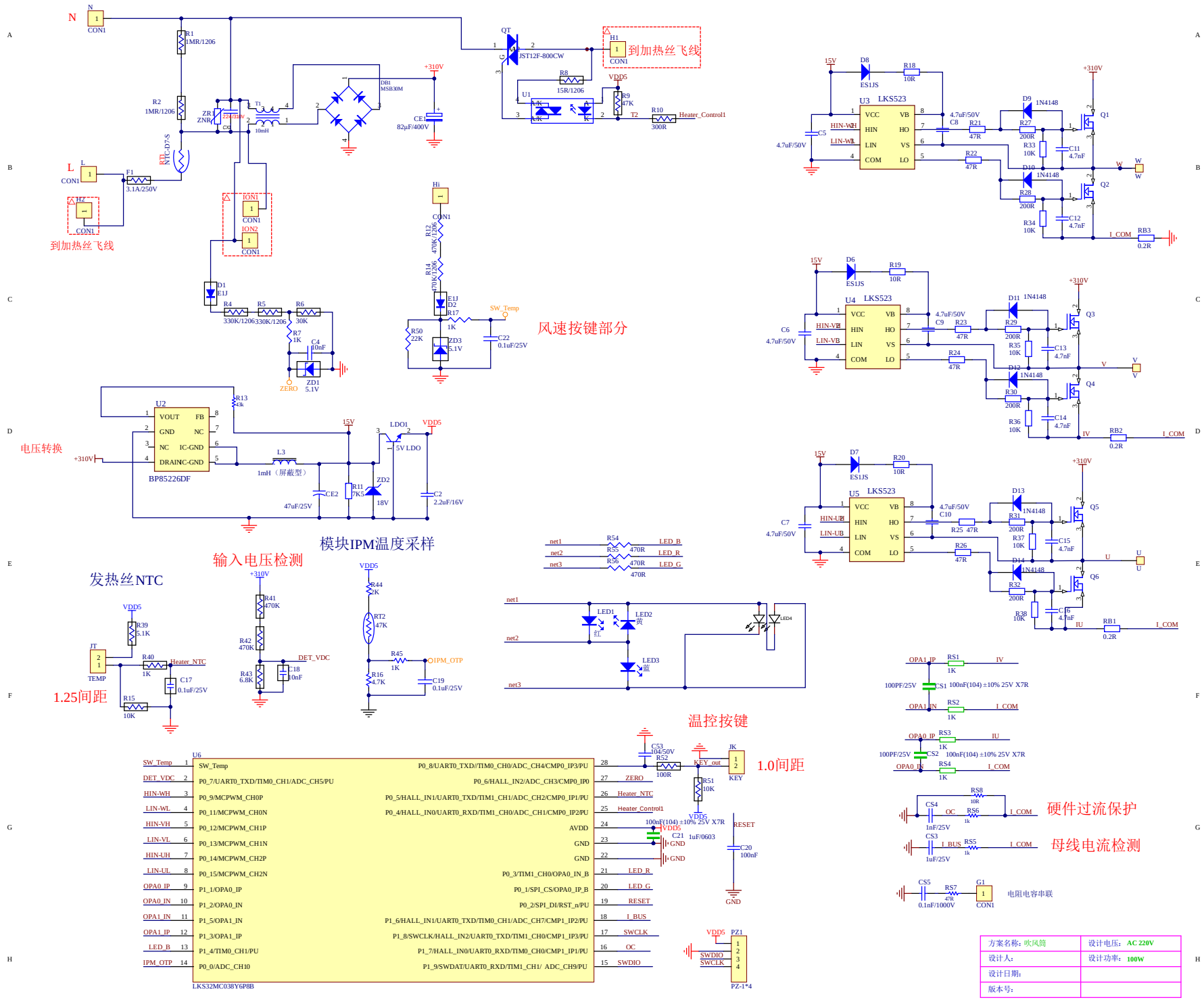
N
L
到加热丝飞线
风速按键部分
电压转换
BP85226DF
模块IPM温度采样
输入电压检测
发热丝NTC
1.25间距
温控按键
1.0间距
硬件过流保护
母线电流检测
电阻电容串联
LKS32MC038Y6P8B
PZ-1*4
方案名称：吹风筒
设计电压：AC 220V
设计人：
设计功率：100W
设计日期：
版本号：