USB供电电路DC5V

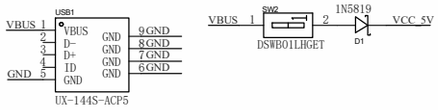

MCU电路

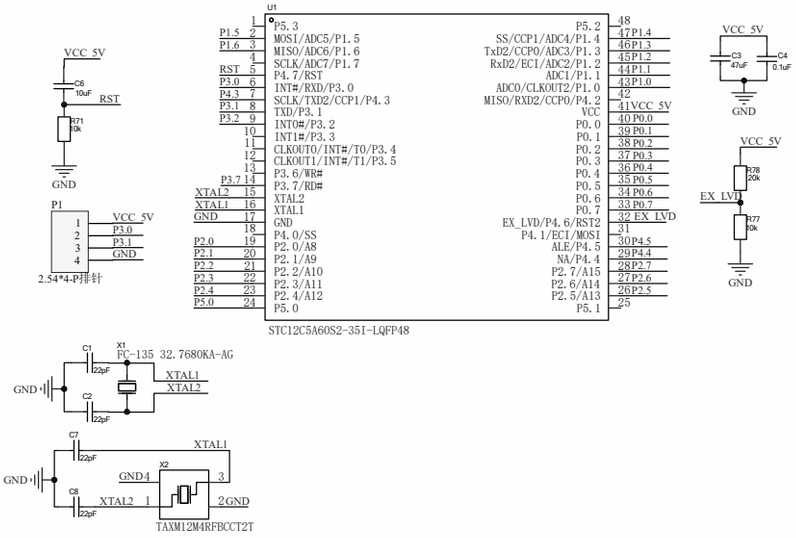

可充电供电电路DC5V

♥字电路

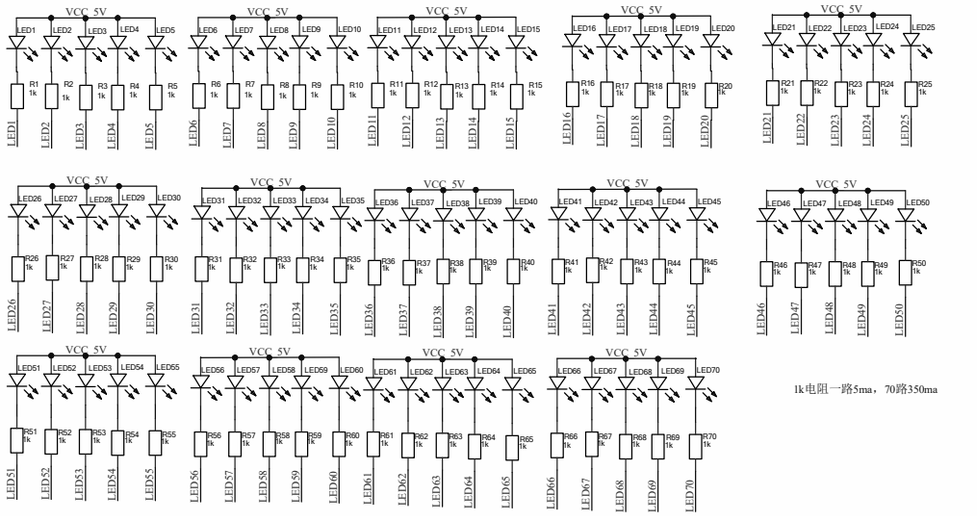

蜂鸣器驱动电路

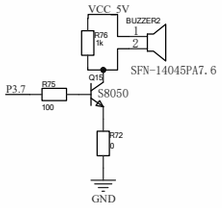

轻触开关电路

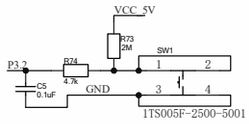

Title *			
Size: A3	Number:*	Revision:*	
Date: 2023/7/29	Time: 12:26:17	Sheet 1 of 1	
File: E:\个人项目\长期实际项目\STC项目集\STC_Reality_Project\STC12C5A60S2-35I-LQFP48+LED+心形水晶摆台\Doc			