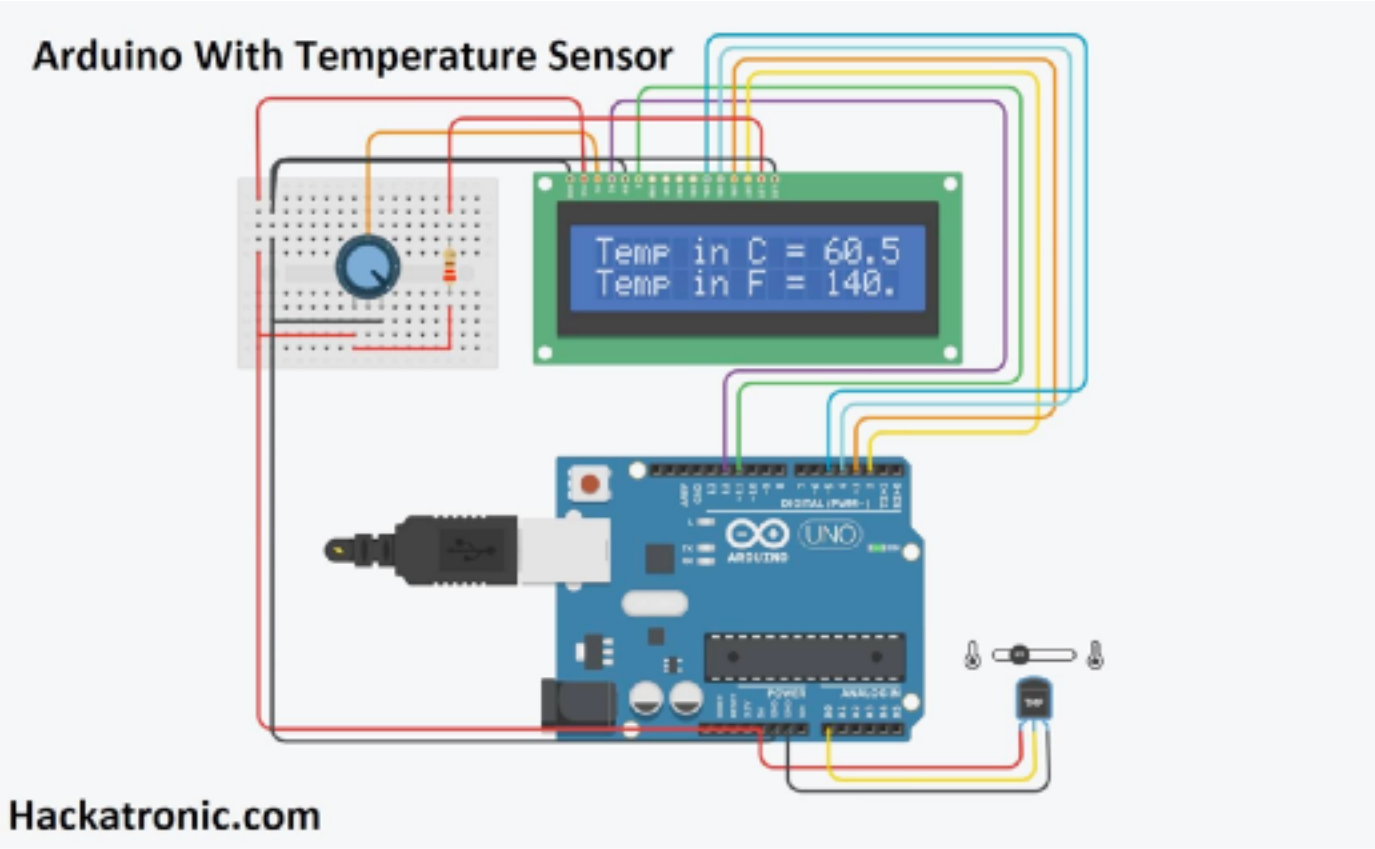

https://www.hackatronic.com/arduino-with-temperature-sensor-interfacing-lcd-and-lm35/

Institut Pompeu Fabra

FMB0_1665

Digitalització Aplicada al Sistema Productiu

RA2 Classe 02

Tecnologies habilitadores digitals