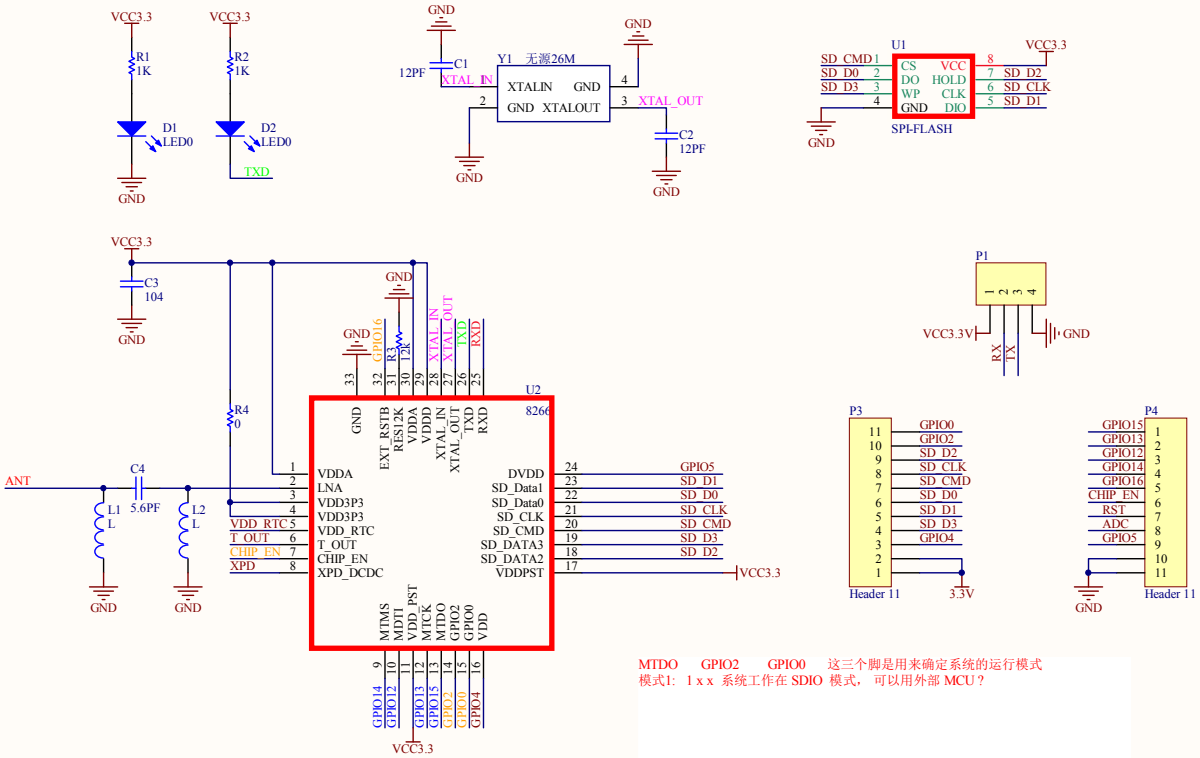

MTDO GPIO2 GPIO0 这三个脚是用来确定系统的运行模式
模式1: 1 x x 系统工作在 SDIO 模式， 可以用外部 MCU？

Title		
Size A3	Number	Revision
Date: 2014/10/26		Sheet of
File: C:\Users\..\8266全IO.SchDoc		Drawn By: