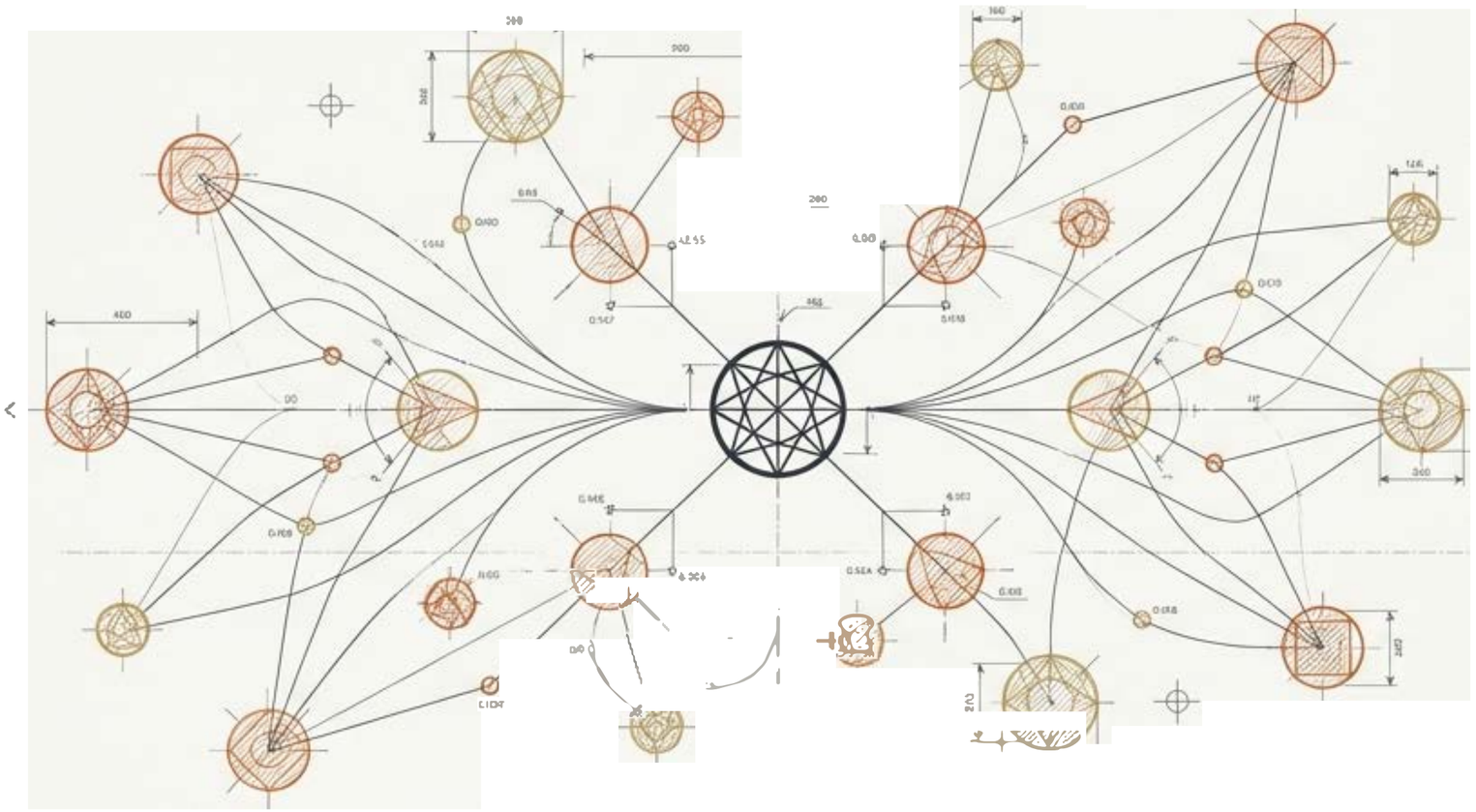

Desmitificando los LLMs: De la Teoría a la Implementación

Cómo la Atención transformó la Inteligencia Artificial

La Evolución hacia la Generación

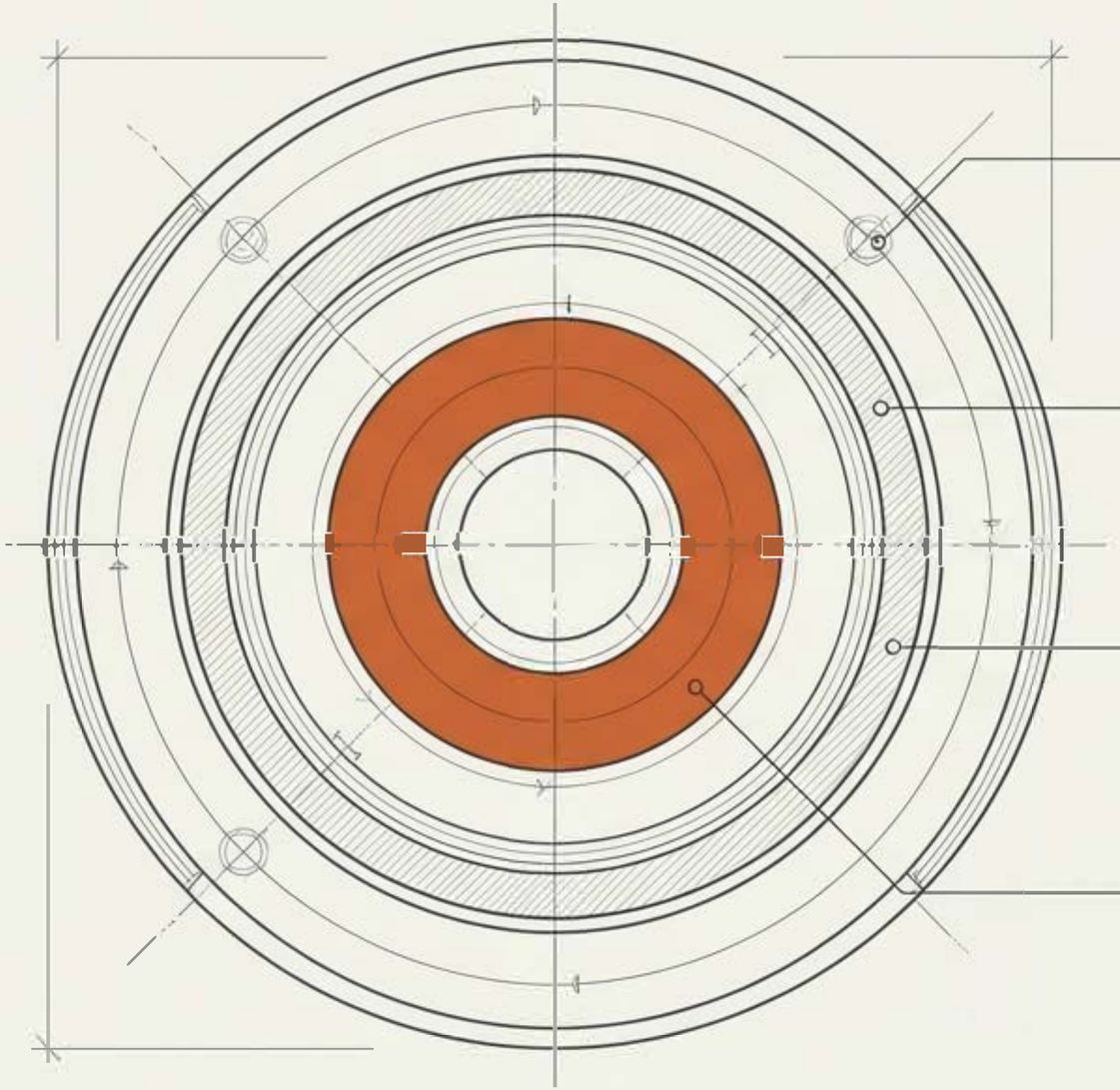

Inteligencia Artificial (IA): El concepto general. Sistemas que simulan inteligencia humana.

Machine Learning (ML): Sistemas que aprenden a identificar patrones matemáticos a partir de datos.

Deep Learning (DL): Arquitecturas basadas en redes neuronales profundas de múltiples capas.

Generative AI (GenAI): IA que no solo clasifica, sino que crea contenido completamente nuevo (texto, código, imágenes).

¿Qué es realmente un LLM?

1. Datos Masivos

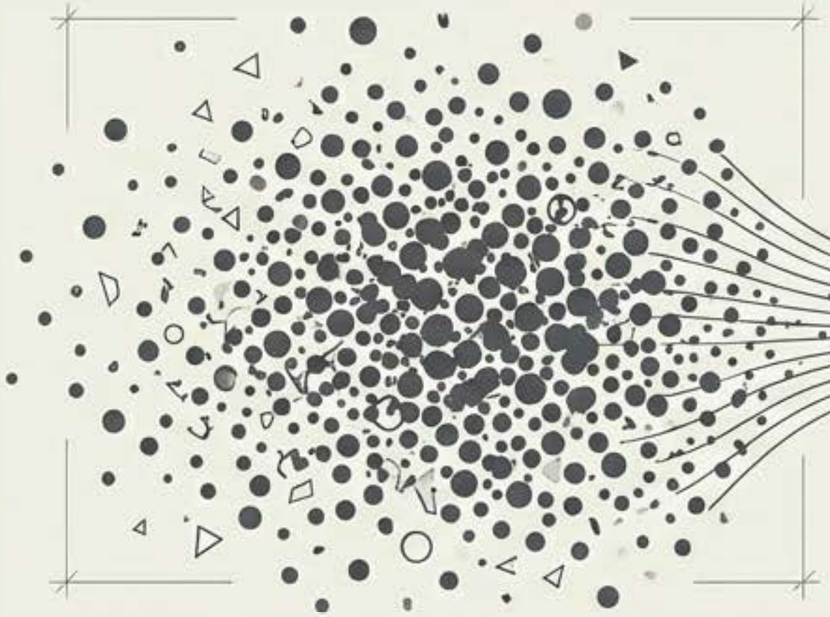

Entrenado con petabytes de datos no estructurados de internet.

2. Parámetros (El Motor)

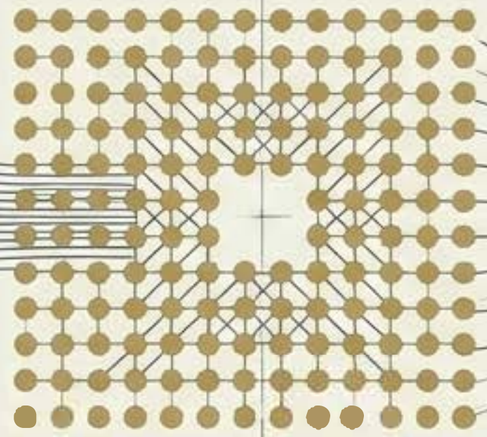

La memoria interna almacena el conocimiento en miles de millones de conexiones matemáticas.

3. Predicción

Un objetivo matemático singular: predecir el próximo fragmento.

Tokens, no Palabras: Los modelos procesan 'tokens' (fragmentos estadísticos de texto). Un token es la unidad fundamental de cómputo y el costo base de ejecución.

NotebookLM

El Cambio de Paradigma: Adiós a las RNNs

El Problema (RNN / LSTM)

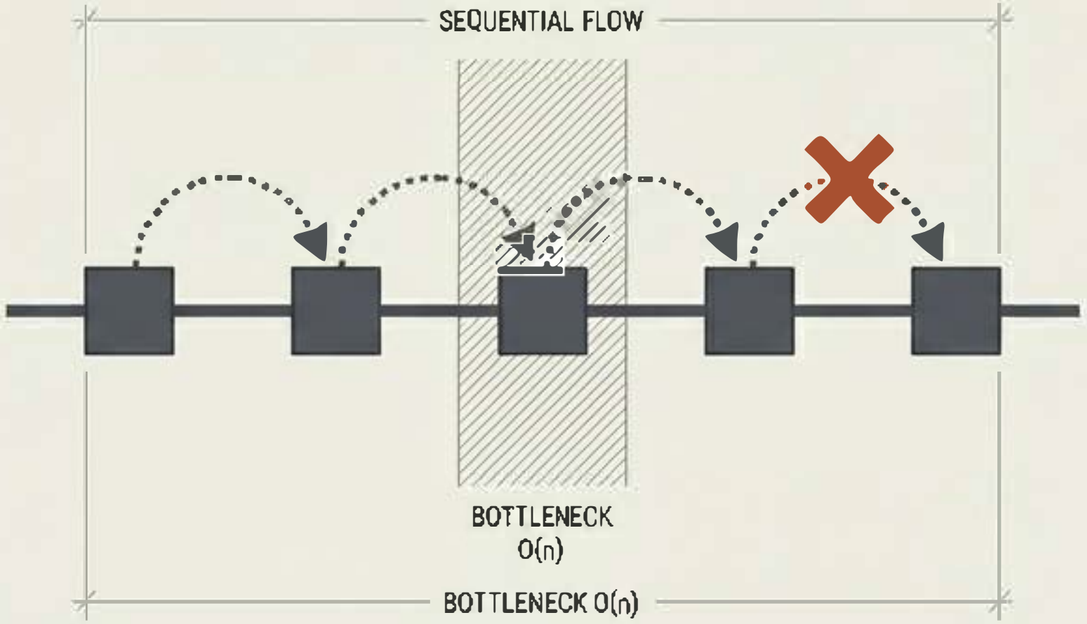

Procesamiento estrictamente secuencial.
Pérdida de contexto a largas distancias.
Imposible de paralelizar (Cuello de botella O(n)).
Tiempos de entrenamiento inviables para gran escala.

La Solución (Transformer - 2017)

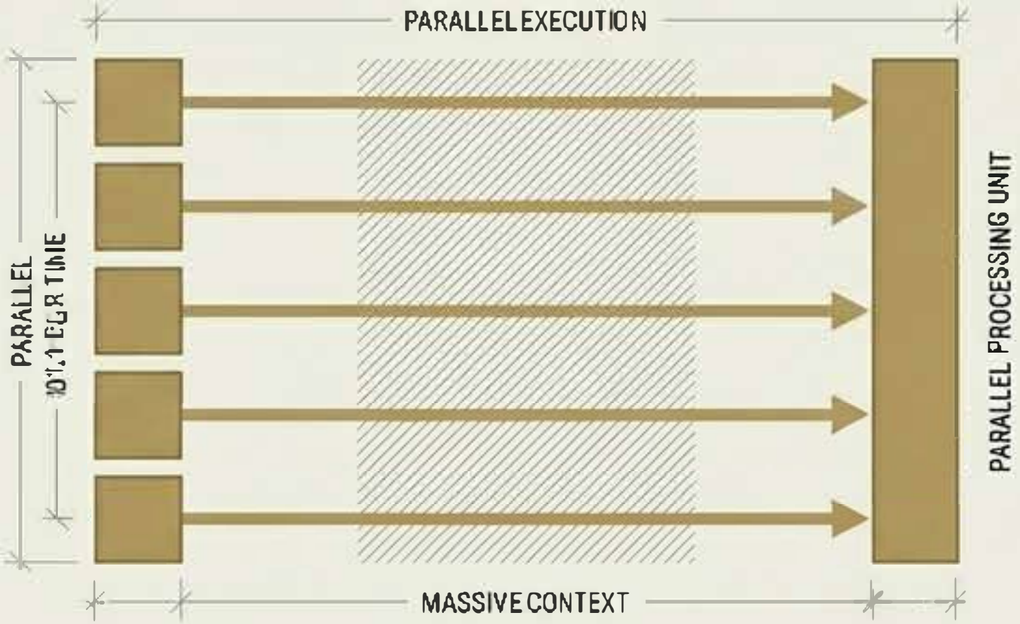

Elimina por completo la recurrencia.
Procesa toda la secuencia matemática en paralelo.
Abre la puerta a ventanas de contexto masivas.
Operaciones secuenciales reducidas a O(1).

Auto-Atención: El Secreto del Transformer

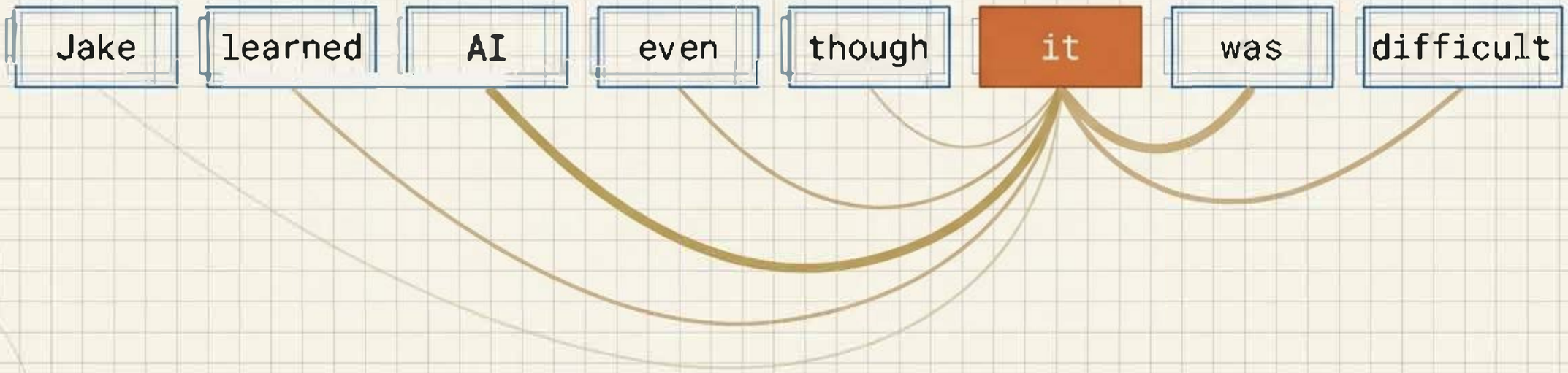

El superpoder del Transformer es la Auto-Atención (SelfAttention).

Permite que cada token de una secuencia 'observe' a todos los demás tokens simultáneamente para establecer el contexto estadístico correcto.

Es una capa de comunicación interna donde las palabras intercambian información para refinar su propio significado en tiempo real.

Vectores Q, K, V: La Comunicación Interna

$$\text{Attention}(Q, K, V) = \text{softmax}\left(\frac{Q * K^T}{\sqrt{d_k}}\right) * V$$

Query (Q)

"¿Qué estoy buscando?"

El token actual formula una pregunta matemática al resto de la secuencia.

Key (K)

"Esto es lo que soy"

Los demás tokens muestran una "etiqueta" vectorial describiendo la información que contienen.

Value (V)

"Este es mi contenido"

Si la Pregunta (Q) y la Llave (K) hacen "match" matemático (producto punto), se transfiere este Valor real para enriquecer el contexto.

MatMul & Scale & SoftMax

MatMul (x V)

Output Attention

Arquitectura Completa: Cabezas y Posiciones

Atención Multi-Cabeza (Multi-Head Attention)

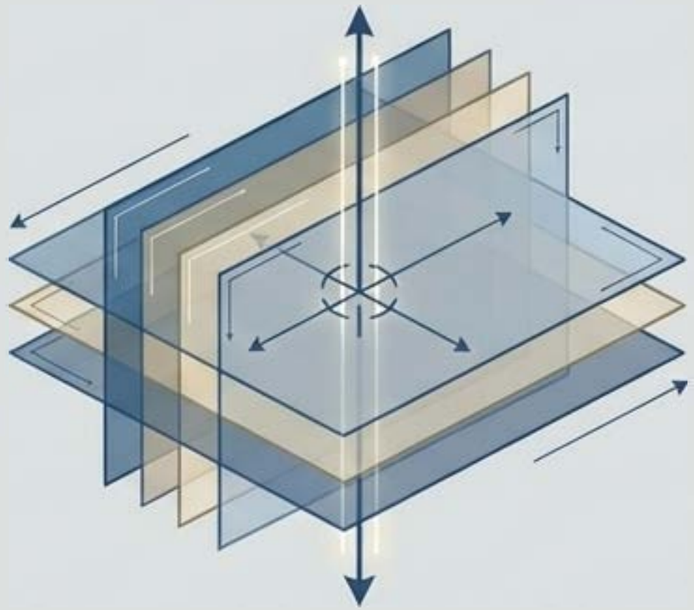

- En lugar de una sola perspectiva, el modelo usa múltiples "cabezas" en paralelo.
- Permite rastrear sintaxis, semántica y relaciones estructurales simultáneamente en diferentes subespacios de representación.

Codificado Posicional (Positional Encoding)

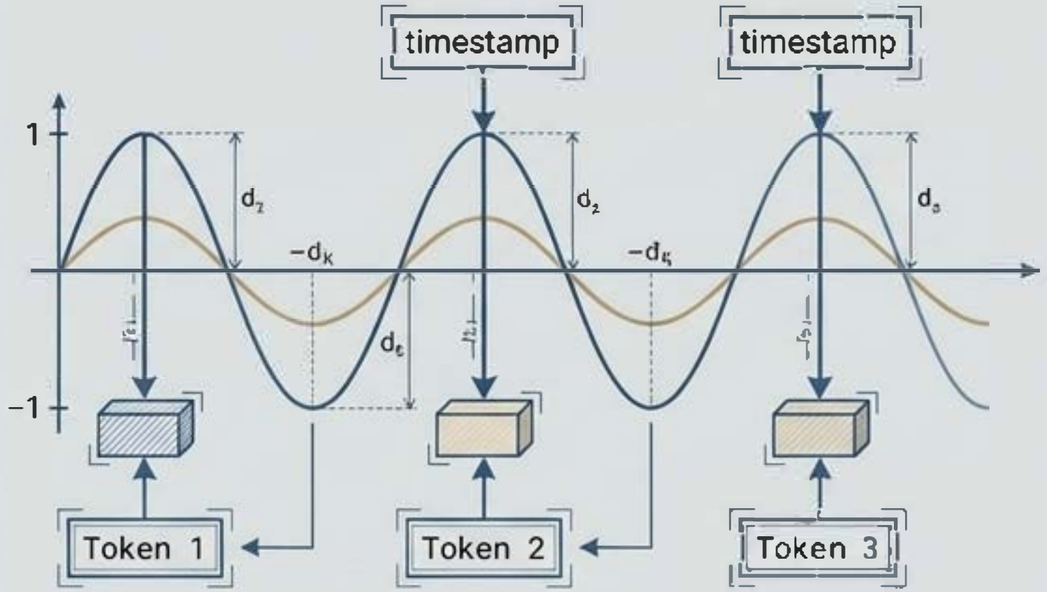

- Como el procesamiento es 100% paralelo, el modelo no tiene memoria del orden de las palabras.
- Se inyectan ondas sinusoidales matemáticas en los embeddings para dar a cada token un "sello de tiempo" o posición absoluta.

El Ciclo de Vida: Pre-entrenamiento vs Fine-Tuning

Fase 1: Pre-entrenamiento (El Cachorro)

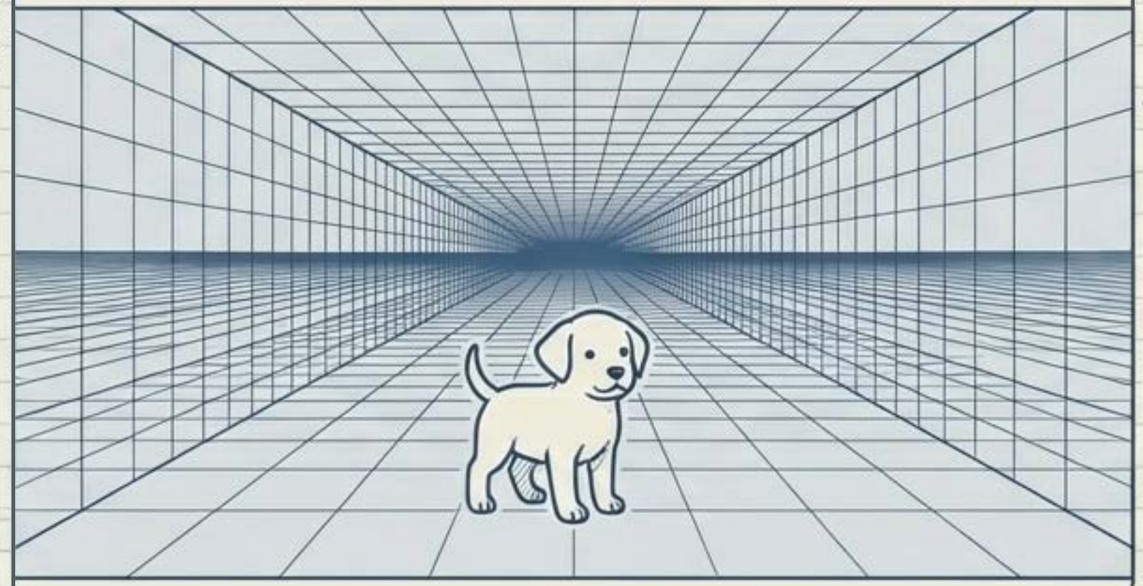

- Entrenado con petabytes de datos no estructurados de internet.
- Aprende gramática, hechos básicos, razonamiento probabilístico y los "fundamentos del mundo".
- Requiere clústeres masivos de GPUs y meses de cómputo.

Fase 2: Fine-Tuning (El Perro Guía)

- Entrenado con datasets muchísimo más pequeños y altamente curados por humanos.
- Se especializa en una tarea o industria (ej. programación, análisis médico, o responder como un asistente útil).
- Alinea el modelo para que sea seguro y conversacional.

El Ecosistema de Modelos Actual

> “Hoy no existe UN LLM… existe un ecosistema. La decisión es puramente de negocio: costo, control y escalabilidad.”

Modelo / Ejemplos	Ventaja	Desventaja / Regla de Oro
Comerciales (Ejemplos: GPT-4o, Claude, Gemini)	Calidad máxima, APIs listas para producción.	Cajas negras, costo continuo por token, sin control de privacidad de datos.
Open Source (Ejemplos: LLaMA, Mistral)	Control total de arquitectura y datos, customización profunda.	Requieren infraestructura costosa (servidores/GPUs) y equipo especializado propio.
Modelos Pequeños / Edge (Ejemplos: Phi, Gemma)	Rápidos, baratos, pueden correr de forma local en móviles o edge.	**Regla de Oro:** Más pequeño no significa peor; depende de lo acotado del caso de uso.

Arquitectura de Implementación Real

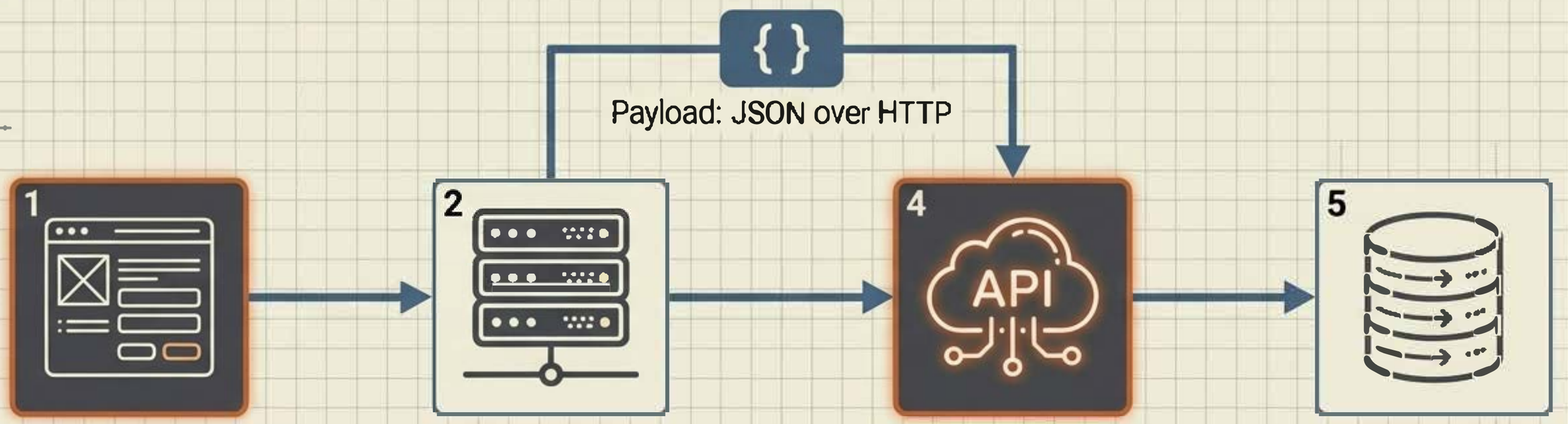

Frontend (React/Angular)

Captura el Prompt del usuario y gestiona el estado.

Backend (Java / Spring Boot)

Orquesta la lógica de negocio, seguridad y límites de cuota. Enterprise-ready y escalable.

LLM REST API

Recibe el JSON, procesa los tokens matemáticamente y devuelve la predicción generada.

Database (Vector / SQL)

Guarda el historial de contexto continuo y telemetría de uso.

Limitaciones Actuales de la Arquitectura

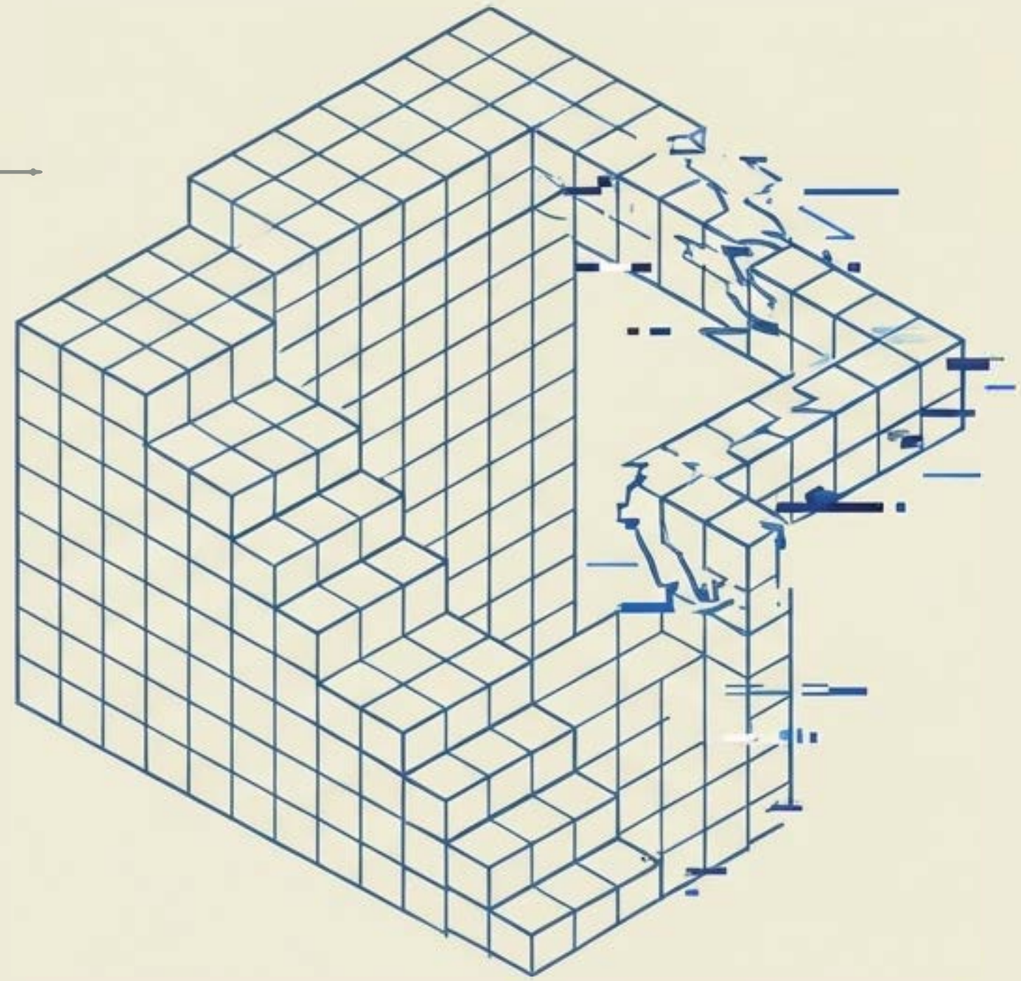

Son Probabilísticos, no Bases de Datos

Los LLMs no 'saben' hechos de manera determinista; calculan la secuencia de tokens que estadísticamente es más probable que siga.

Alucinaciones

Si el modelo no tiene la respuesta en su distribución de probabilidad, generará texto que suena increíblemente seguro, articulado y coherente, pero que es matemáticamente falso.

Dependencia Absoluta del Prompt

La calidad de la predicción de salida está estrictamente limitada por la precisión, la estructura y el contexto provisto en la entrada.

El Futuro: Más Allá del Texto

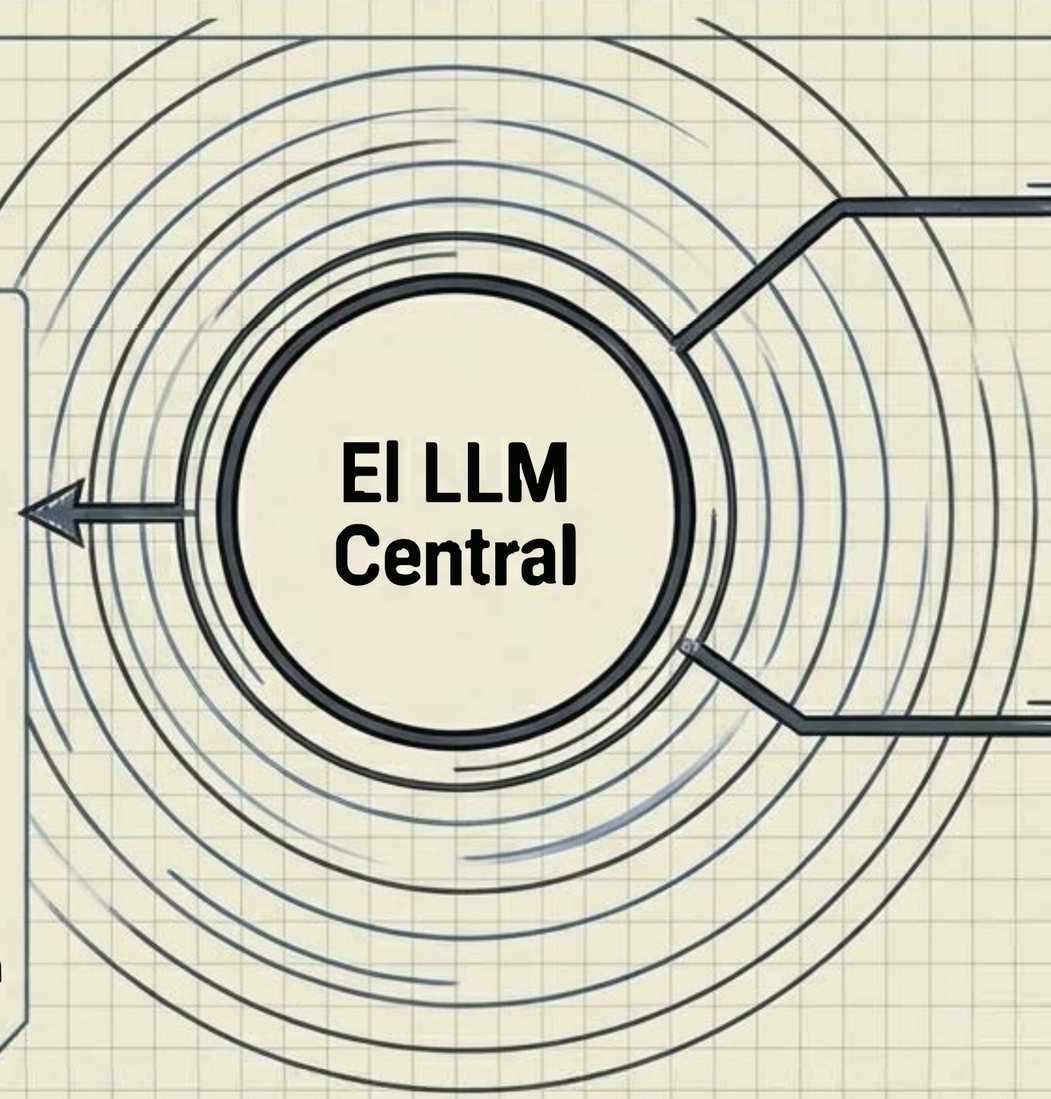

Agentes Autónomos

Los LLMs evolucionan de 'chatear' a 'ejecutar'. Modelos capaces de planificar pasos, corregir errores y usar herramientas externas (navegadores web, calculadoras, terminales, APIs) de forma autónoma para completar tareas complejas.

Visión

Procesamiento nativo de imágenes y video en el mismo espacio vectorial.

Voz y Audio

Escucha y síntesis de habla en tiempo real sin latencia de transcripción.

“La pregunta ya no es si usarás IA… sino quién la construye y cómo la implementas.”

De usuarios a arquitectos: el ecosistema está listo para ser construido.