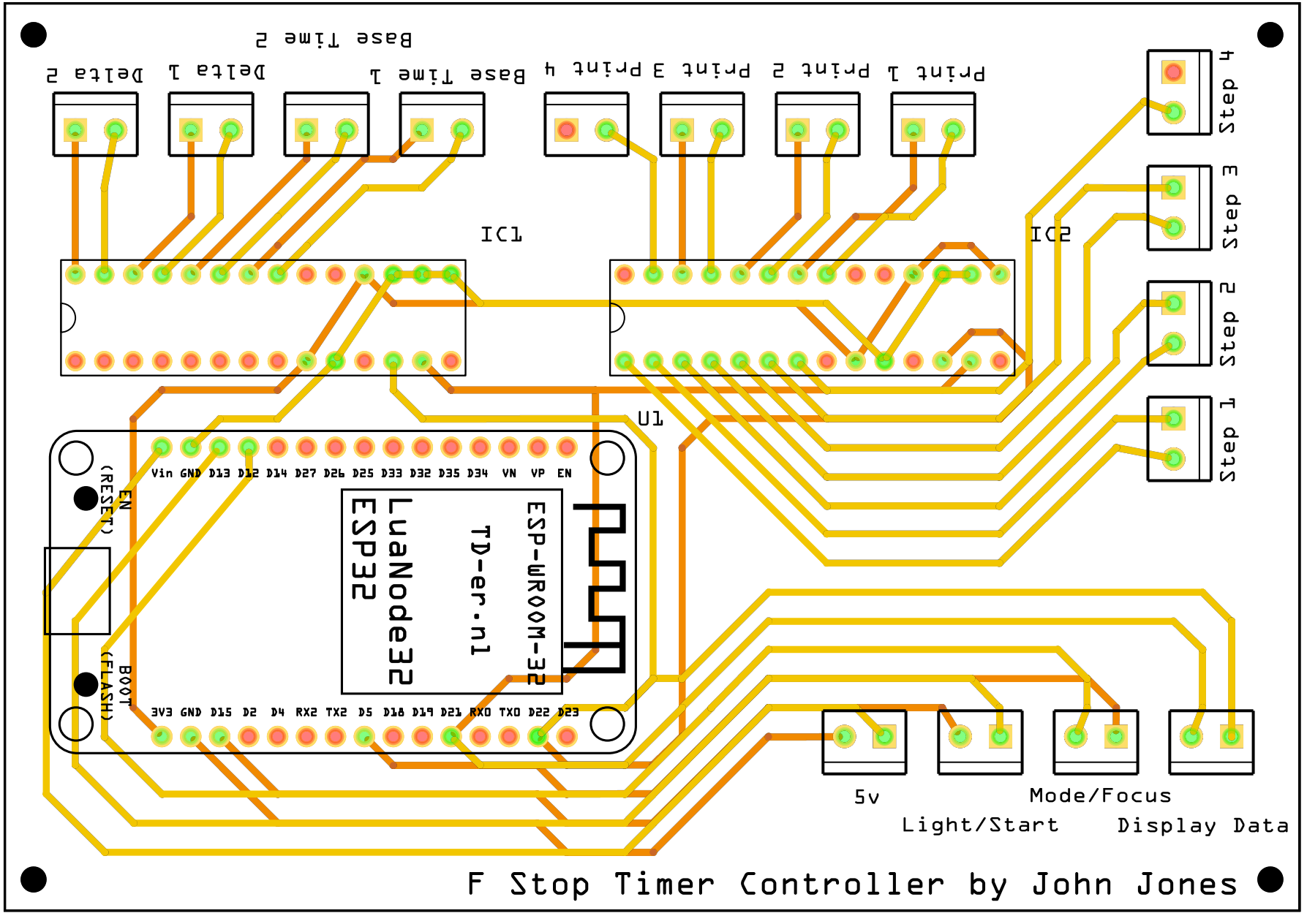
Step 4
Step 3
Step 2
Step 1
Print 1
Print 2
Print 3
Print 4
Base Time 1
Base Time 2
Delta 1
Delta 2
IC2
IC1
U1
Vin GND D13 D12 D14 D27 D26 D25 D33 D32 D35 D34 VN VP EN
3V3 GND D15 D2 D4 RX2 TX2 D5 D18 D19 D21 RX0 TX0 D22 D23
EN
(RESET)
BOOT
(FLASH)
ESP-WROOM-32
TD-er.nl
LuaNode32
ESP32
5v
Light/Start
Mode/Focus
Display Data
F Stop Timer Controller by John Jones

fritzing