A-INSINÖÖRIT

KAIVOKORTTI

HANKE	KAIVON NRO
Kt 65 parantaminen Pallotien kohdalla, Ylöjärvi	1

KAIVON SIJAINTI

TIEN TUNNUS	PAALU	VAS(−),OIK(+)	KOORDINAATIT (JÄRJ.) [1]
K1/ml	188.96	5.19	X= 6827438.53 Y= 24477862.75

KAIVON TYYPPI

MATERIAALI	HALK. (mm)	PER.TAPA	KANNEN KORK.TASO	POHJARENK.AS.TASO [2]	KAIVON KORK. (m)
PEHmuovi	800	–	128.91		1.76 (Kansi–lähtöputken vj)

KANSI

MATERIAALI	KOKO (mm)	KANT.(kN)	TYYPPI	KANSISTON KORK.(mm)	LVI NRO
–		–	–		KANSI : KEHYS :

Sadevesikaivo

sadevesikaivo

SAKKAPESÄN TILAVUUS 0 l.
BETONIKAIVON KOROKERENGASTA EI OLE HUOMIOITU.

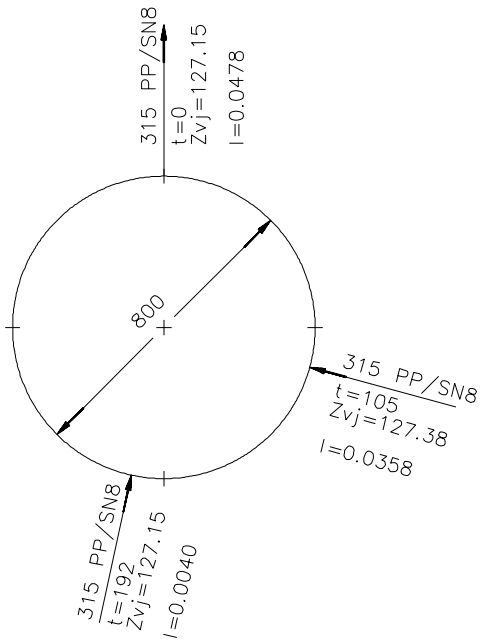

Putki liitetään nykyiseen kaivoon, nykyisten putkien korot tarkistettava ennen liitoksen tekoa.

1) KOORDINAATIT POHJAN KESKIPISTEESTÄ
t = LIITTYMISKULMA
Zvj = PUTKEN VESIJUOKSUN KORKEUS
I = PUTKEN KALTEVUUS

HUOM. Nyk. korotus

YHTEYSHENKILÖ

MERKKI	MUUTOS	PVM	SUUN.	TARK
PVM 29.12.2023	SUUN		PIIR. NRO R10–3	

A-INSINÖÖRIT

KAIVOKORTTI

HANKE	KAIVON NRO
Kt65 parantaminen Pallotien kohdalla, Ylöjärvi	2

KAIVON SIJAINTI

TIEN TUNNUS	PAALU	VAS(−),OIK(+)	KOORDINAATIT (JÄRJ.) [1]
K1/ml	155.91	−7.35	X= 6827414.86 Y= 24477886.11

KAIVON TYYPPI

MATERIAALI	HALK. (mm)	PER.TAPA	KANNEN KORK.TASO	POHJARENK.AS.TASO [2]	KAIVON KORK. (m)
PEHmuovi	1000	−	128.02		1.97 (Kansi−lähtöputken vj)

KANSI

MATERIAALI	KOKO (mm)	KANT.(kN)	TYYPPI	KANSISTON KORK.(mm)	LVI NRO
valurauta		400	umpi/kelluva		KANSI : KEHYS :

Sadevesikaivo

sadevesikaivo

SAKKAPESÄN TILAVUUS 300 l.
BETONIKAIVON KOROKERENGASTA EI OLE HUOMIOITU.

Kaivo tehdään nykyiseen putkeen, putken korot tarkistettava ennen liitoksen tekoa.

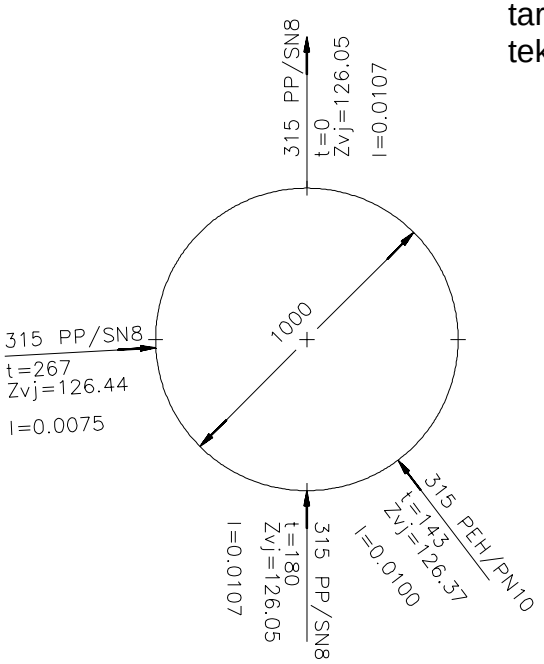

1) KOORDINAATIT POHJAN KESKIPISTEESTÄ
t = LIITTYMISKULMA
Zvj = PUTKEN VESIJUOKSUN KORKEUS
I = PUTKEN KALTEVUUS

HUOM. −

YHTEYSHENKILÖ

MERKKI	MUUTOS	PVM	SUUN.	TARK
PVM 29.12.2023	SUUN		PIIR. NRO R10−3	

A-INSINÖÖRIT

KAIVOKORTTI

HANKE	KAIVON NRO
Kt 65 parantaminen Pallotien kohdalla, Ylöjärvi	10

KAIVON SIJAINTI

TIEN TUNNUS	PAALU	VAS(−),OIK(+)	KOORDINAATIT (JÄRJ.) [1]
—	—	—	X= 6827297.33 Y= 24477675.99

KAIVON TYYPPI

MATERIAALI	HALK. (mm)	PER.TAPA	KANNEN KORK.TASO	POHJARENK.AS.TASO [2]	KAIVON KORK. (m)
PEHmuovi	800	—	132.26		1.61 (Kansi−lähtöputken vj)

KANSI

MATERIAALI	KOKO (mm)	KANT.(kN)	TYYPPI	KANSISTON KORK.(mm)	LVI NRO
valurauta		400	ritila/kelluva		KANSI : KEHYS :

Sadevesikaivo

sadevesikaivo

SAKKAPESÄN TILAVUUS 300 l.
BETONIKAIVON KOROKERENGASTA EI OLE HUOMIOITU.

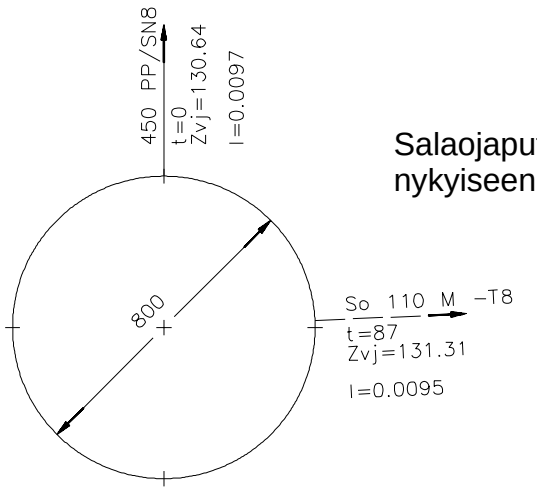

Salaojaputki liitetään nykyiseen kaivoon.

1) KOORDINAATIT POHJAN KESKIPISTEESTÄ
t = LIITTYMISKULMA
Zvj = PUTKEN VESIJUOKSUN KORKEUS
I = PUTKEN KALTEVUUS

HUOM. Nyk

YHTEYSHENKILÖ

MERKKI	MUUTOS	PVM	SUUN.	TARK
PVM 29.12.2023	SUUN		PIIR. NRO R10−3	

A-INSINÖÖRIT

KAIVOKORTTI

HANKE	KAIVON NRO
Kt 65 parantaminen Pallotien kohdalla, Ylöjärvi	13

KAIVON SIJAINTI

TIEN TUNNUS	PAALU	VAS(−),OIK(+)	KOORDINAATIT (JÄRJ.) [1]
K1/ml	154.00	−4.19	X= 6827416.00 Y= 24477889.48

KAIVON TYYPPI

MATERIAALI	HALK. (mm)	PER.TAPA	KANNEN KORK.TASO	POHJARENK.AS.TASO [2]	KAIVON KORK. (m)
PEHmuovi	800	−	128.50		2.09 (Kansi−lähtöputken vj)

KANSI

MATERIAALI	KOKO (mm)	KANT.(kN)	TYYPPI	KANSISTON KORK.(mm)	LVI NRO
valurauta		400	ritila/kelluva		KANSI : KEHYS :

Sadevesikaivo

sadevesikaivo

SAKKAPESÄN TILAVUUS 300 l.
BETONIKAIVON KOROKERENGASTA EI OLE HUOMIOITU.

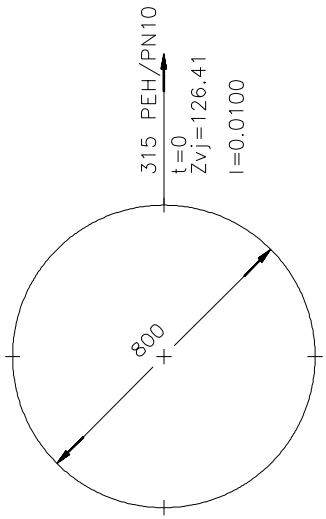

1) KOORDINAATIT POHJAN KESKIPISTEESTÄ
t = LIITTYMISKULMA
Zvj = PUTKEN VESIJUOKSUN KORKEUS
I = PUTKEN KALTEVUUS

HUOM. −

YHTEYSHENKILÖ

MERKKI	MUUTOS	PVM	SUUN.	TARK
PVM 29.12.2023	SUUN		PIIR. NRO R10−3	

A-INSINÖÖRIT

KAIVOKORTTI

HANKE	KAIVON NRO
Kt 65 parantaminen Pallotien kohdalla, Ylöjärvi	14

KAIVON SIJAINTI

TIEN TUNNUS	PAALU	VAS(−),OIK(+)	KOORDINAATIT (JÄRJ.) [1]
K1/ml	137.02	11.25	X= 6827408.64 Y= 24477912.06

KAIVON TYYPPI

MATERIAALI	HALK. (mm)	PER.TAPA	KANNEN KORK.TASO	POHJARENK.AS.TASO [2]	KAIVON KORK. (m)
PEHmuovi	800	−	128.38		1.55 (Kansi−lähtöputken vj)

KANSI

MATERIAALI	KOKO (mm)	KANT.(kN)	TYYPPI	KANSISTON KORK.(mm)	LVI NRO
valurauta		400	ritila/kelluva		KANSI : KEHYS :

Sadevesikaivo

sadevesikaivo

SAKKAPESÄN TILAVUUS 300 l.
BETONIKAIVON KOROKERENGASTA EI OLE HUOMIOITU.

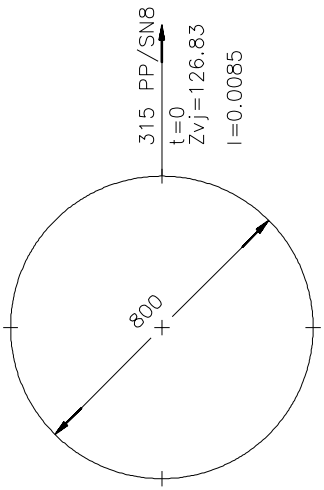

1) KOORDINAATIT POHJAN KESKIPISTEESTÄ
t = LIITTYMISKULMA
Zvj = PUTKEN VESIJUOKSUN KORKEUS
I = PUTKEN KALTEVUUS

HUOM. −

YHTEYSHENKILÖ

MERKKI	MUUTOS	PVM	SUUN.	TARK
PVM 29.12.2023	SUUN		PIIR. NRO R10−3	

A-INSINÖÖRIT

KAIVOKORTTI

HANKE	KAIVON NRO
Kt 65 parantaminen Pallotien kohdalla, Ylöjärvi	15

KAIVON SIJAINTI

TIEN TUNNUS	PAALU	VAS(−),OIK(+)	KOORDINAATIT (JÄRJ.) [1]
K1/ml	148.36	12.85	X= 6827422.32 Y= 24477906.45

KAIVON TYYPPI

MATERIAALI	HALK. (mm)	PER.TAPA	KANNEN KORK.TASO	POHJARENK.AS.TASO [2]	KAIVON KORK. (m)
PEHmuovi	800	−	128.30		1.80 (Kansi−lähtöputken vj)

KANSI

MATERIAALI	KOKO (mm)	KANT.(kN)	TYYPPI	KANSISTON KORK.(mm)	LVI NRO
valurauta		400	ritila/kelluva		KANSI : KEHYS :

Sadevesikaivo

sadevesikaivo

SAKKAPESÄN TILAVUUS 300 l.
BETONIKAIVON KOROKERENGASTA EI OLE HUOMIOITU.

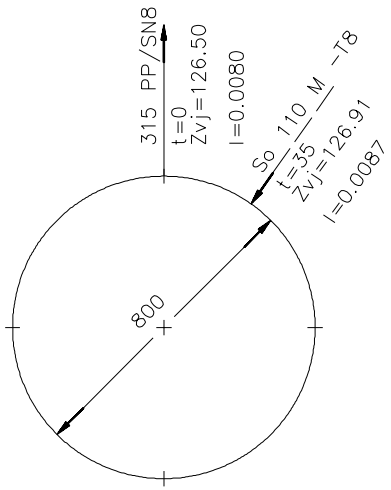

1) KOORDINAATIT POHJAN KESKIPISTEESTÄ
t = LIITTYMISKULMA
Zvj = PUTKEN VESIJUOKSUN KORKEUS
I = PUTKEN KALTEVUUS

HUOM. −

YHTEYSHENKILÖ

MERKKI	MUUTOS	PVM	SUUN.	TARK
PVM 29.12.2023	SUUN		PIIR. NRO R10−3	

A-INSINÖÖRIT

KAIVOKORTTI

HANKE	KAIVON NRO
Kt 65 parantaminen Pallotien kohdalla, Ylöjärvi	16

KAIVON SIJAINTI

TIEN TUNNUS	PAALU	VAS(−),OIK(+)	KOORDINAATIT (JÄRJ.) [1]
K1/ml	161.01	6.29	X= 6827428.60 Y= 24477890.76

KAIVON TYYPPI

MATERIAALI	HALK. (mm)	PER.TAPA	KANNEN KORK.TASO	POHJARENK.AS.TASO [2]	KAIVON KORK. (m)
PEHmuovi	800	−	128.47		1.80 (Kansi−lähtöputken vj)

KANSI

MATERIAALI	KOKO (mm)	KANT.(kN)	TYYPPI	KANSISTON KORK.(mm)	LVI NRO
valurauta		400	ritila/kelluva		KANSI : KEHYS :

Sadevesikaivo

sadevesikaivo

SAKKAPESÄN TILAVUUS 300 l.
BETONIKAIVON KOROKERENGASTA EI OLE HUOMIOITU.

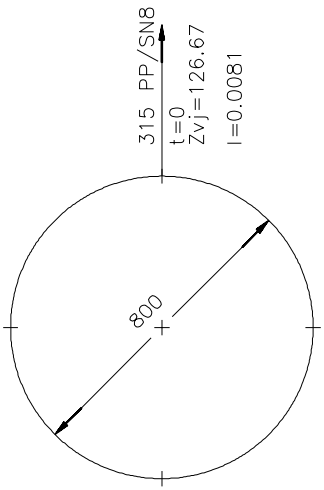

1) KOORDINAATIT POHJAN KESKIPISTEESTÄ
t = LIITTYMISKULMA
Zvj = PUTKEN VESIJUOKSUN KORKEUS
I = PUTKEN KALTEVUUS

HUOM. −

YHTEYSHENKILÖ

MERKKI	MUUTOS	PVM	SUUN.	TARK
PVM 29.12.2023	SUUN		PIIR. NRO R10−3	

A-INSINÖÖRIT

KAIVOKORTTI

HANKE	KAIVON NRO
Kt 65 parantaminen Pallotien kohdalla, Ylöjärvi	17

KAIVON SIJAINTI

TIEN TUNNUS	PAALU	VAS(−),OIK(+)	KOORDINAATIT (JÄRJ.) [1]
K1/ml	157.59	9.70	X= 6827428.79 Y= 24477896.09

KAIVON TYYPPI

MATERIAALI	HALK. (mm)	PER.TAPA	KANNEN KORK.TASO	POHJARENK.AS.TASO [2]	KAIVON KORK. (m)
PEHmuovi	1000	−	128.59		2.32 (Kansi−lähtöputken vj)

KANSI

MATERIAALI	KOKO (mm)	KANT.(kN)	TYYPPI	KANSISTON KORK.(mm)	LVI NRO
valurauta		400	umpi/kelluva		KANSI : KEHYS :

Sadevesikaivo

sadevesikaivo

SAKKAPESÄN TILAVUUS 300 l.
BETONIKAIVON KOROKERENGASTA EI OLE HUOMIOITU.

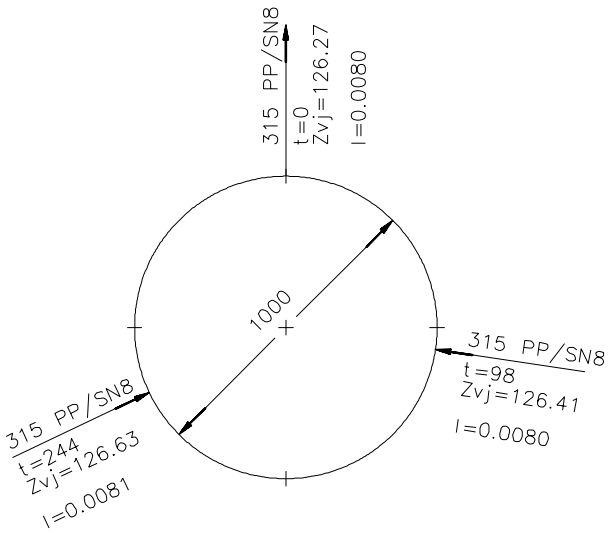

1) KOORDINAATIT POHJAN KESKIPISTEESTÄ
t = LIITTYMISKULMA
Zvj = PUTKEN VESIJUOKSUN KORKEUS
I = PUTKEN KALTEVUUS

HUOM. −

YHTEYSHENKILÖ

MERKKI	MUUTOS	PVM	SUUN.	TARK
PVM 29.12.2023	SUUN		PIIR. NRO R10−3	

A-INSINÖÖRIT

KAIVOKORTTI

HANKE	KAIVON NRO
Kt 65 parantaminen Pallotien kohdalla, Ylöjärvi	18

KAIVON SIJAINTI

TIEN TUNNUS	PAALU	VAS(−),OIK(+)	KOORDINAATIT (JÄRJ.) [1]
K1/ml	154.80	−9.00	X= 6827413.06 Y= 24477885.62

KAIVON TYYPPI

MATERIAALI	HALK. (mm)	PER.TAPA	KANNEN KORK.TASO	POHJARENK.AS.TASO [2]	KAIVON KORK. (m)
PEHmuovi	800	−	127.62		1.17 (Kansi−lähtöputken vj)

KANSI

MATERIAALI	KOKO (mm)	KANT.(kN)	TYYPPI	KANSISTON KORK.(mm)	LVI NRO
valurauta		0	sadevesikupu		KANSI : KEHYS :

Sadevesikaivo

sadevesikaivo

SAKKAPESÄN TILAVUUS 300 l.
BETONIKAIVON KOROKERENGASTA EI OLE HUOMIOITU.

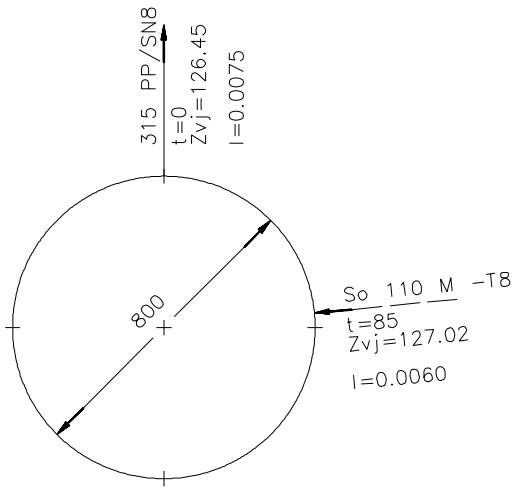

1) KOORDINAATIT POHJAN KESKIPISTEESTÄ
t = LIITTYMISKULMA
Zvj = PUTKEN VESIJUOKSUN KORKEUS
I = PUTKEN KALTEVUUS

HUOM. −

YHTEYSHENKILÖ

MERKKI	MUUTOS	PVM	SUUN.	TARK
PVM 29.12.2023	SUUN		PIIR. NRO R10−3	

A-INSINÖÖRIT

KAIVOKORTTI

HANKE	KAIVON NRO
Kt 65 parantaminen Pallotien kohdalla, Ylöjärvi	19

KAIVON SIJAINTI

TIEN TUNNUS	PAALU	VAS(−),OIK(+)	KOORDINAATIT (JÄRJ.) [1]
K1/ml	130.88	10.41	X= 6827400.91 Y= 24477913.40

KAIVON TYYPPI

MATERIAALI	HALK. (mm)	PER.TAPA	KANNEN KORK.TASO	POHJARENK.AS.TASO [2]	KAIVON KORK. (m)
PEHmuovi	800	−	128.01		1.35 (Kansi−lähtöputken vj)

KANSI

MATERIAALI	KOKO (mm)	KANT.(kN)	TYYPPI	KANSISTON KORK.(mm)	LVI NRO
valurauta		0	sadevesikupu		KANSI : KEHYS :

Sadevesikaivo

sadevesikaivo

SAKKAPESÄN TILAVUUS 300 l.
BETONIKAIVON KOROKERENGASTA EI OLE HUOMIOITU.

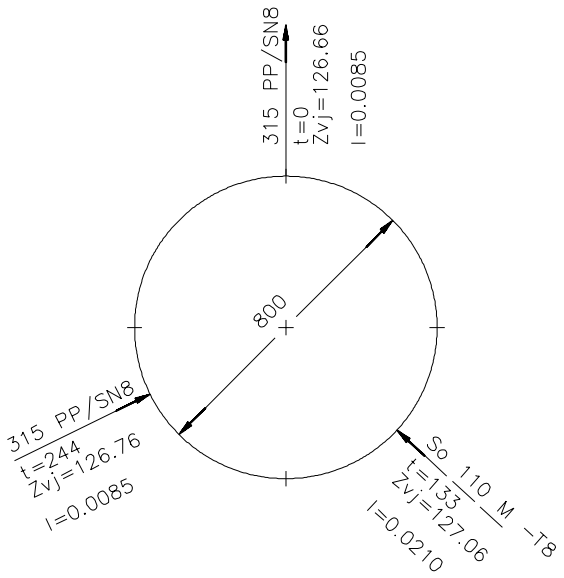

1) KOORDINAATIT POHJAN KESKIPISTEESTÄ
t = LIITTYMISKULMA
Zvj = PUTKEN VESIJUOKSUN KORKEUS
I = PUTKEN KALTEVUUS

HUOM. −

YHTEYSHENKILÖ

MERKKI	MUUTOS	PVM	SUUN.	TARK
PVM 29.12.2023	SUUN		PIIR. NRO R10−3	

A-INSINÖÖRIT

KAIVOKORTTI

HANKE	KAIVON NRO
Kt65 parantaminen Pallotien kohdalla, Ylöjärvi	28

KAIVON SIJAINTI

TIEN TUNNUS	PAALU	VAS(−),OIK(+)	KOORDINAATIT (JÄRJ.) [1]
K1J/ml	397.01	13.72	X= 6827400.82 Y= 24477928.28

KAIVON TYYPPI

MATERIAALI	HALK. (mm)	PER.TAPA	KANNEN KORK.TASO	POHJARENK.AS.TASO [2]	KAIVON KORK. (m)
PEHmuovi	800	−	128.15		1.62 (Kansi−lähtöputken vj)

KANSI

MATERIAALI	KOKO (mm)	KANT.(kN)	TYYPPI	KANSISTON KORK.(mm)	LVI NRO
valurauta		600	umpi/kelluva		KANSI : KEHYS :

Sadevesikaivo

sadevesikaivo

SAKKAPESÄN TILAVUUS 300 l.
BETONIKAIVON KOROKERENGASTA EI OLE HUOMIOITU.

Putki liitetään nykyiseen kaivoon, nykyisten putkien korot tarkistettava ennen liitoksen tekoa.

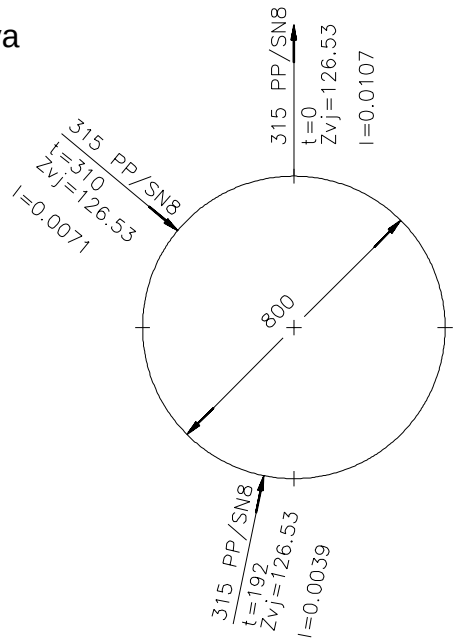

1) KOORDINAATIT POHJAN KESKIPISTEESTÄ
t = LIITTYMISKULMA
Zvj = PUTKEN VESIJUOKSUN KORKEUS
I = PUTKEN KALTEVUUS

HUOM. Nyk

YHTEYSHENKILÖ

MERKKI	MUUTOS	PVM	SUUN.	TARK
PVM 29.12.2023	SUUN		PIIR. NRO R10−3	

A-INSINÖÖRIT

KAIVOKORTTI

HANKE	KAIVON NRO
Kt 65 parantaminen Pallotien kohdalla, Ylöjärvi	30

KAIVON SIJAINTI

TIEN TUNNUS	PAALU	VAS(−),OIK(+)	KOORDINAATIT (JÄRJ.) [1]
T1/ml	13.62	−2.31	X= 6827416.91 Y= 24477930.83

KAIVON TYYPPI

MATERIAALI	HALK. (mm)	PER.TAPA	KANNEN KORK.TASO	POHJARENK.AS.TASO [2]	KAIVON KORK. (m)
PEHmuovi	800	−	128.10		2.37 (Kansi−lähtöputken vj)

KANSI

MATERIAALI	KOKO (mm)	KANT.(kN)	TYYPPI	KANSISTON KORK.(mm)	LVI NRO
−		−	−		KANSI : KEHYS :

Sadevesikaivo

sadevesikaivo

SAKKAPESÄN TILAVUUS 0 l.
BETONIKAIVON KOROKERENGASTA EI OLE HUOMIOITU.

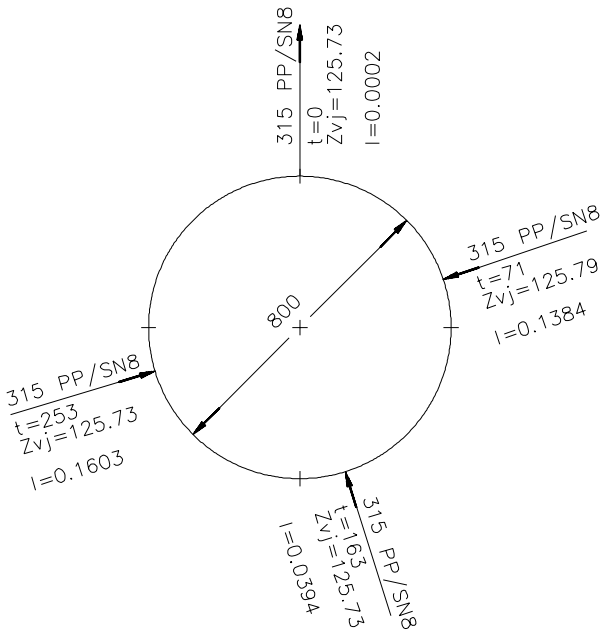

Putki liitetään nykyiseen kaivoon, nykyisten putkien korot tarkistettava ennen liitoksen tekoa.

1) KOORDINAATIT POHJAN KESKIPISTEESTÄ
t = LIITTYMISKULMA
Zvj = PUTKEN VESIJUOKSUN KORKEUS
I = PUTKEN KALTEVUUS

HUOM. Nyk

YHTEYSHENKILÖ

MERKKI	MUUTOS	PVM	SUUN.	TARK
PVM 29.12.2023	SUUN		PIIR. NRO R10−3	

A-INSINÖÖRIT

KAIVOKORTTI

HANKE	KAIVON NRO
Kt 65 parantaminen Pallotien kohdalla, Ylöjärvi	35

KAIVON SIJAINTI

TIEN TUNNUS	PAALU	VAS(−),OIK(+)	KOORDINAATIT (JÄRJ.) [1]
K1J/ml	277.63	−4.29	X= 6827285.27 Y= 24477915.91

KAIVON TYYPPI

MATERIAALI	HALK. (mm)	PER.TAPA	KANNEN KORK.TASO	POHJARENK.AS.TASO [2]	KAIVON KORK. (m)
PEHmuovi	800	−	129.88		1.73 (Kansi−lähtöputken vj)

KANSI

MATERIAALI	KOKO (mm)	KANT.(kN)	TYYPPI	KANSISTON KORK.(mm)	LVI NRO
valurauta		0	sadevesikupu		KANSI : KEHYS :

Sadevesikaivo

sadevesikaivo

SAKKAPESÄN TILAVUUS 300 l.
BETONIKAIVON KOROKERENGASTA EI OLE HUOMIOITU.

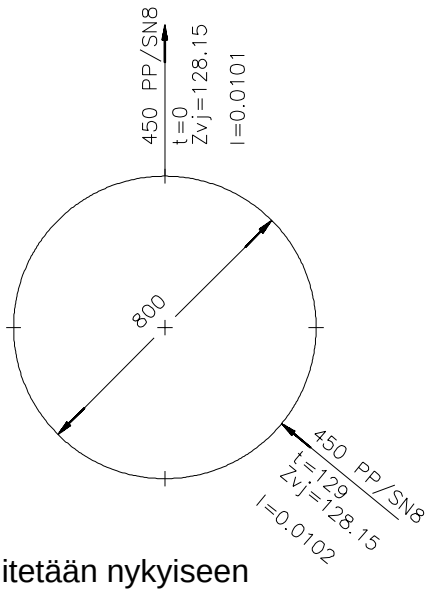

Kaivo liitetään nykyiseen putkeen, nykyisen putken korot tarkistettava ennen kaivon tekoa

1) KOORDINAATIT POHJAN KESKIPISTEESTÄ
t = LIITTYMISKULMA
Zvj = PUTKEN VESIJUOKSUN KORKEUS
I = PUTKEN KALTEVUUS

HUOM. −

YHTEYSHENKILÖ

MERKKI	MUUTOS	PVM	SUUN.	TARK
PVM 29.12.2023	SUUN		PIIR. NRO R10−3	

A-INSINÖÖRIT

KAIVOKORTTI

HANKE	KAIVON NRO
Kt 65 parantaminen Pallotien kohdalla, Ylöjärvi	36

KAIVON SIJAINTI

TIEN TUNNUS	PAALU	VAS(−),OIK(+)	KOORDINAATIT (JÄRJ.) [1]
Kt65/ml	370.62	1.75	X= 6827276.32 Y= 24477854.77

KAIVON TYYPPI

MATERIAALI	HALK. (mm)	PER.TAPA	KANNEN KORK.TASO	POHJARENK.AS.TASO [2]	KAIVON KORK. (m)
PEHmuovi	800	−	130.97		2.06 (Kansi−lähtöputken vj)

KANSI

MATERIAALI	KOKO (mm)	KANT.(kN)	TYYPPI	KANSISTON KORK.(mm)	LVI NRO
valurauta		0	sadevesikupu		KANSI : KEHYS :

Sadevesikaivo

sadevesikaivo

SAKKAPESÄN TILAVUUS 300 l.
BETONIKAIVON KOROKERENGASTA EI OLE HUOMIOITU.

Kaivo liitetään nykyiseen putkeen, nykyisen putken korot tarkistettava ennen kaivon tekoa

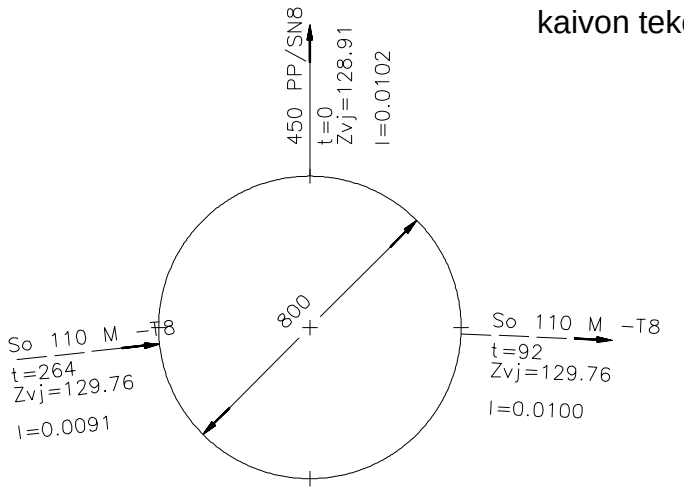

1) KOORDINAATIT POHJAN KESKIPISTEESTÄ
t = LIITTYMISKULMA
Zvj = PUTKEN VESIJUOKSUN KORKEUS
I = PUTKEN KALTEVUUS

HUOM. −

YHTEYSHENKILÖ

MERKKI	MUUTOS	PVM	SUUN.	TARK
PVM 29.12.2023	SUUN		PIIR. NRO R10−3	

A-INSINÖÖRIT

KAIVOKORTTI

HANKE	KAIVON NRO
Kt 65 parantaminen Pallotien kohdalla, Ylöjärvi	37

KAIVON SIJAINTI

TIEN TUNNUS	PAALU	VAS(−),OIK(+)	KOORDINAATIT (JÄRJ.) [1]
Kt65/ml	430.58	1.75	X= 6827283.74 Y= 24477795.28

KAIVON TYYPPI

MATERIAALI	HALK. (mm)	PER.TAPA	KANNEN KORK.TASO	POHJARENK.AS.TASO [2]	KAIVON KORK. (m)
PEHmuovi	800	−	131.36		1.81 (Kansi−lähtöputken vj)

KANSI

MATERIAALI	KOKO (mm)	KANT.(kN)	TYYPPI	KANSISTON KORK.(mm)	LVI NRO
valurauta		0	sadevesikupu		KANSI : KEHYS :

Sadevesikaivo

sadevesikaivo

SAKKAPESÄN TILAVUUS 300 l.
BETONIKAIVON KOROKERENGASTA EI OLE HUOMIOITU.

Kaivo liitetään nykyiseen putkeen, nykyisen putken korot tarkistettava ennen kaivon tekoa

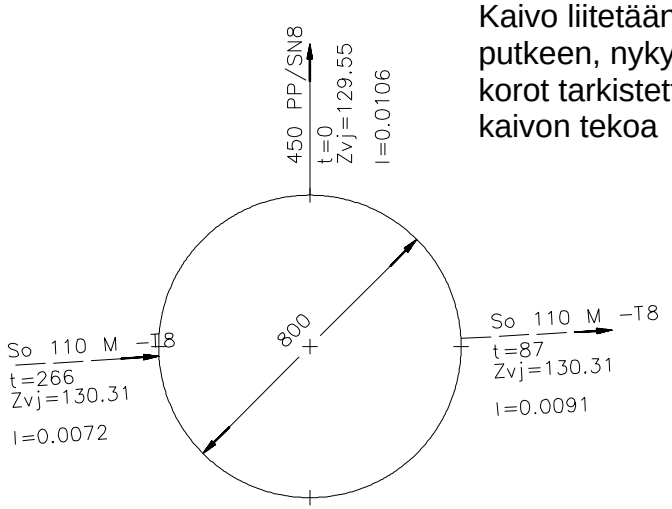

1) KOORDINAATIT POHJAN KESKIPISTEESTÄ
t = LIITTYMISKULMA
Zvj = PUTKEN VESIJUOKSUN KORKEUS
I = PUTKEN KALTEVUUS

HUOM. −

YHTEYSHENKILÖ

MERKKI	MUUTOS	PVM	SUUN.	TARK
PVM 29.12.2023	SUUN		PIIR. NRO R10−3	

A-INSINÖÖRIT

KAIVOKORTTI

HANKE	KAIVON NRO
Kt 65 parantaminen Pallotien kohdalla, Ylöjärvi	38

KAIVON SIJAINTI

TIEN TUNNUS	PAALU	VAS(−),OIK(+)	KOORDINAATIT (JÄRJ.) [1]
K1J/ml	125.00	−2.75	X= 6827253.53 Y= 24478066.50

KAIVON TYYPPI

MATERIAALI	HALK. (mm)	PER.TAPA	KANNEN KORK.TASO	POHJARENK.AS.TASO [2]	KAIVON KORK. (m)
PEHmuovi	560	−	128.74		1.00 (Kansi−lähtöputken vj)

KANSI

MATERIAALI	KOKO (mm)	KANT.(kN)	TYYPPI	KANSISTON KORK.(mm)	LVI NRO
valurauta		0	sadevesikupu		KANSI : KEHYS :

Sadevesikaivo

sadevesikaivo

SAKKAPESÄN TILAVUUS 300 l.
BETONIKAIVON KOROKERENGASTA EI OLE HUOMIOITU.

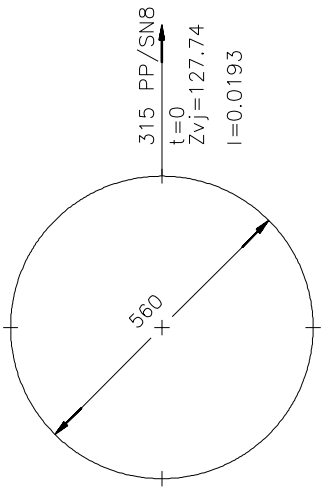

1) KOORDINAATIT POHJAN KESKIPISTEESTÄ
t = LIITTYMISKULMA
Zvj = PUTKEN VESIJUOKSUN KORKEUS
I = PUTKEN KALTEVUUS

HUOM. −

YHTEYSHENKILÖ

MERKKI	MUUTOS	PVM	SUUN.	TARK
PVM 29.12.2023	SUUN		PIIR. NRO R10−3	

A-INSINÖÖRIT

KAIVOKORTTI

HANKE	KAIVON NRO
Kt 65 parantaminen Pallotien kohdalla, Ylöjärvi	39

KAIVON SIJAINTI

TIEN TUNNUS	PAALU	VAS(−),OIK(+)	KOORDINAATIT (JÄRJ.) [1]
K1J/ml	201.00	−2.50	X= 6827271.29 Y= 24477992.79

KAIVON TYYPPI

MATERIAALI	HALK. (mm)	PER.TAPA	KANNEN KORK.TASO	POHJARENK.AS.TASO [2]	KAIVON KORK. (m)
PEHmuovi	560	−	129.57		1.00 (Kansi−lähtöputken vj)

KANSI

MATERIAALI	KOKO (mm)	KANT.(kN)	TYYPPI	KANSISTON KORK.(mm)	LVI NRO
valurauta		0	sadevesikupu		KANSI : KEHYS :

Sadevesikaivo

sadevesikaivo

SAKKAPESÄN TILAVUUS 300 l.
BETONIKAIVON KOROKERENGASTA EI OLE HUOMIOITU.

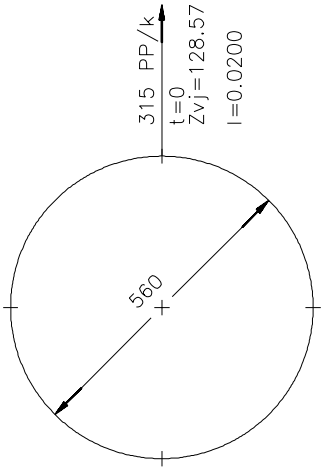

1) KOORDINAATIT POHJAN KESKIPISTEESTÄ
t = LIITTYMISKULMA
Zvj = PUTKEN VESIJUOKSUN KORKEUS
I = PUTKEN KALTEVUUS

HUOM. −

YHTEYSHENKILÖ

MERKKI	MUUTOS	PVM	SUUN.	TARK
PVM 29.12.2023	SUUN		PIIR. NRO R10−3	

A-INSINÖÖRIT

KAIVOKORTTI

HANKE	KAIVON NRO
Kt65 parantaminen Pallotien kohdalla, Ylöjärvi	42

KAIVON SIJAINTI

TIEN TUNNUS	PAALU	VAS(−),OIK(+)	KOORDINAATIT (JÄRJ.) [1]
K1/ml	30.57	18.75	X= 6827296.68 Y= 24477898.26

KAIVON TYYPPI

MATERIAALI	HALK. (mm)	PER.TAPA	KANNEN KORK.TASO	POHJARENK.AS.TASO [2]	KAIVON KORK. (m)
PEHmuovi	1000	–	129.42		– (Kansi–lähtöputken vj)

KANSI

MATERIAALI	KOKO (mm)	KANT.(kN)	TYYPPI	KANSISTON KORK.(mm)	LVI NRO
valurauta		0	sadevesikupu		KANSI : KEHYS :

Sadevesikaivo

sadevesikaivo

SAKKAPESÄN TILAVUUS 0 l.
BETONIKAIVON KOROKERENGASTA EI OLE HUOMIOITU.

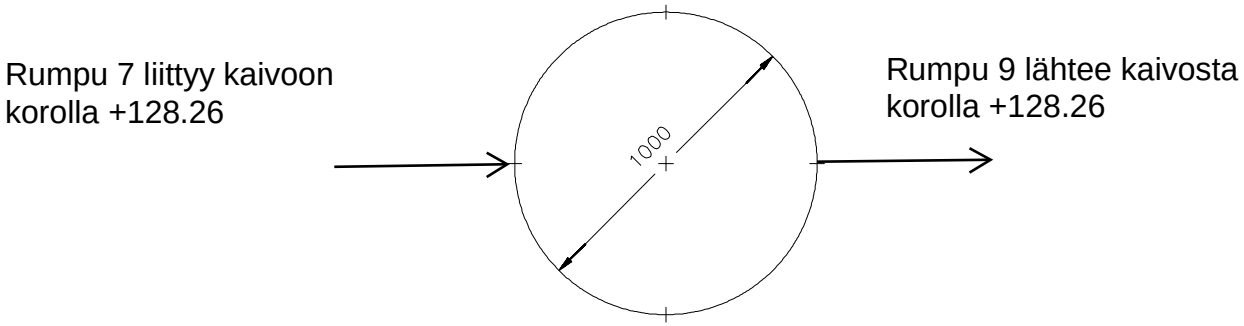

1) KOORDINAATIT POHJAN KESKIPISTEESTÄ
t = LIITTYMISKULMA
Zvj = PUTKEN VESIJUOKSUN KORKEUS
I = PUTKEN KALTEVUUS

HUOM. –

YHTEYSHENKILÖ

MERKKI	MUUTOS	PVM	SUUN.	TARK
PVM 29.12.2023	SUUN		PIIR. NRO R10–3	

A-INSINÖÖRIT

KAIVOKORTTI

HANKE	KAIVON NRO
Kt 65 parantaminen Pallotien kohdalla, Ylöjärvi	43

KAIVON SIJAINTI

TIEN TUNNUS	PAALU	VAS(−),OIK(+)	KOORDINAATIT (JÄRJ.) [1]
Kt65/ml	282.00	−17.55	X= 6827245.08 Y= 24477939.36

KAIVON TYYPPI

MATERIAALI	HALK. (mm)	PER.TAPA	KANNEN KORK.TASO	POHJARENK.AS.TASO [2]	KAIVON KORK. (m)
PEHmuovi	800	−	130.25		1.31 (Kansi−lähtöputken vj)

KANSI

MATERIAALI	KOKO (mm)	KANT.(kN)	TYYPPI	KANSISTON KORK.(mm)	LVI NRO
valurauta		400	ritila/kelluva		KANSI : KEHYS :

Sadevesikaivo

sadevesikaivo

SAKKAPESÄN TILAVUUS 300 l.
BETONIKAIVON KOROKERENGASTA EI OLE HUOMIOITU.

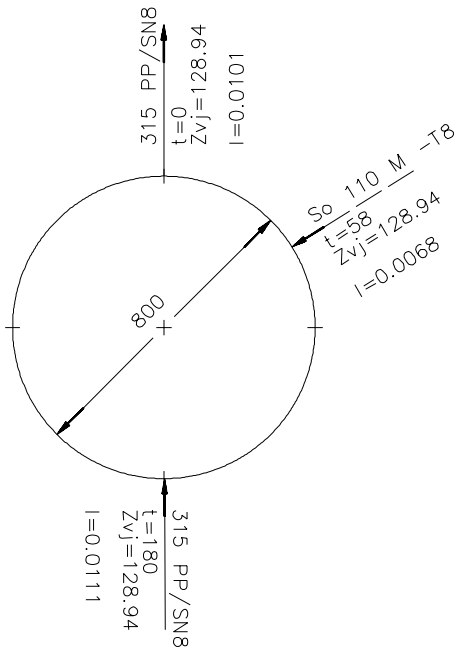

1) KOORDINAATIT POHJAN KESKIPISTEESTÄ
t = LIITTYMISKULMA
Zvj = PUTKEN VESIJUOKSUN KORKEUS
I = PUTKEN KALTEVUUS

HUOM. −

YHTEYSHENKILÖ

MERKKI	MUUTOS	PVM	SUUN.	TARK
PVM 29.12.2023	SUUN		PIIR. NRO R10−3	

A-INSINÖÖRIT

KAIVOKORTTI

HANKE	KAIVON NRO
Kt 65 parantaminen Pallotien kohdalla, Ylöjärvi	44

KAIVON SIJAINTI

TIEN TUNNUS	PAALU	VAS(−),OIK(+)	KOORDINAATIT (JÄRJ.) [1]
Kt65/ml	491.36	1.23	X= 6827290.81 Y= 24477734.91

KAIVON TYYPPI

MATERIAALI	HALK. (mm)	PER.TAPA	KANNEN KORK.TASO	POHJARENK.AS.TASO [2]	KAIVON KORK. (m)
PEHmuovi	800	−	132.01		1.84 (Kansi−lähtöputken vj)

KANSI

MATERIAALI	KOKO (mm)	KANT.(kN)	TYYPPI	KANSISTON KORK.(mm)	LVI NRO
valurauta		0	sadevesikupu		KANSI : KEHYS :

Sadevesikaivo

sadevesikaivo

SAKKAPESÄN TILAVUUS 300 l.
BETONIKAIVON KOROKERENGASTA EI OLE HUOMIOITU.

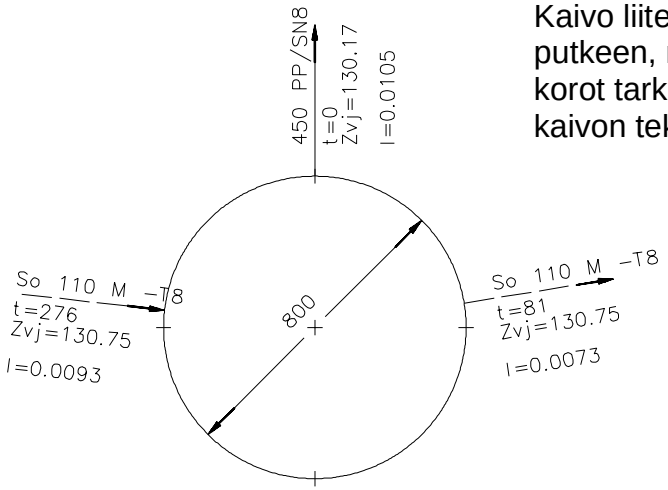

Kaivo liitetään nykyiseen putkeen, nykyisen putken korot tarkistettava ennen kaivon tekoa

1) KOORDINAATIT POHJAN KESKIPISTEESTÄ
t = LIITTYMISKULMA
Zvj = PUTKEN VESIJUOKSUN KORKEUS
I = PUTKEN KALTEVUUS

HUOM. −

YHTEYSHENKILÖ

MERKKI	MUUTOS	PVM	SUUN.	TARK
PVM 29.12.2023	SUUN		PIIR. NRO R10−3	

A-INSINÖÖRIT

KAIVOKORTTI

HANKE	KAIVON NRO
Kt 65 parantaminen Pallotien kohdalla, Ylöjärvi	45

KAIVON SIJAINTI

TIEN TUNNUS	PAALU	VAS(−),OIK(+)	KOORDINAATIT (JÄRJ.) [1]
Kt65/ml	282.02	−15.39	X= 6827247.21 Y= 24477939.70

KAIVON TYYPPI

MATERIAALI	HALK. (mm)	PER.TAPA	KANNEN KORK.TASO	POHJARENK.AS.TASO [2]	KAIVON KORK. (m)
PEHmuovi	800	−	130.26		1.30 (Kansi−lähtöputken vj)

KANSI

MATERIAALI	KOKO (mm)	KANT.(kN)	TYYPPI	KANSISTON KORK.(mm)	LVI NRO
valurauta		400	ritila/kelluva		KANSI : KEHYS :

Sadevesikaivo

sadevesikaivo

SAKKAPESÄN TILAVUUS 300 l.
BETONIKAIVON KOROKERENGASTA EI OLE HUOMIOITU.

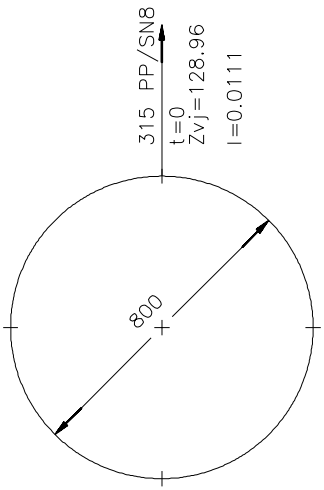

1) KOORDINAATIT POHJAN KESKIPISTEESTÄ
t = LIITTYMISKULMA
Zvj = PUTKEN VESIJUOKSUN KORKEUS
I = PUTKEN KALTEVUUS

HUOM. −

YHTEYSHENKILÖ

MERKKI	MUUTOS	PVM	SUUN.	TARK
PVM 29.12.2023	SUUN		PIIR. NRO R10−3	

A-INSINÖÖRIT

KAIVOKORTTI

HANKE	KAIVON NRO
Kt 65 parantaminen Pallotien kohdalla, Ylöjärvi	47

KAIVON SIJAINTI

TIEN TUNNUS	PAALU	VAS(−),OIK(+)	KOORDINAATIT (JÄRJ.) [1]
T1/ml	9.58	−7.67	X= 6827423.28 Y= 24477931.65

KAIVON TYYPPI

MATERIAALI	HALK. (mm)	PER.TAPA	KANNEN KORK.TASO	POHJARENK.AS.TASO [2]	KAIVON KORK. (m)
PEHmuovi	800	−	127.97		1.29 (Kansi−lähtöputken vj)

KANSI

MATERIAALI	KOKO (mm)	KANT.(kN)	TYYPPI	KANSISTON KORK.(mm)	LVI NRO
valurauta		400	ritila/kelluva		KANSI : KEHYS :

Sadevesikaivo

sadevesikaivo

SAKKAPESÄN TILAVUUS 300 l.
BETONIKAIVON KOROKERENGASTA EI OLE HUOMIOITU.

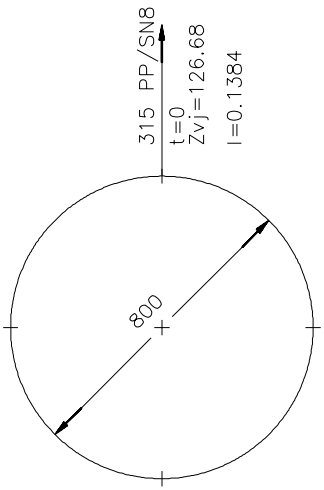

1) KOORDINAATIT POHJAN KESKIPISTEESTÄ
t = LIITTYMISKULMA
Zvj = PUTKEN VESIJUOKSUN KORKEUS
I = PUTKEN KALTEVUUS

HUOM. −

YHTEYSHENKILÖ

MERKKI	MUUTOS	PVM	SUUN.	TARK
PVM 29.12.2023	SUUN		PIIR. NRO R10−3	

A-INSINÖÖRIT

KAIVOKORTTI

HANKE	KAIVON NRO
Kt65 parantaminen Pallotien kohdalla, Ylöjärvi	48

KAIVON SIJAINTI

TIEN TUNNUS	PAALU	VAS(−),OIK(+)	KOORDINAATIT (JÄRJ.) [1]
K1/ml	158.54	14.02	X= 6827432.90 Y= 24477897.89

KAIVON TYYPPI

MATERIAALI	HALK. (mm)	PER.TAPA	KANNEN KORK.TASO	POHJARENK.AS.TASO [2]	KAIVON KORK. (m)
PEHmuovi	1000	−	128.40		2.67 (Kansi−lähtöputken vj)

KANSI

MATERIAALI	KOKO (mm)	KANT.(kN)	TYYPPI	KANSISTON KORK.(mm)	LVI NRO
valurauta		400	umpi/kelluva		KANSI : KEHYS :

Sadevesikaivo

sadevesikaivo

SAKKAPESÄN TILAVUUS 300 l.
BETONIKAIVON KOROKERENGASTA EI OLE HUOMIOITU.

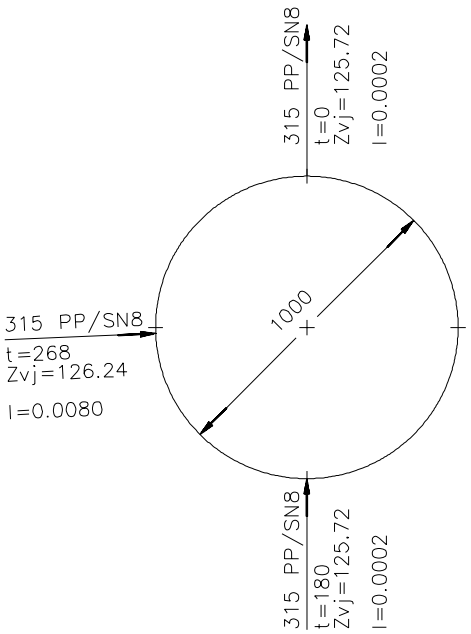

Kaivo tehdään nykyiseen putkeen, putken korot tarkistettava ennen liitoksen tekoa.

1) KOORDINAATIT POHJAN KESKIPISTEESTÄ
t = LIITTYMISKULMA
Zvj = PUTKEN VESIJUOKSUN KORKEUS
I = PUTKEN KALTEVUUS

HUOM. −

YHTEYSHENKILÖ

MERKKI	MUUTOS	PVM	SUUN.	TARK
PVM 29.12.2023	SUUN		PIIR. NRO R10−3	

A-INSINÖÖRIT

KAIVOKORTTI

HANKE	KAIVON NRO
Kt 65 parantaminen Pallotien kohdalla, Ylöjärvi	49

KAIVON SIJAINTI

TIEN TUNNUS	PAALU	VAS(−),OIK(+)	KOORDINAATIT (JÄRJ.) [1]
Kt65/ml	249.76	−19.02	X= 6827237.85 Y= 24477970.31

KAIVON TYYPPI

MATERIAALI	HALK. (mm)	PER.TAPA	KANNEN KORK.TASO	POHJARENK.AS.TASO [2]	KAIVON KORK. (m)
PEHmuovi	800	−	129.75		0.95 (Kansi−lähtöputken vj)

KANSI

MATERIAALI	KOKO (mm)	KANT.(kN)	TYYPPI	KANSISTON KORK.(mm)	LVI NRO
valurauta		400	ritila/kelluva		KANSI : KEHYS :

Sadevesikaivo

sadevesikaivo

SAKKAPESÄN TILAVUUS 300 l.
BETONIKAIVON KOROKERENGASTA EI OLE HUOMIOITU.

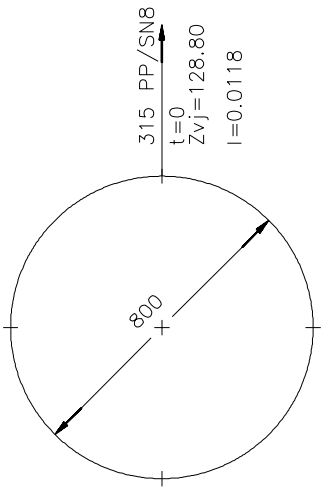

1) KOORDINAATIT POHJAN KESKIPISTEESTÄ
t = LIITTYMISKULMA
Zvj = PUTKEN VESIJUOKSUN KORKEUS
I = PUTKEN KALTEVUUS

HUOM. −

YHTEYSHENKILÖ

MERKKI	MUUTOS	PVM	SUUN.	TARK
PVM 29.12.2023	SUUN		PIIR. NRO R10−3	

A-INSINÖÖRIT

KAIVOKORTTI

HANKE	KAIVON NRO
Kt 65 parantaminen Pallotien kohdalla, Ylöjärvi	50

KAIVON SIJAINTI

TIEN TUNNUS	PAALU	VAS(−),OIK(+)	KOORDINAATIT (JÄRJ.) [1]
K1/ml	189.04	3.95	X= 6827437.37 Y= 24477862.31

KAIVON TYYPPI

MATERIAALI	HALK. (mm)	PER.TAPA	KANNEN KORK.TASO	POHJARENK.AS.TASO [2]	KAIVON KORK. (m)
PEHmuovi	800	−	128.75		1.32 (Kansi−lähtöputken vj)

KANSI

MATERIAALI	KOKO (mm)	KANT.(kN)	TYYPPI	KANSISTON KORK.(mm)	LVI NRO
valurauta		400	ritila/kelluva		KANSI : KEHYS :

Sadevesikaivo

sadevesikaivo

SAKKAPESÄN TILAVUUS 300 l.
BETONIKAIVON KOROKERENGASTA EI OLE HUOMIOITU.

Kaivo tehdään nykyiseen putkeen, putken korot tarkistettava ennen liitoksen tekoa.

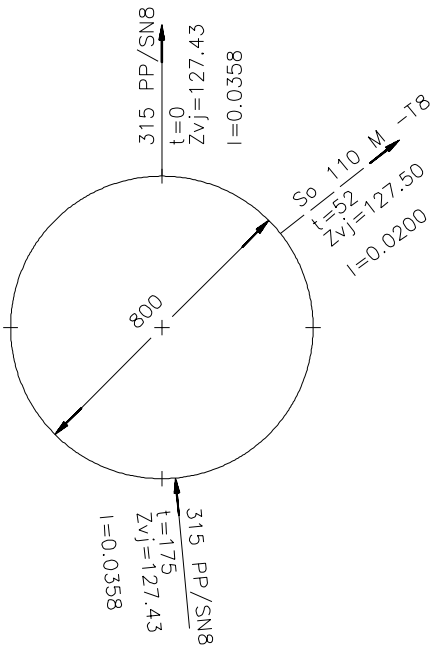

1) KOORDINAATIT POHJAN KESKIPISTEESTÄ
t = LIITTYMISKULMA
Zvj = PUTKEN VESIJUOKSUN KORKEUS
I = PUTKEN KALTEVUUS

HUOM. −

YHTEYSHENKILÖ

MERKKI	MUUTOS	PVM	SUUN.	TARK
PVM 29.12.2023	SUUN		PIIR. NRO R10−3	

A-INSINÖÖRIT

KAIVOKORTTI

HANKE	KAIVON NRO
Kt65 parantaminen Pallotien kohdalla, Ylöjärvi	51

KAIVON SIJAINTI

TIEN TUNNUS	PAALU	VAS(−),OIK(+)	KOORDINAATIT (JÄRJ.) [1]
Kt65/ml	310.39	−19.00	X= 6827248.04 Y= 24477911.52

KAIVON TYYPPI

MATERIAALI	HALK. (mm)	PER.TAPA	KANNEN KORK.TASO	POHJARENK.AS.TASO [2]	KAIVON KORK. (m)
PEHmuovi	800	−	130.85		1.45 (Kansi−lähtöputken vj)

KANSI

MATERIAALI	KOKO (mm)	KANT.(kN)	TYYPPI	KANSISTON KORK.(mm)	LVI NRO
valurauta		400	umpi/kelluva		KANSI : KEHYS :

Sadevesikaivo

sadevesikaivo

SAKKAPESÄN TILAVUUS 300 l.
BETONIKAIVON KOROKERENGASTA EI OLE HUOMIOITU.

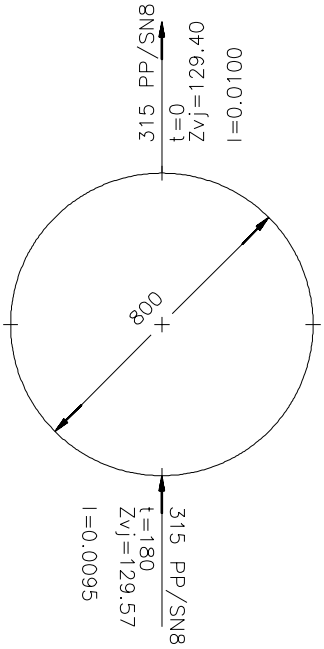

1) KOORDINAATIT POHJAN KESKIPISTEESTÄ
t = LIITTYMISKULMA
Zvj = PUTKEN VESIJUOKSUN KORKEUS
I = PUTKEN KALTEVUUS

HUOM. −

YHTEYSHENKILÖ

MERKKI	MUUTOS	PVM	SUUN.	TARK
PVM 29.12.2023	SUUN		PIIR. NRO R10−3	

A-INSINÖÖRIT

KAIVOKORTTI

HANKE	KAIVON NRO
Kt 65 parantaminen Pallotien kohdalla, Ylöjärvi	54

KAIVON SIJAINTI

TIEN TUNNUS	PAALU	VAS(−),OIK(+)	KOORDINAATIT (JÄRJ.) [1]
Kt65/ml	310.39	−12.68	X= 6827254.29 Y= 24477912.44

KAIVON TYYPPI

MATERIAALI	HALK. (mm)	PER.TAPA	KANNEN KORK.TASO	POHJARENK.AS.TASO [2]	KAIVON KORK. (m)
PEHmuovi	800	−	130.67		1.04 (Kansi−lähtöputken vj)

KANSI

MATERIAALI	KOKO (mm)	KANT.(kN)	TYYPPI	KANSISTON KORK.(mm)	LVI NRO
valurauta		400	ritila/kelluva		KANSI : KEHYS :

Sadevesikaivo

sadevesikaivo

SAKKAPESÄN TILAVUUS 300 l.
BETONIKAIVON KOROKERENGASTA EI OLE HUOMIOITU.

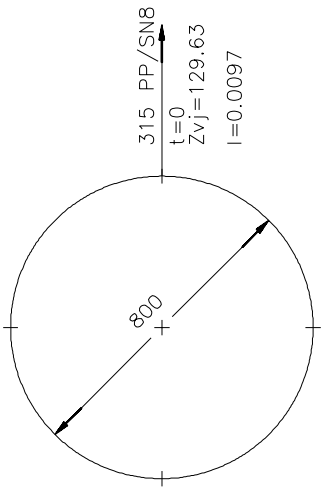

1) KOORDINAATIT POHJAN KESKIPISTEESTÄ
t = LIITTYMISKULMA
Zvj = PUTKEN VESIJUOKSUN KORKEUS
I = PUTKEN KALTEVUUS

HUOM. Nyk. korotus

YHTEYSHENKILÖ

MERKKI	MUUTOS	PVM	SUUN.	TARK
PVM 29.12.2023	SUUN		PIIR. NRO R10−3	

A-INSINÖÖRIT

KAIVOKORTTI

HANKE	KAIVON NRO
Kt 65 parantaminen Pallotien kohdalla, Ylöjärvi	59

KAIVON SIJAINTI

TIEN TUNNUS	PAALU	VAS(−),OIK(+)	KOORDINAATIT (JÄRJ.) [1]
Kt65/ml	310.21	−0.61	X= 6827266.21 Y= 24477914.37

KAIVON TYYPPI

MATERIAALI	HALK. (mm)	PER.TAPA	KANNEN KORK.TASO	POHJARENK.AS.TASO [2]	KAIVON KORK. (m)
PEHmuovi	800	−	130.09		1.75 (Kansi−lähtöputken vj)

KANSI

MATERIAALI	KOKO (mm)	KANT.(kN)	TYYPPI	KANSISTON KORK.(mm)	LVI NRO
valurauta		400	ritila/kelluva		KANSI : KEHYS :

Sadevesikaivo

sadevesikaivo

SAKKAPESÄN TILAVUUS 300 l.
BETONIKAIVON KOROKERENGASTA EI OLE HUOMIOITU.

Salaojan liitos nykyiseen kaivoon

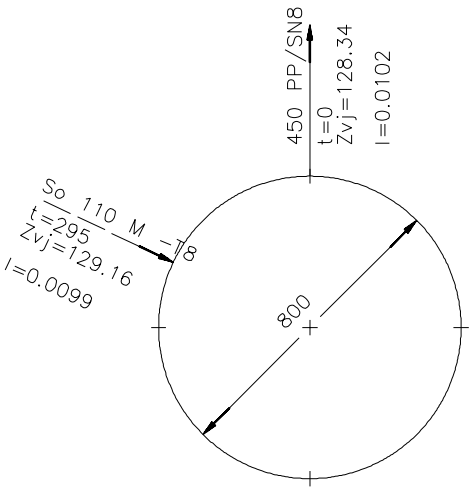

1) KOORDINAATIT POHJAN KESKIPISTEESTÄ
t = LIITTYMISKULMA
Zvj = PUTKEN VESIJUOKSUN KORKEUS
I = PUTKEN KALTEVUUS

HUOM. Nyk.

YHTEYSHENKILÖ

MERKKI	MUUTOS	PVM	SUUN.	TARK
PVM 29.12.2023	SUUN		PIIR. NRO R10−3	

A-INSINÖÖRIT

KAIVOKORTTI

HANKE	KAIVON NRO
Kt 65 parantaminen Pallotien kohdalla, Ylöjärvi	112

KAIVON SIJAINTI

TIEN TUNNUS	PAALU	VAS(−),OIK(+)	KOORDINAATIT (JÄRJ.) [1]
K1J/ml	395.00	4.70	X= 6827396.38 Y= 24477921.12

KAIVON TYYPPI

MATERIAALI	HALK. (mm)	PER.TAPA	KANNEN KORK.TASO	POHJARENK.AS.TASO [2]	KAIVON KORK. (m)
PEHmuovi	800	−	127.86		1.27 (Kansi−lähtöputken vj)

KANSI

MATERIAALI	KOKO (mm)	KANT.(kN)	TYYPPI	KANSISTON KORK.(mm)	LVI NRO
valurauta		0	sadevesikupu		KANSI : KEHYS :

Sadevesikaivo

sadevesikaivo

SAKKAPESÄN TILAVUUS 300 l.
BETONIKAIVON KOROKERENGASTA EI OLE HUOMIOITU.

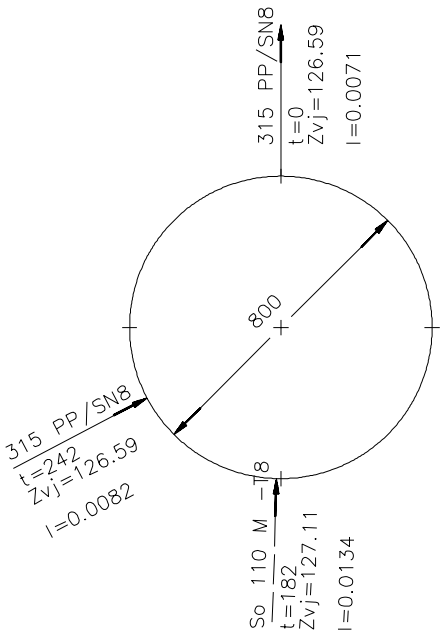

1) KOORDINAATIT POHJAN KESKIPISTEESTÄ
t = LIITTYMISKULMA
Zvj = PUTKEN VESIJUOKSUN KORKEUS
I = PUTKEN KALTEVUUS

HUOM. −

YHTEYSHENKILÖ

MERKKI	MUUTOS	PVM	SUUN.	TARK
PVM 29.12.2023	SUUN		PIIR. NRO R10−3	

A-INSINÖÖRIT

KAIVOKORTTI

HANKE	KAIVON NRO
Kt65 parantaminen Pallotien kohdalla, Ylöjärvi	1001

KAIVON SIJAINTI

TIEN TUNNUS	PAALU	VAS(−),OIK(+)	KOORDINAATIT (JÄRJ.) [1]
K1J/ml	360.00	3.00	X= 6827361.85 Y= 24477912.67

KAIVON TYYPPI

MATERIAALI	HALK. (mm)	PER.TAPA	KANNEN KORK.TASO	POHJARENK.AS.TASO [2]	KAIVON KORK. (m)
PEHmuovi	400	−	128.88		0.85 (Kansi−lähtöputken vj)

KANSI

MATERIAALI	KOKO (mm)	KANT.(kN)	TYYPPI	KANSISTON KORK.(mm)	LVI NRO
RST−hattu		−	kaivohattu		KANSI : KEHYS :

Salaojakaivo

salaojakaivo

SAKKAPESÄN TILAVUUS 25 l.
BETONIKAIVON KOROKERENGASTA EI OLE HUOMIOITU.

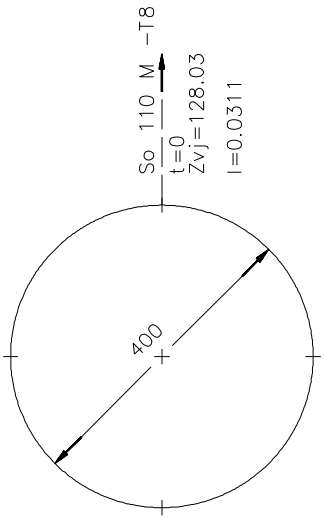

1) KOORDINAATIT POHJAN KESKIPISTEESTÄ
t = LIITTYMISKULMA
Zvj = PUTKEN VESIJUOKSUN KORKEUS
I = PUTKEN KALTEVUUS

HUOM. −

YHTEYSHENKILÖ

MERKKI	MUUTOS	PVM	SUUN.	TARK
PVM 29.12.2023	SUUN		PIIR. NRO R10−3	

A-INSINÖÖRIT

KAIVOKORTTI

HANKE	KAIVON NRO
Kt65 parantaminen Pallotien kohdalla, Ylöjärvi	1002

KAIVON SIJAINTI

TIEN TUNNUS	PAALU	VAS(−),OIK(+)	KOORDINAATIT (JÄRJ.) [1]
K1/ml	100.00	8.15	X= 6827366.36 Y= 24477907.10

KAIVON TYYPPI

MATERIAALI	HALK. (mm)	PER.TAPA	KANNEN KORK.TASO	POHJARENK.AS.TASO [2]	KAIVON KORK. (m)
PEHmuovi	400	−	128.95		1.06 (Kansi−lähtöputken vj)

KANSI

MATERIAALI	KOKO (mm)	KANT.(kN)	TYYPPI	KANSISTON KORK.(mm)	LVI NRO
RST−hattu		−	kaivohattu		KANSI : KEHYS :

Salaojakaivo

salaojakaivo

SAKKAPESÄN TILAVUUS 25 l.
BETONIKAIVON KOROKERENGASTA EI OLE HUOMIOITU.

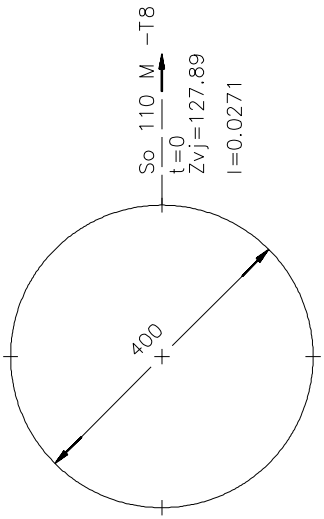

1) KOORDINAATIT POHJAN KESKIPISTEESTÄ
t = LIITTYMISKULMA
Zvj = PUTKEN VESIJUOKSUN KORKEUS
I = PUTKEN KALTEVUUS

HUOM. −

YHTEYSHENKILÖ

MERKKI	MUUTOS	PVM	SUUN.	TARK
PVM 29.12.2023	SUUN		PIIR. NRO R10−3	

A-INSINÖÖRIT

KAIVOKORTTI

HANKE	KAIVON NRO
Kt65 parantaminen Pallotien kohdalla, Ylöjärvi	1003

KAIVON SIJAINTI

TIEN TUNNUS	PAALU	VAS(−),OIK(+)	KOORDINAATIT (JÄRJ.) [1]
K1/ml	100.00	−9.00	X= 6827371.06 Y= 24477890.61

KAIVON TYYPPI

MATERIAALI	HALK. (mm)	PER.TAPA	KANNEN KORK.TASO	POHJARENK.AS.TASO [2]	KAIVON KORK. (m)
PEHmuovi	400	−	128.93		1.06 (Kansi−lähtöputken vj)

KANSI

MATERIAALI	KOKO (mm)	KANT.(kN)	TYYPPI	KANSISTON KORK.(mm)	LVI NRO
RST−hattu		−	kaivohattu		KANSI : KEHYS :

Salaojakaivo

salaojakaivo

SAKKAPESÄN TILAVUUS 25 l.
BETONIKAIVON KOROKERENGASTA EI OLE HUOMIOITU.

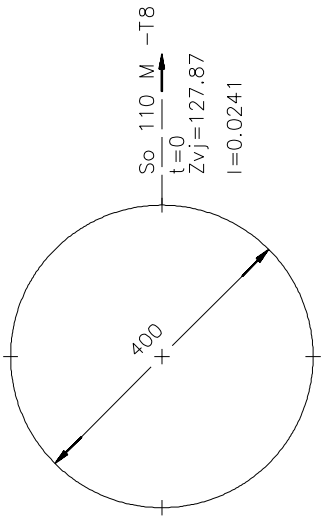

1) KOORDINAATIT POHJAN KESKIPISTEESTÄ
t = LIITTYMISKULMA
Zvj = PUTKEN VESIJUOKSUN KORKEUS
I = PUTKEN KALTEVUUS

HUOM. −

YHTEYSHENKILÖ

MERKKI	MUUTOS	PVM	SUUN.	TARK
PVM 29.12.2023	SUUN		PIIR. NRO R10−3	

A-INSINÖÖRIT

KAIVOKORTTI

HANKE	KAIVON NRO
Kt65 parantaminen Pallotien kohdalla, Ylöjärvi	1004

KAIVON SIJAINTI

TIEN TUNNUS	PAALU	VAS(−),OIK(+)	KOORDINAATIT (JÄRJ.) [1]
Kt65/ml	360.00	−16.75	X= 6827256.65 Y= 24477863.02

KAIVON TYYPPI

MATERIAALI	HALK. (mm)	PER.TAPA	KANNEN KORK.TASO	POHJARENK.AS.TASO [2]	KAIVON KORK. (m)
PEHmuovi	400	−	130.63		1.16 (Kansi−lähtöputken vj)

KANSI

MATERIAALI	KOKO (mm)	KANT.(kN)	TYYPPI	KANSISTON KORK.(mm)	LVI NRO
RST−hattu		−	kaivohattu		KANSI : KEHYS :

Salaojakaivo

salaojakaivo

SAKKAPESÄN TILAVUUS 25 l.
BETONIKAIVON KOROKERENGASTA EI OLE HUOMIOITU.

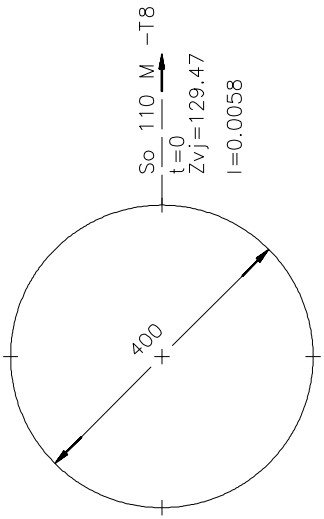

1) KOORDINAATIT POHJAN KESKIPISTEESTÄ
t = LIITTYMISKULMA
Zvj = PUTKEN VESIJUOKSUN KORKEUS
I = PUTKEN KALTEVUUS

HUOM. −

YHTEYSHENKILÖ

MERKKI	MUUTOS	PVM	SUUN.	TARK
PVM 29.12.2023	SUUN		PIIR. NRO R10−3	