1

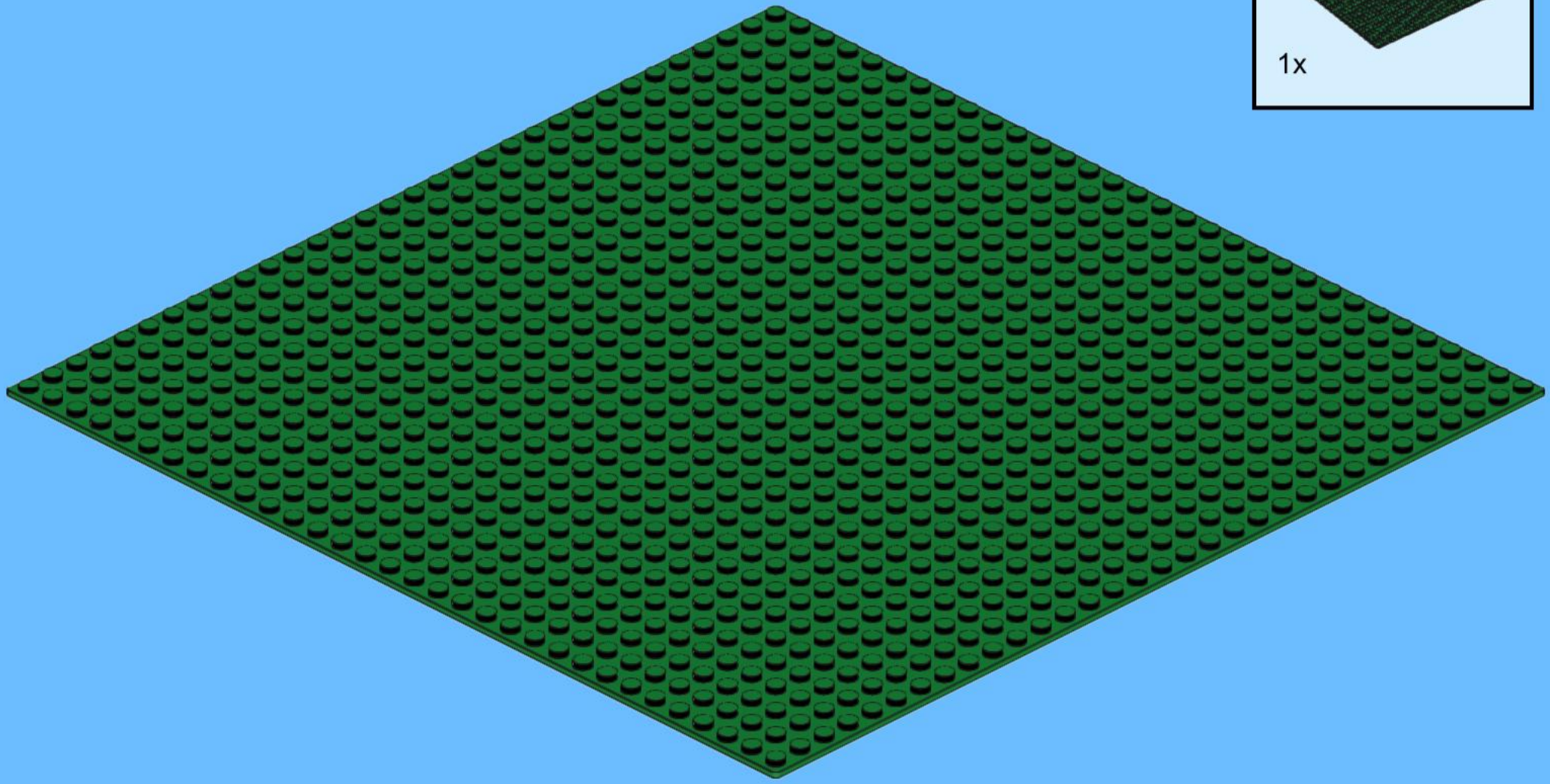

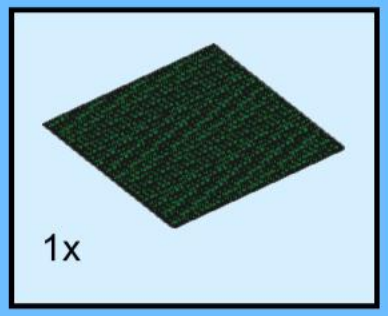

2

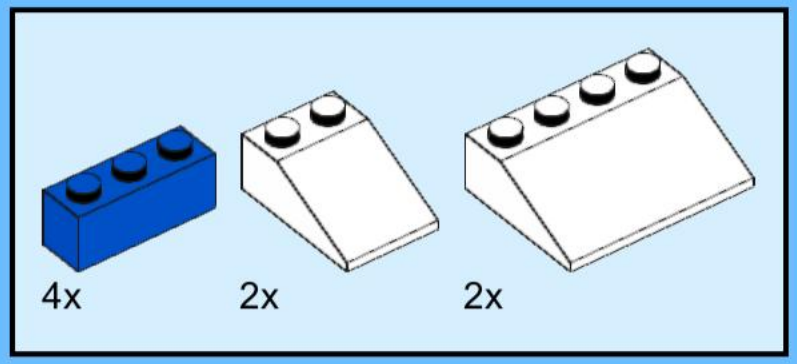

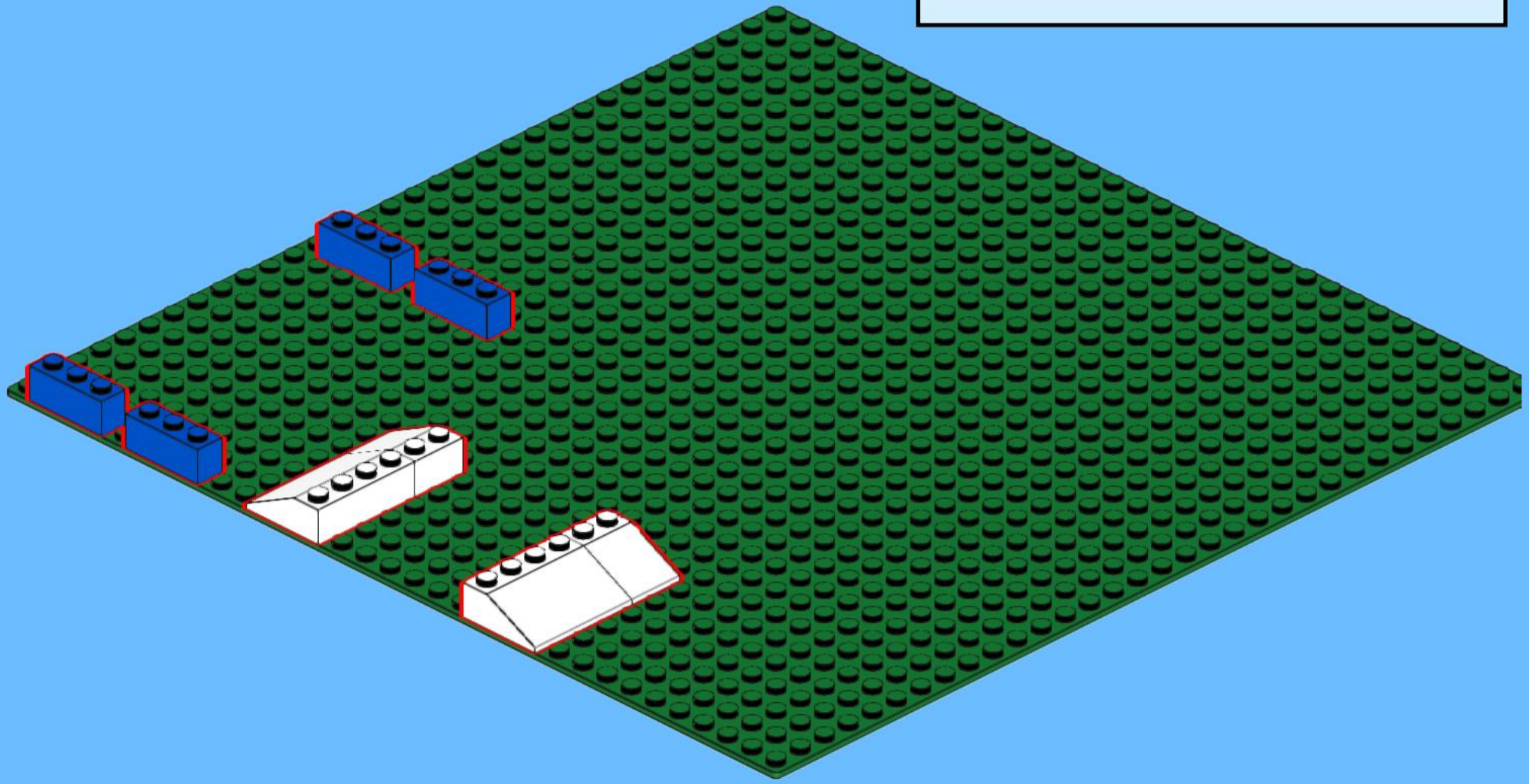

3

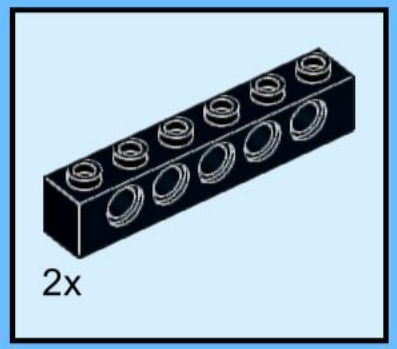

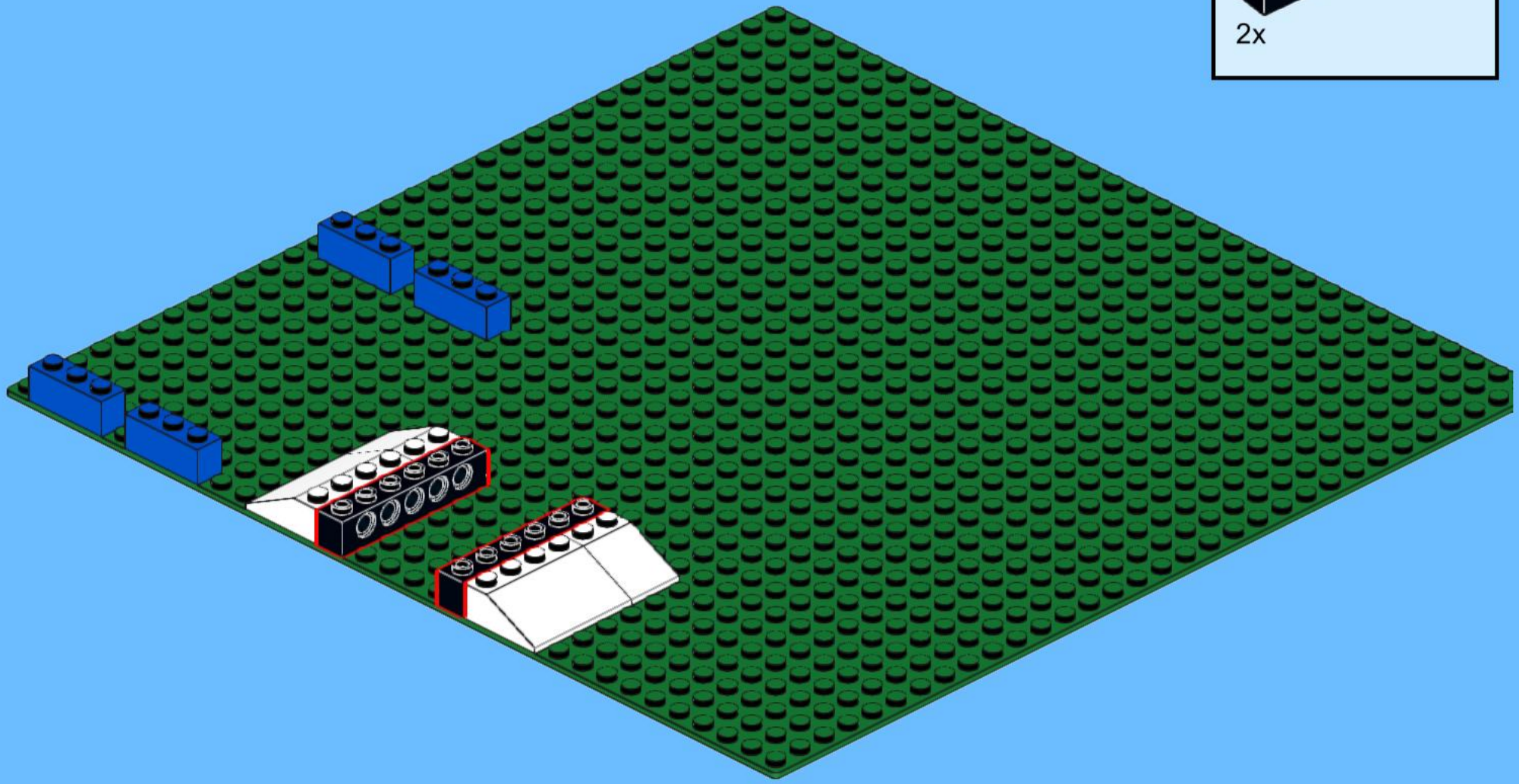

4

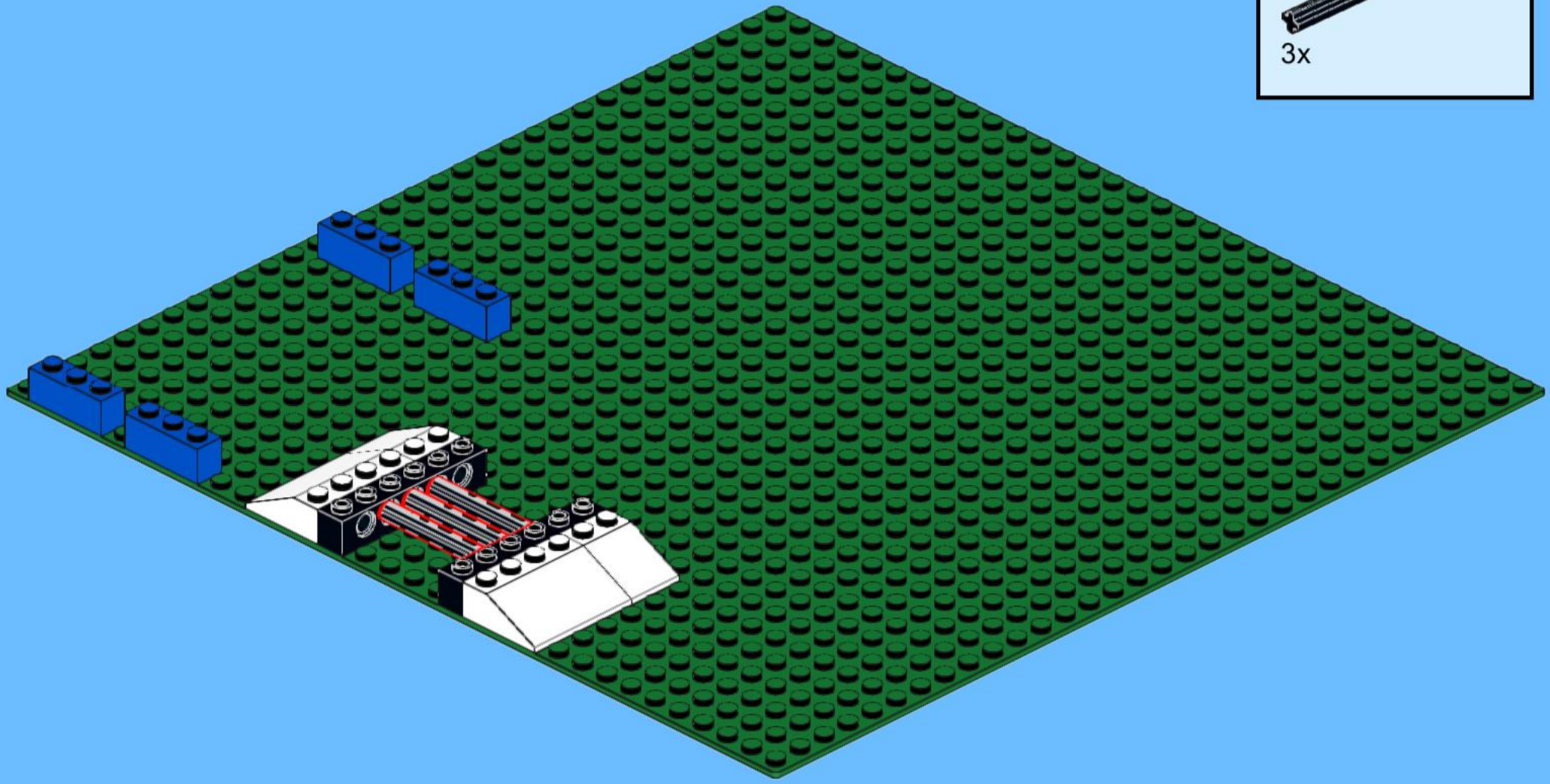

5

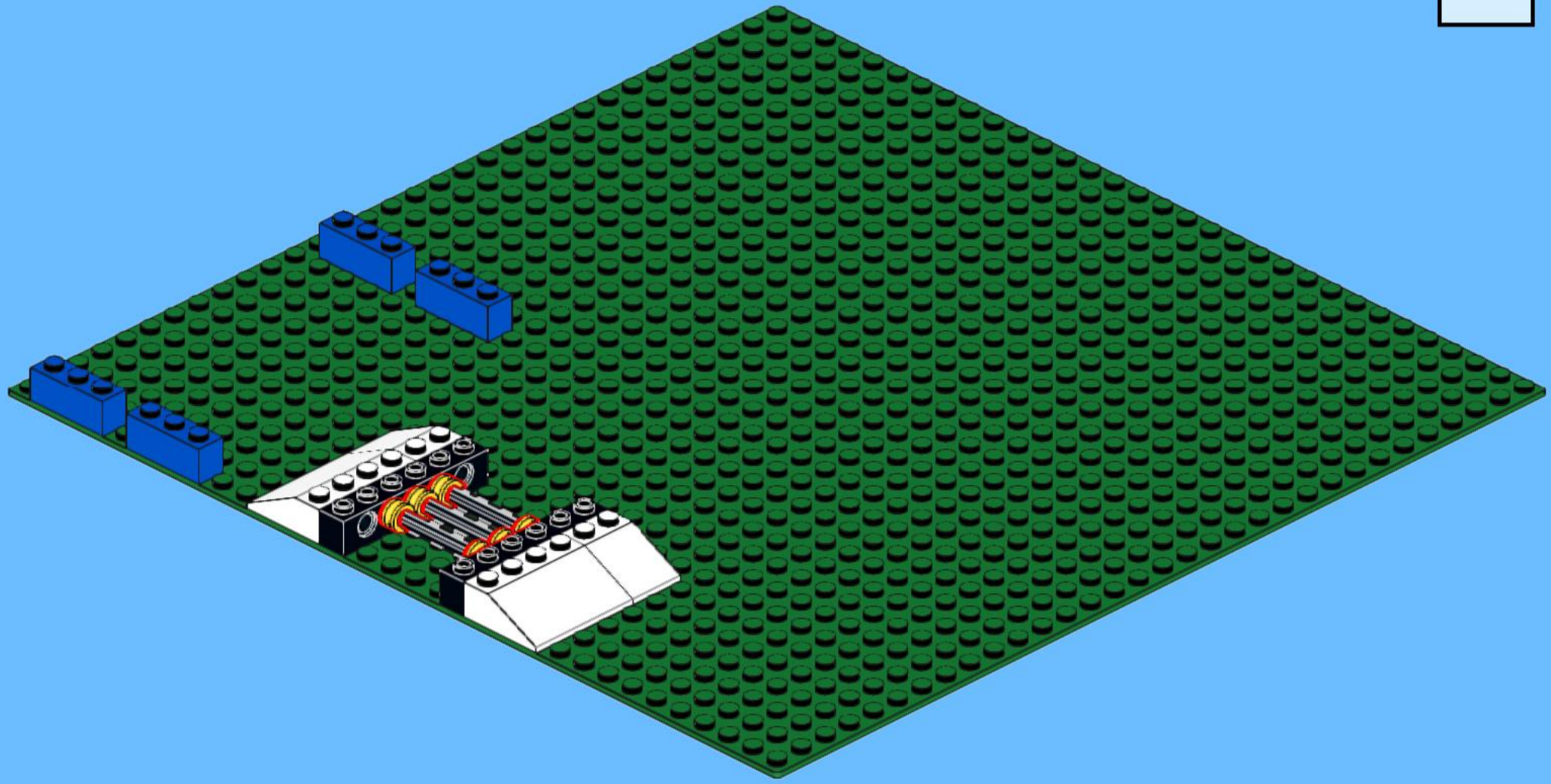

6

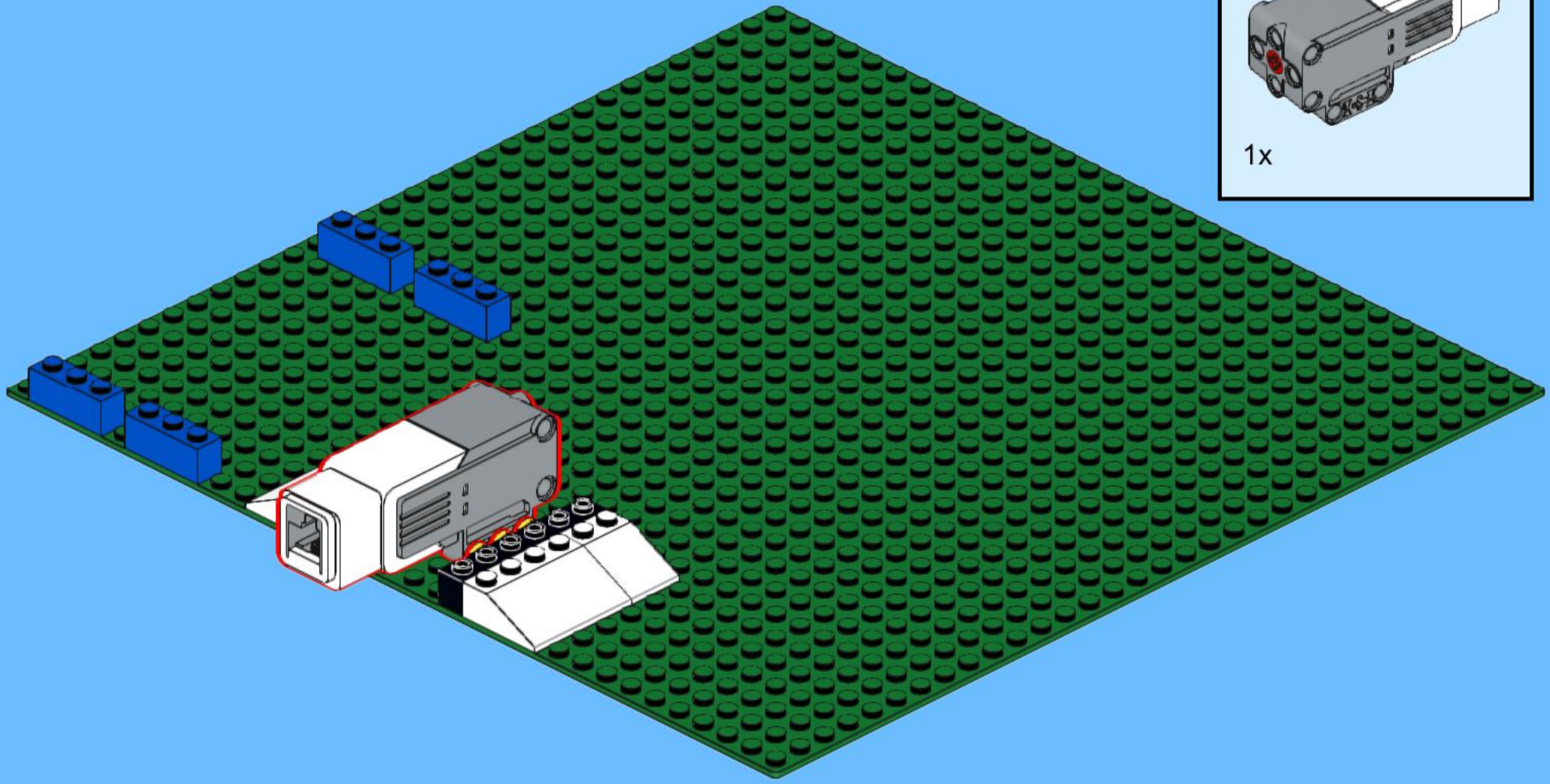

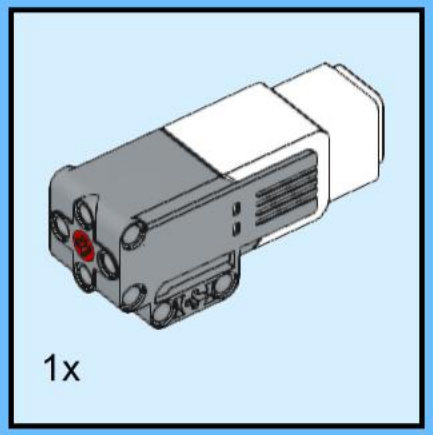

7

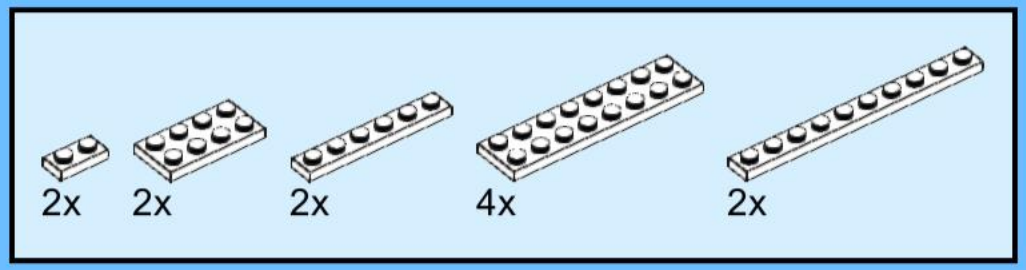

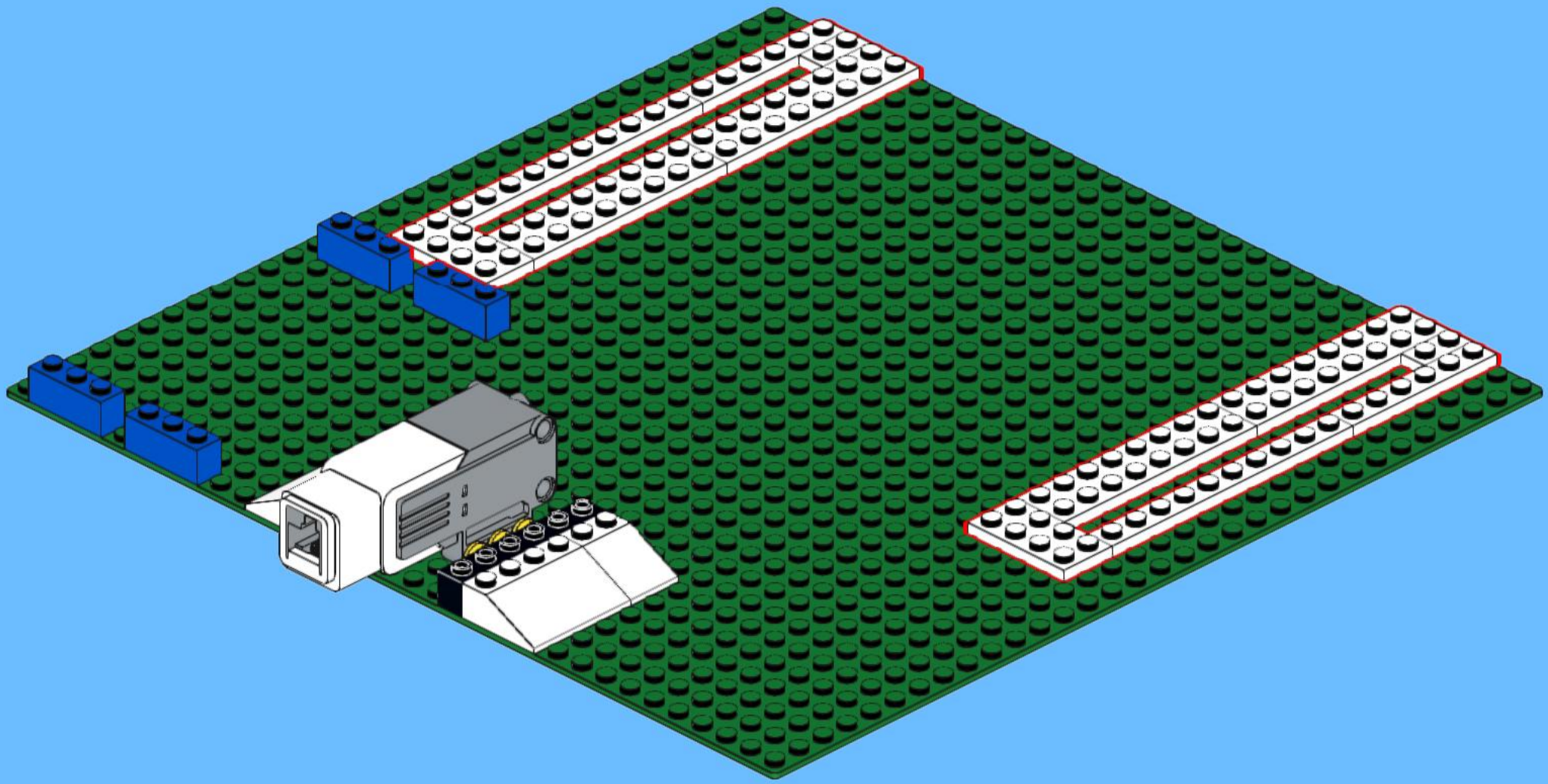

8

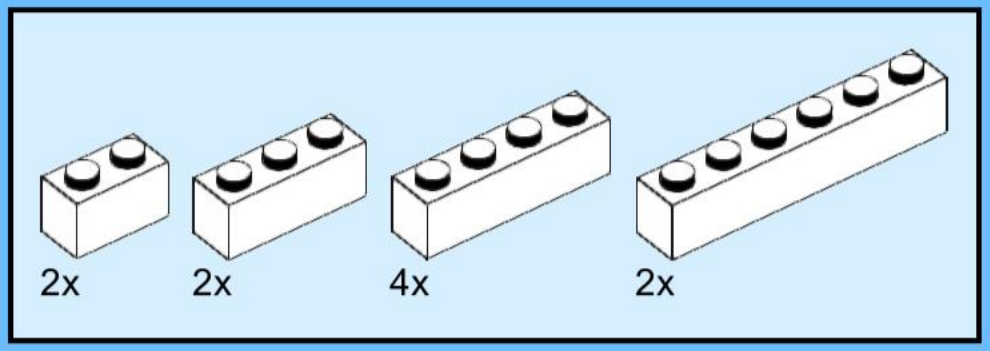

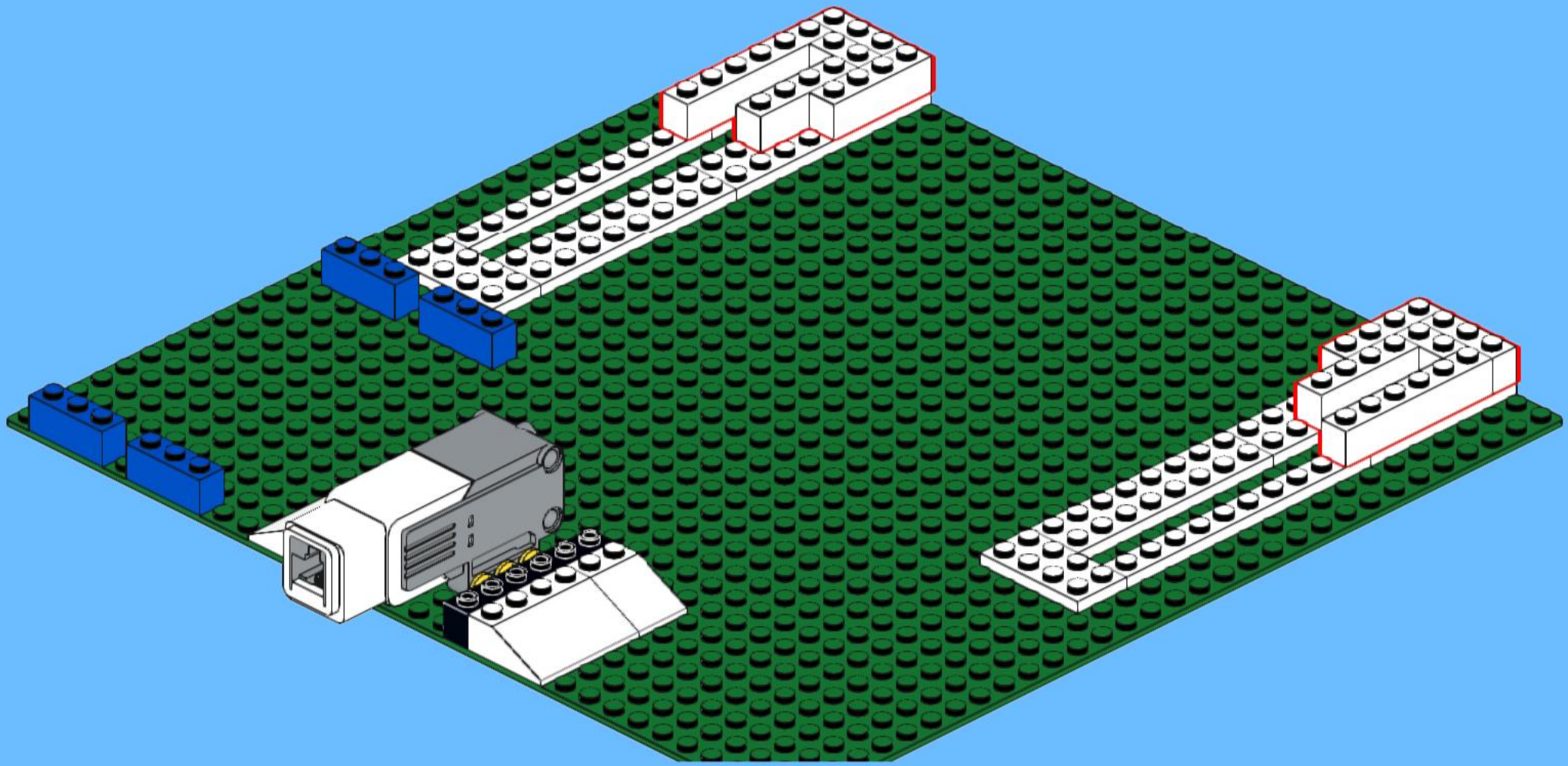

9

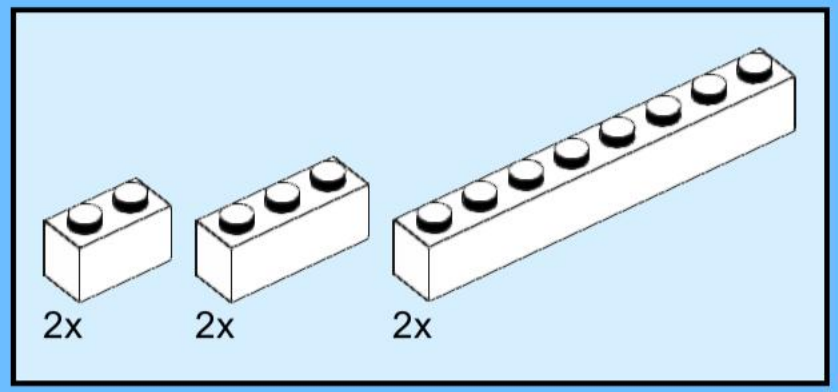

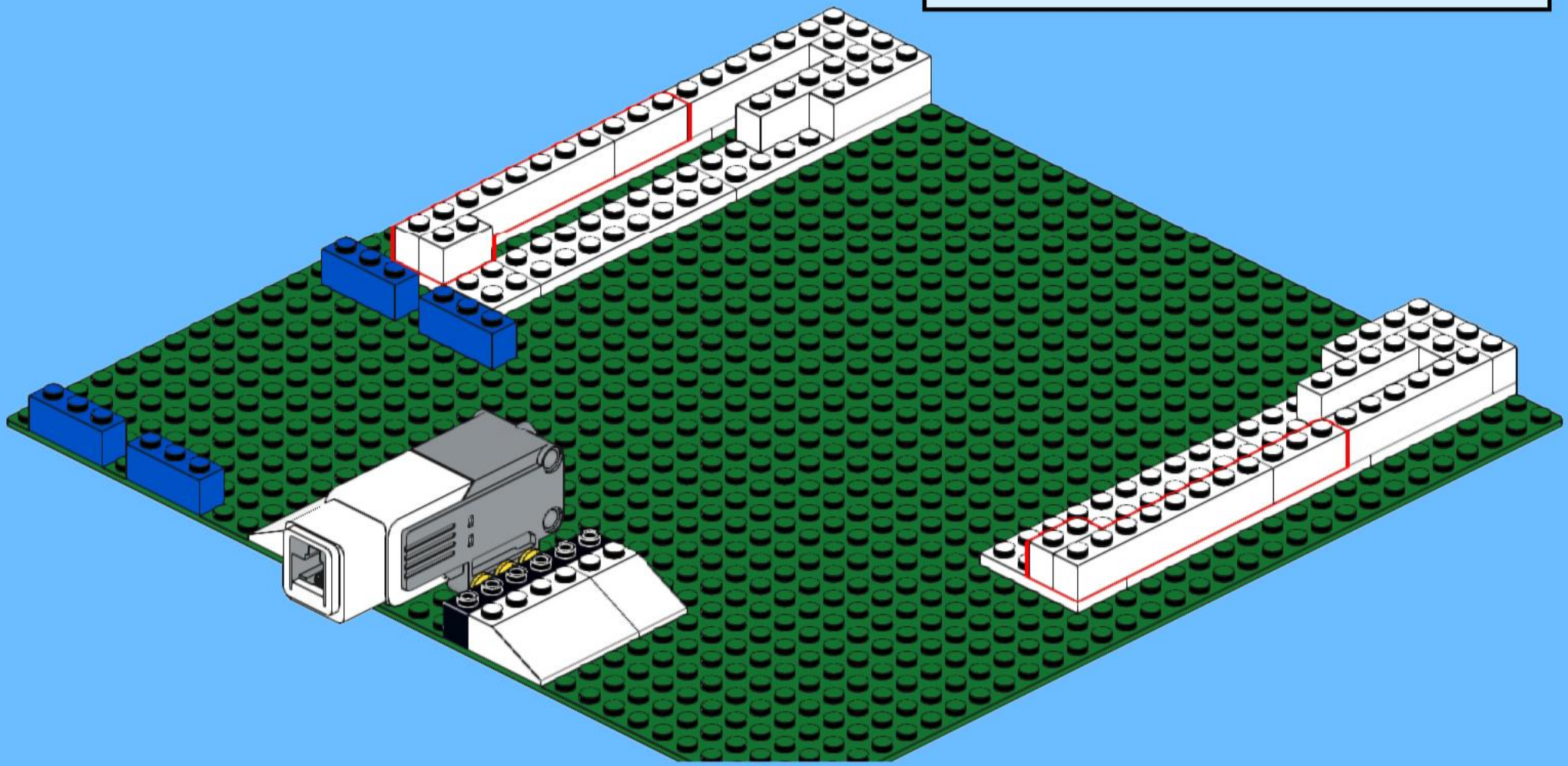

10

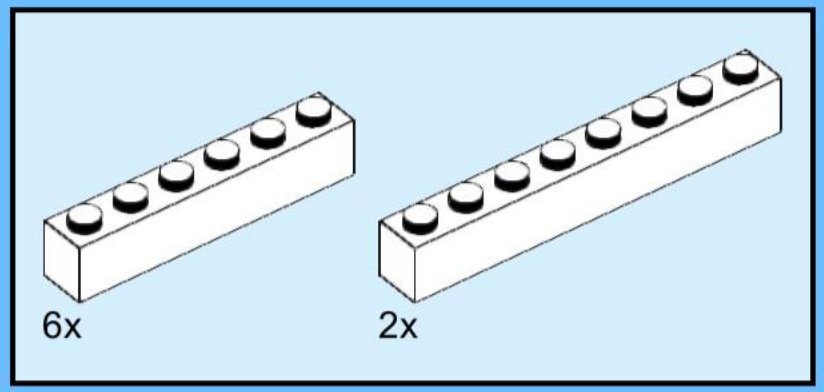

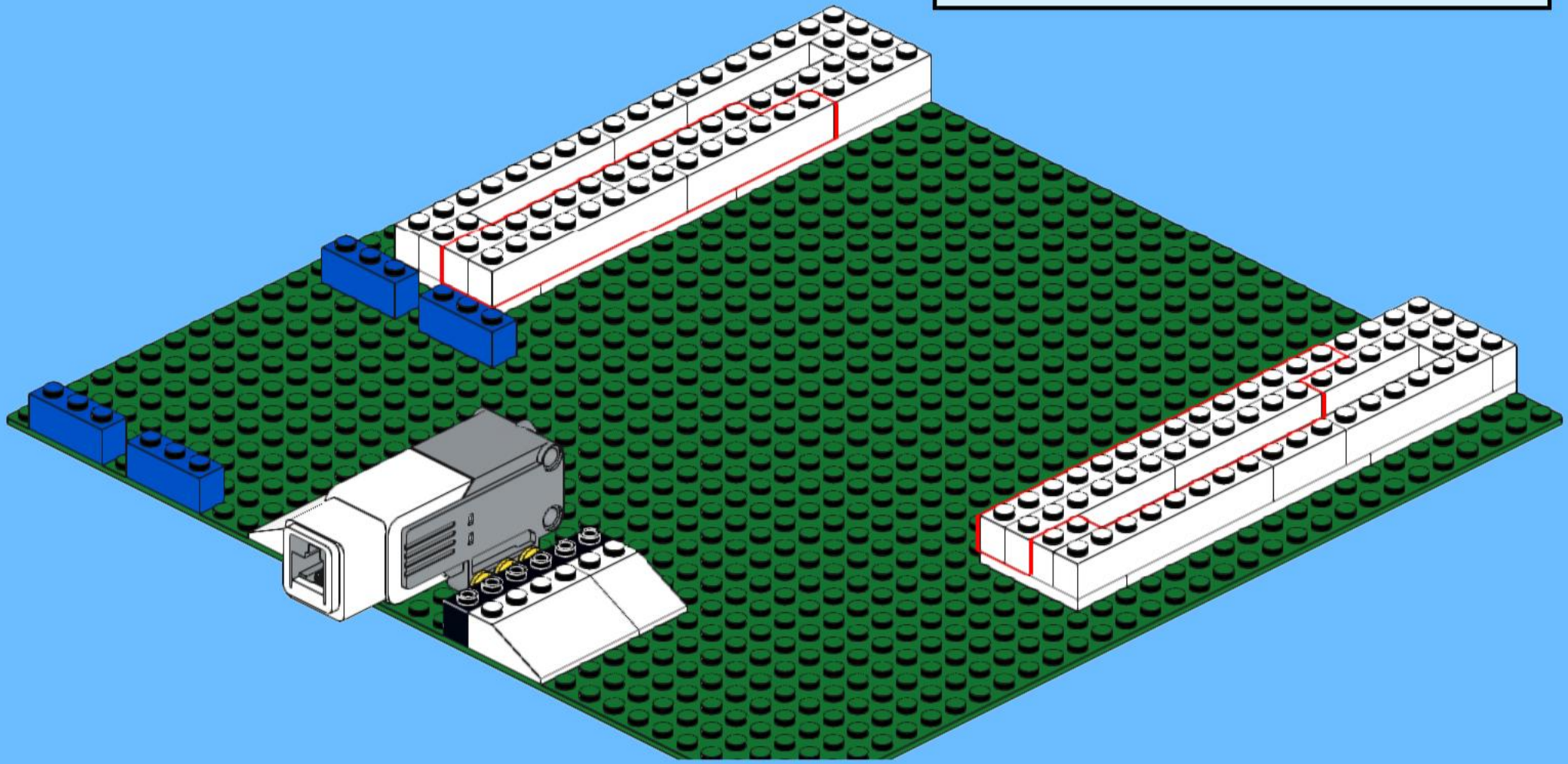

11

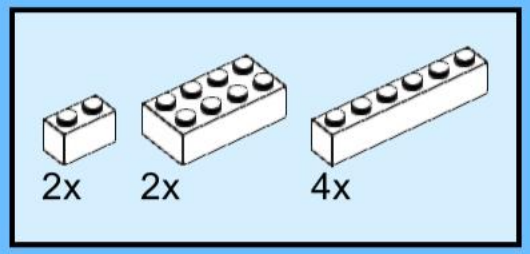

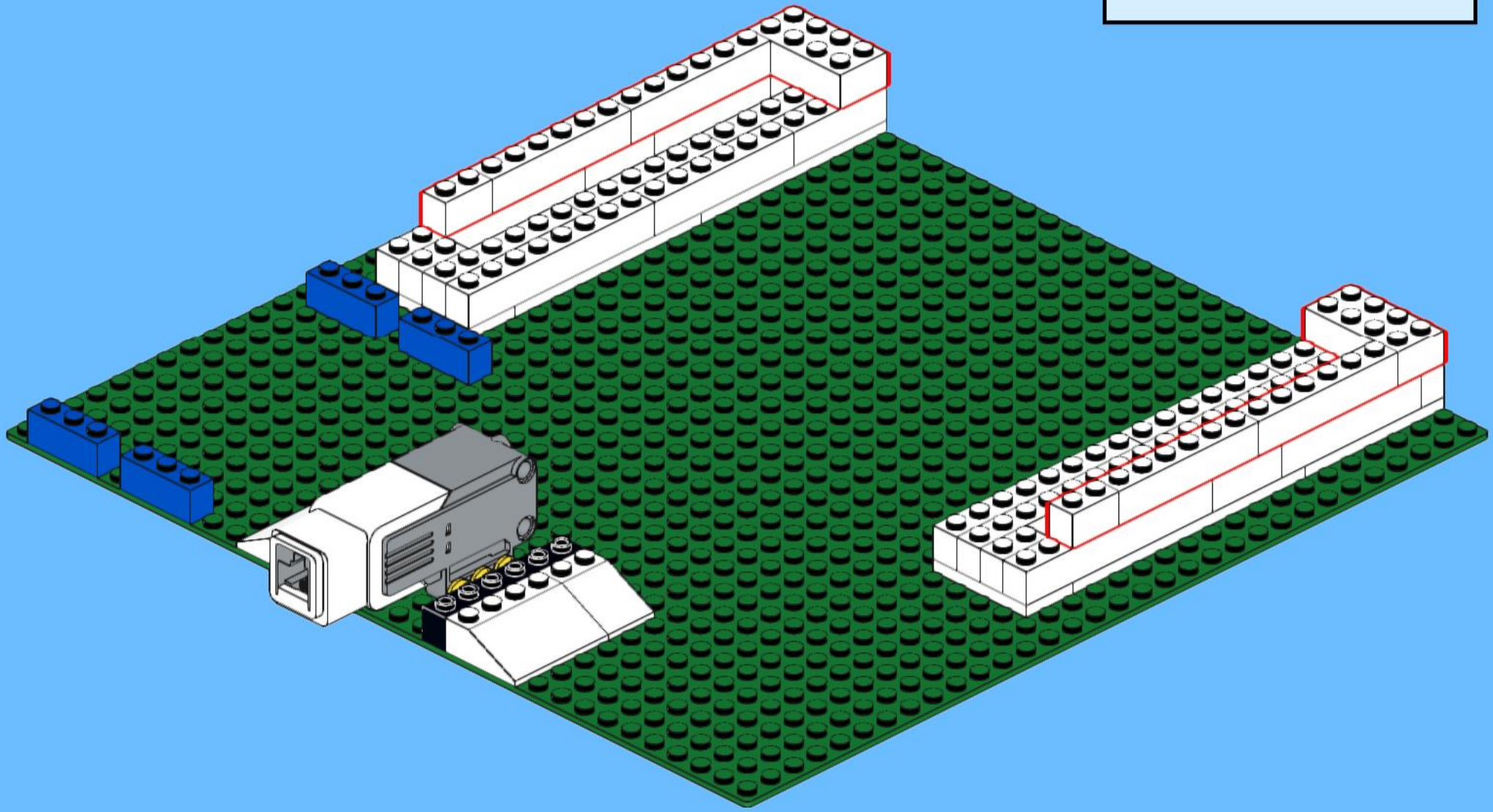

12

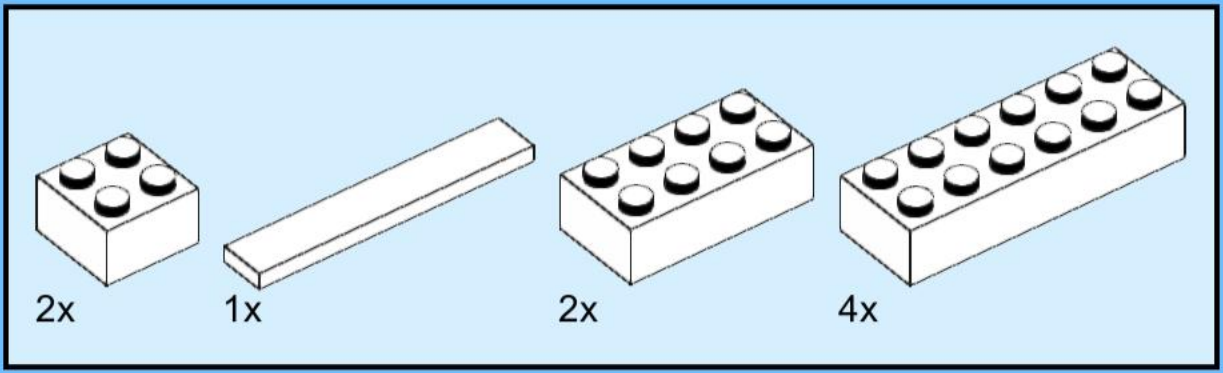

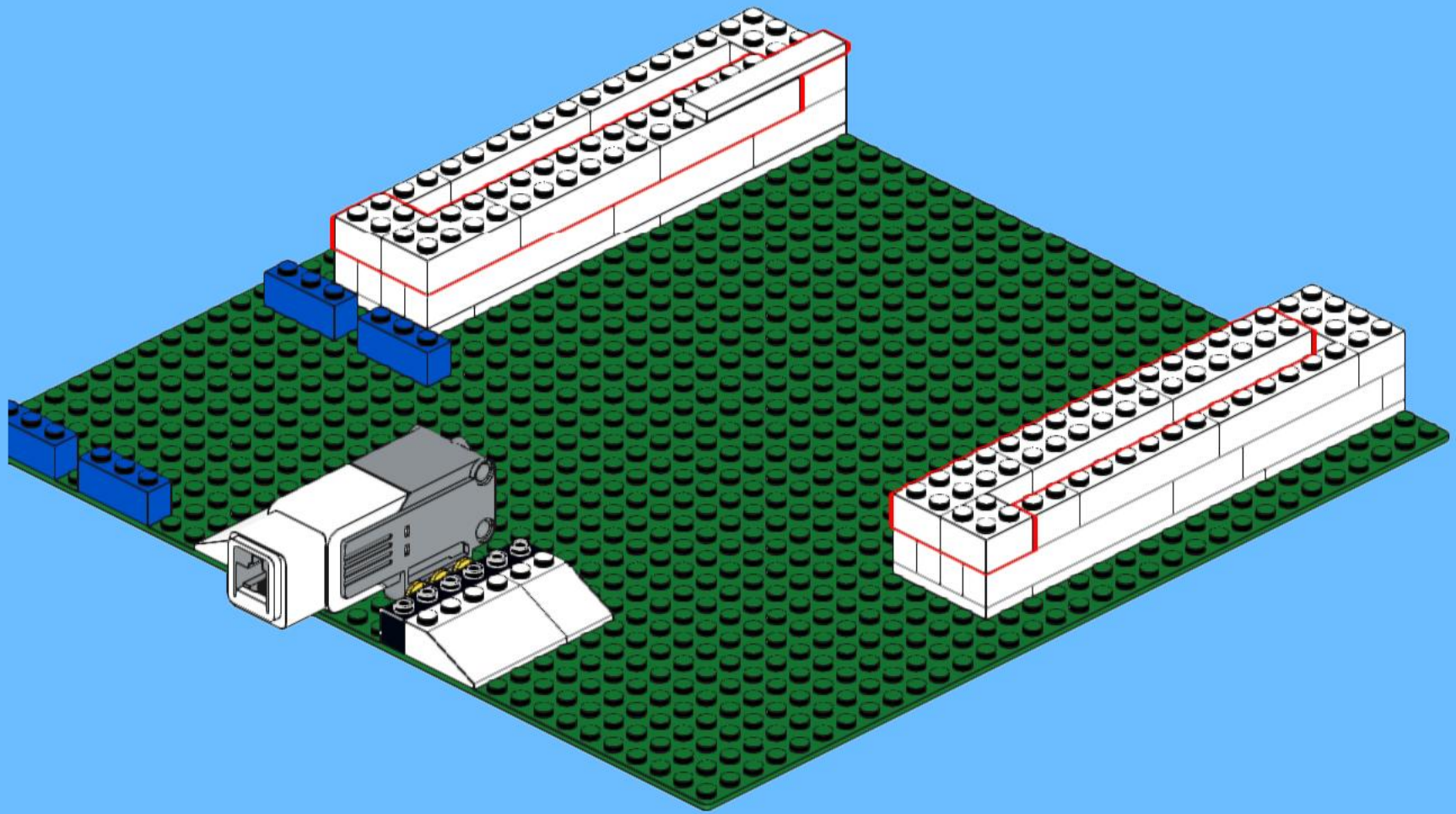

13

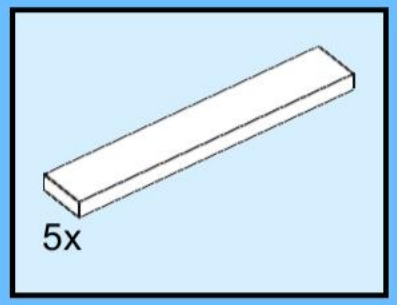

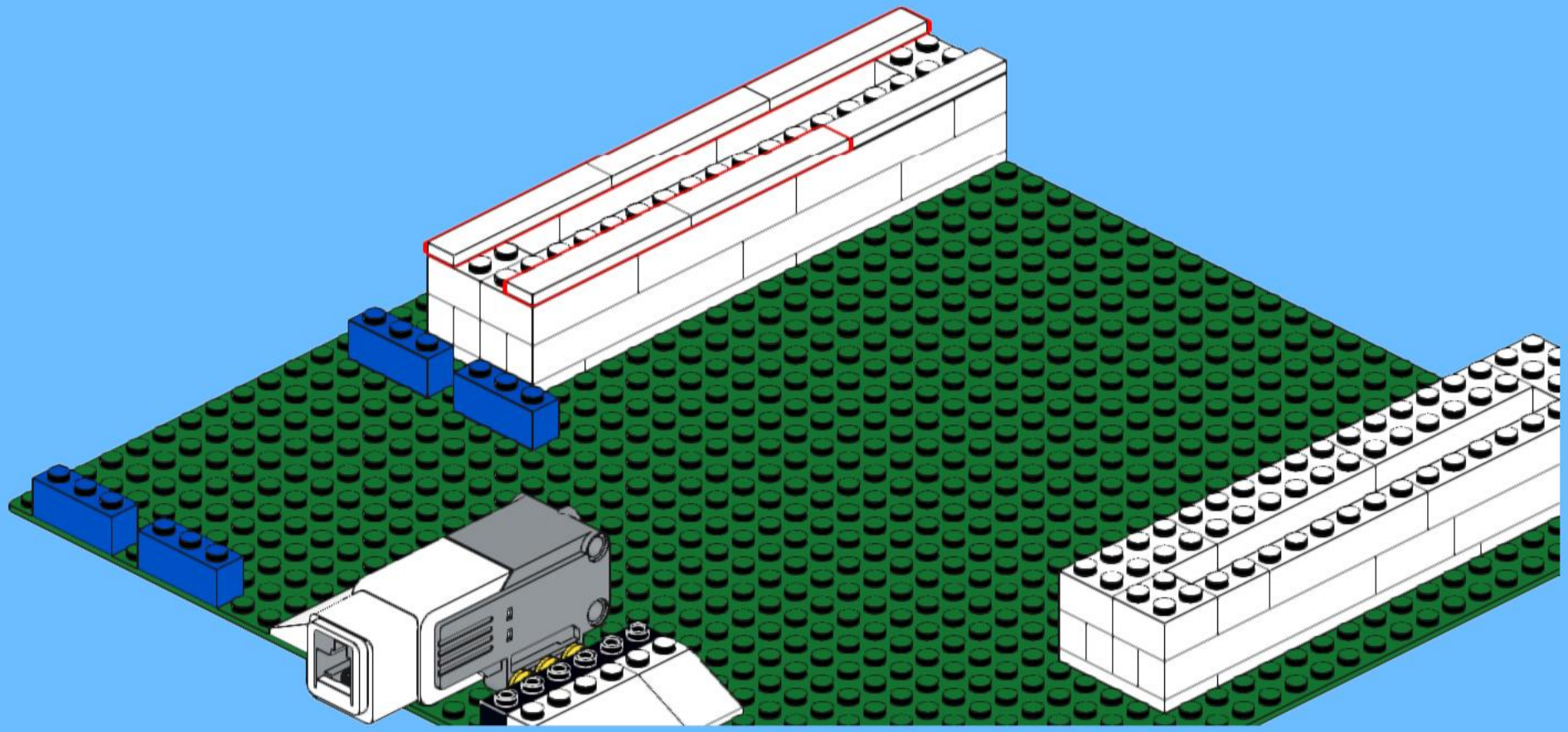

14

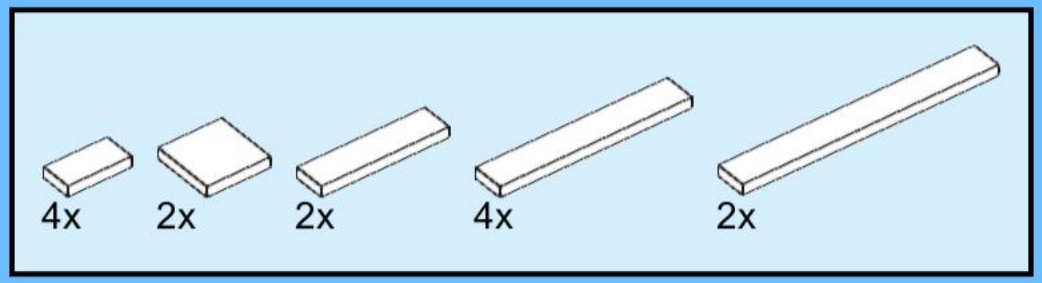

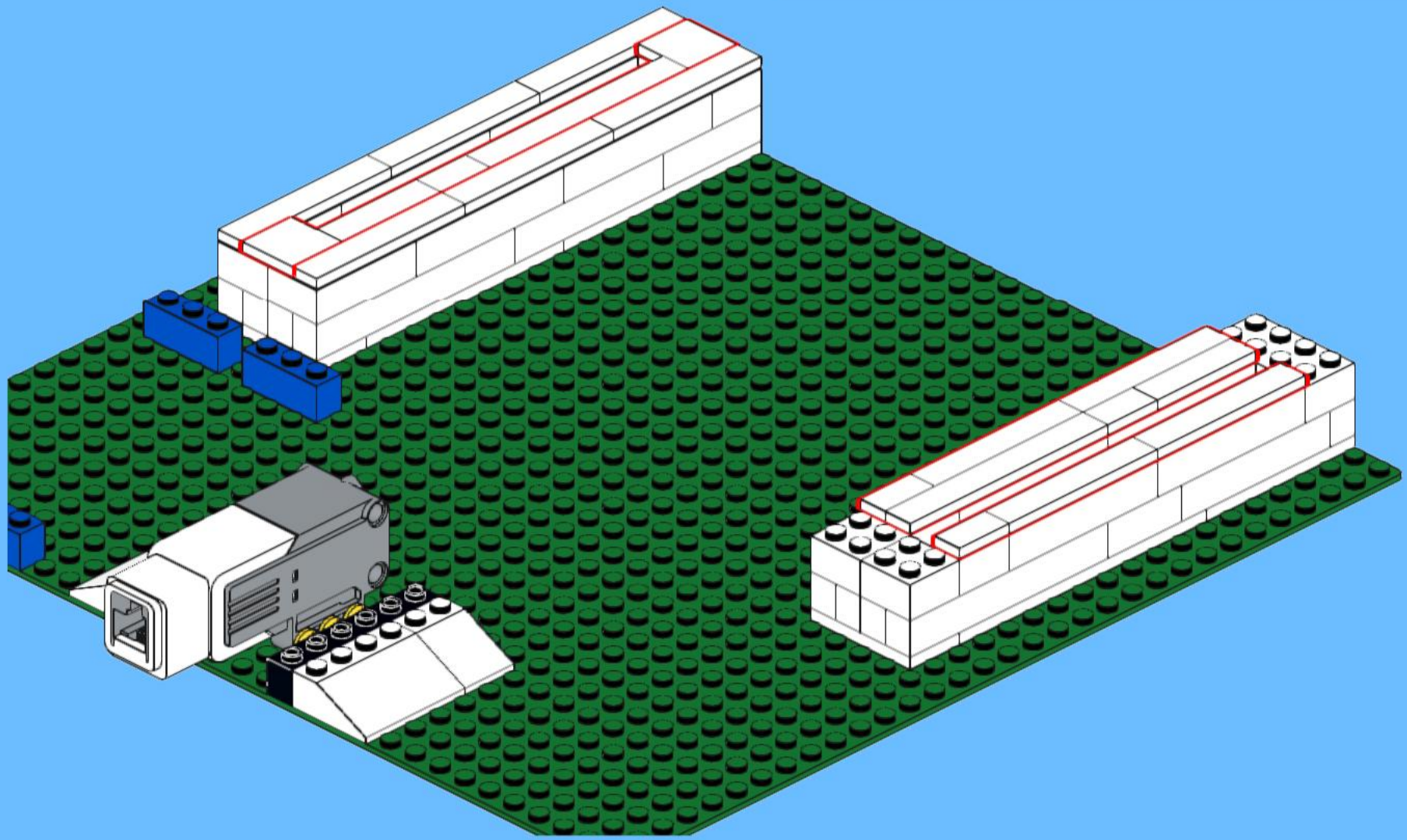

15

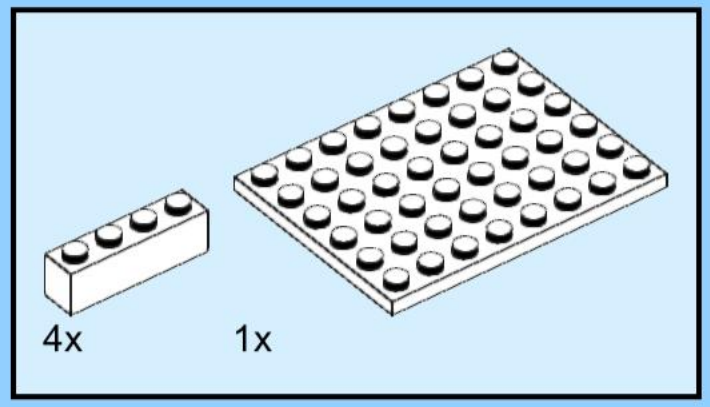

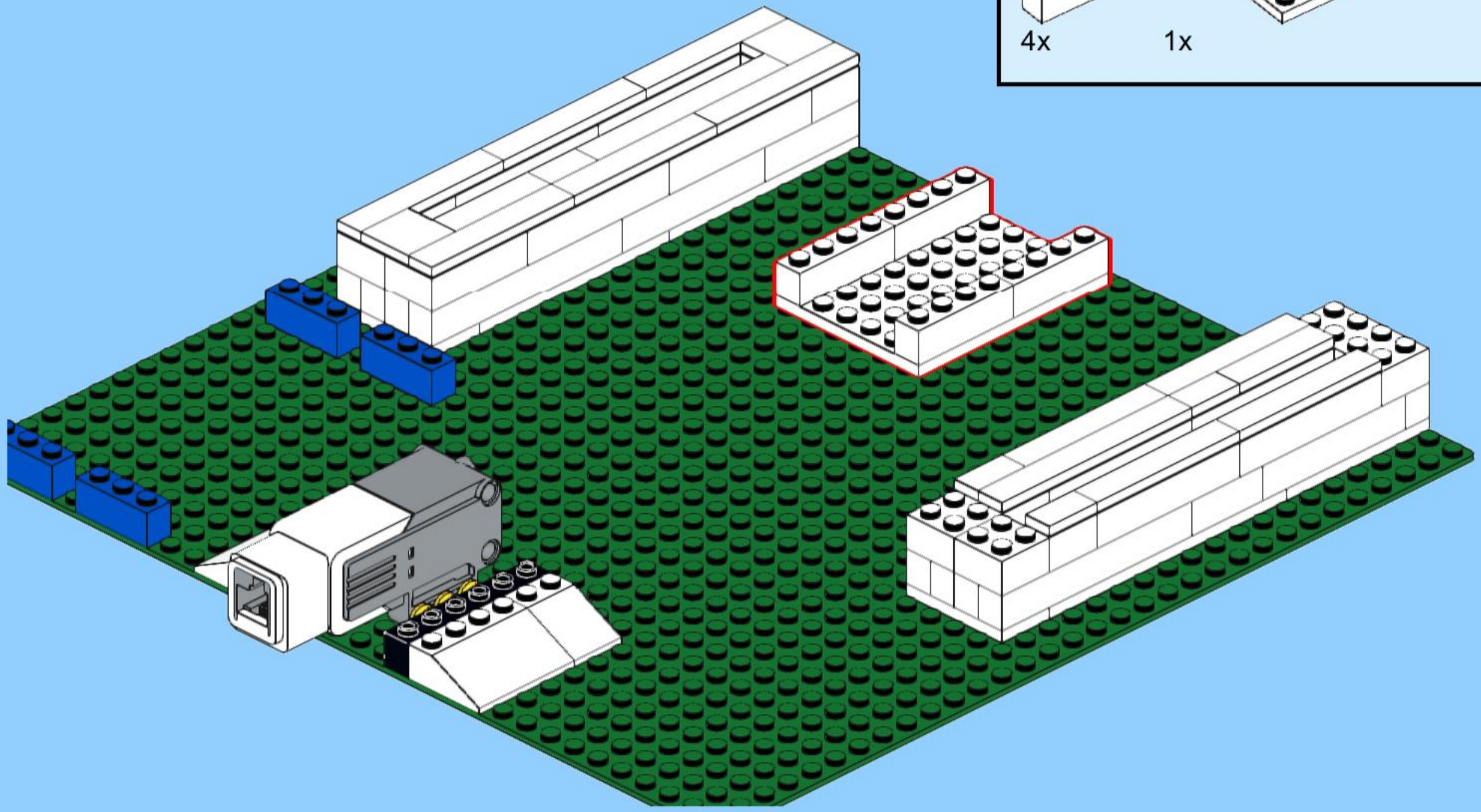

16

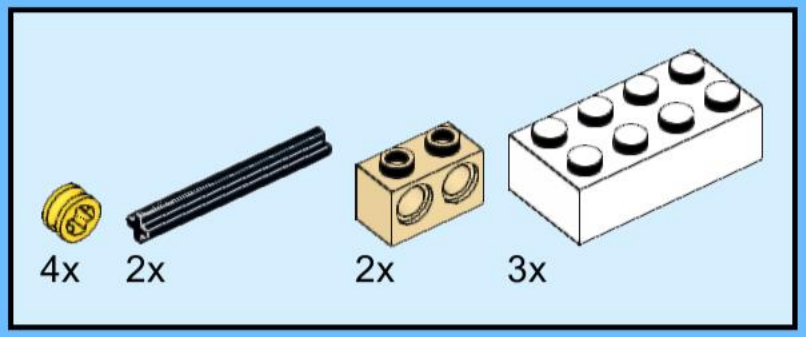

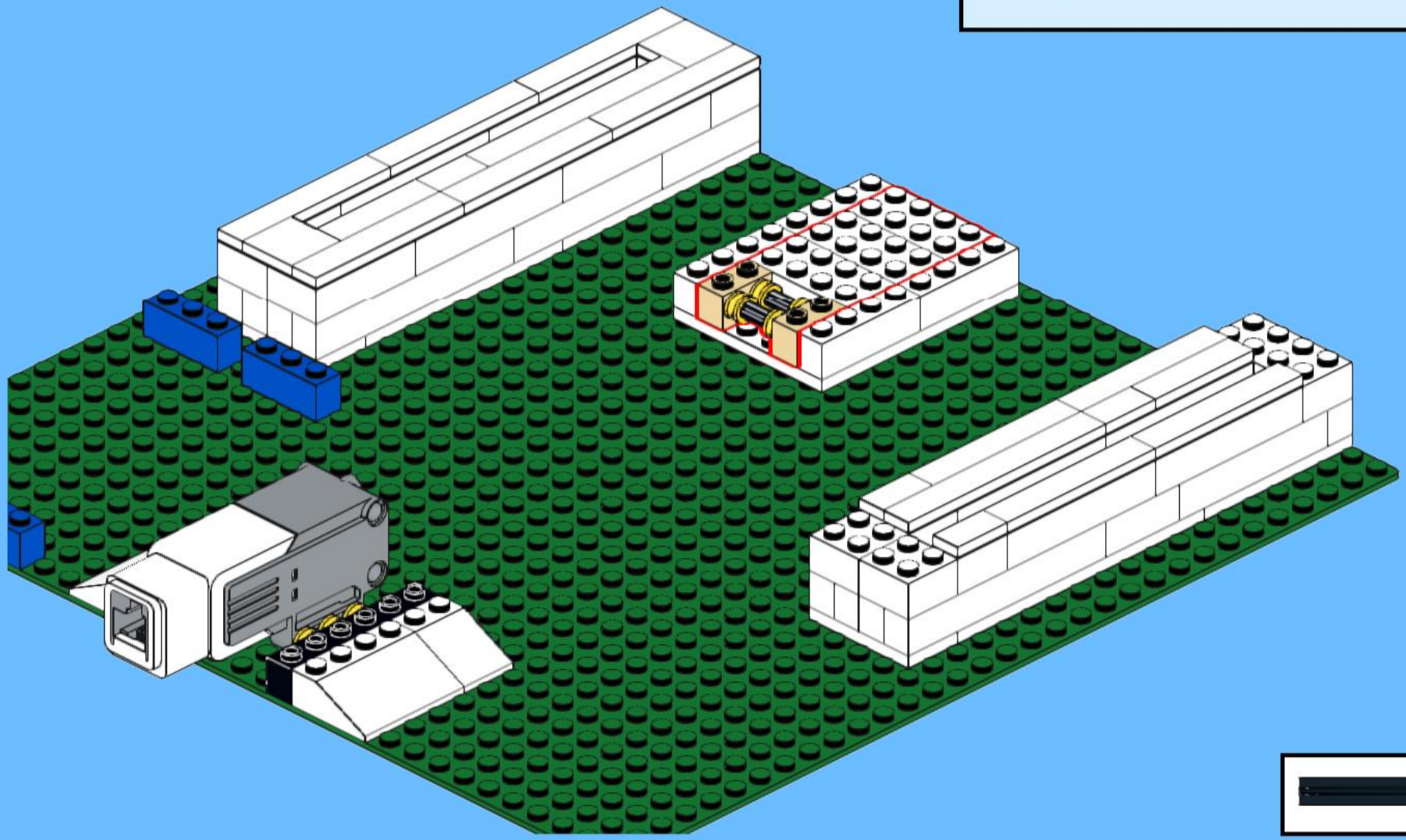

17

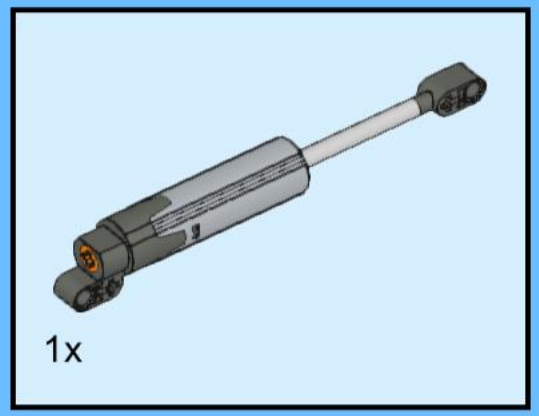

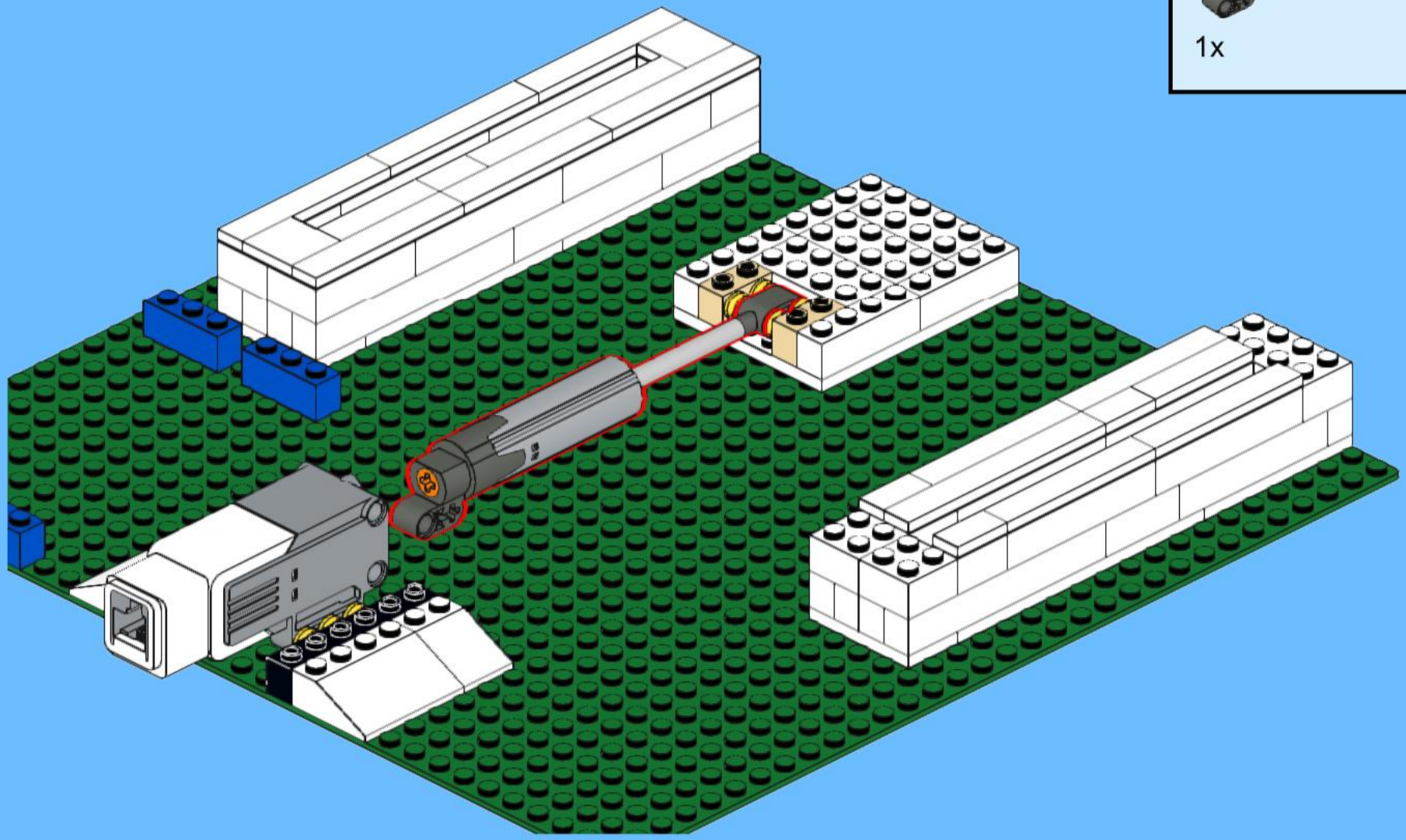

18

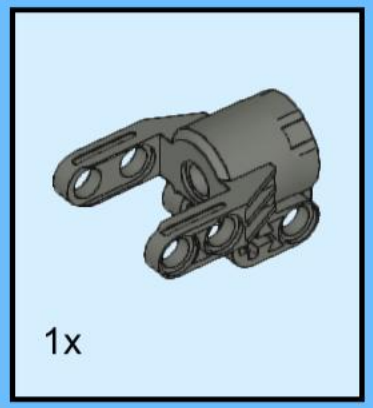

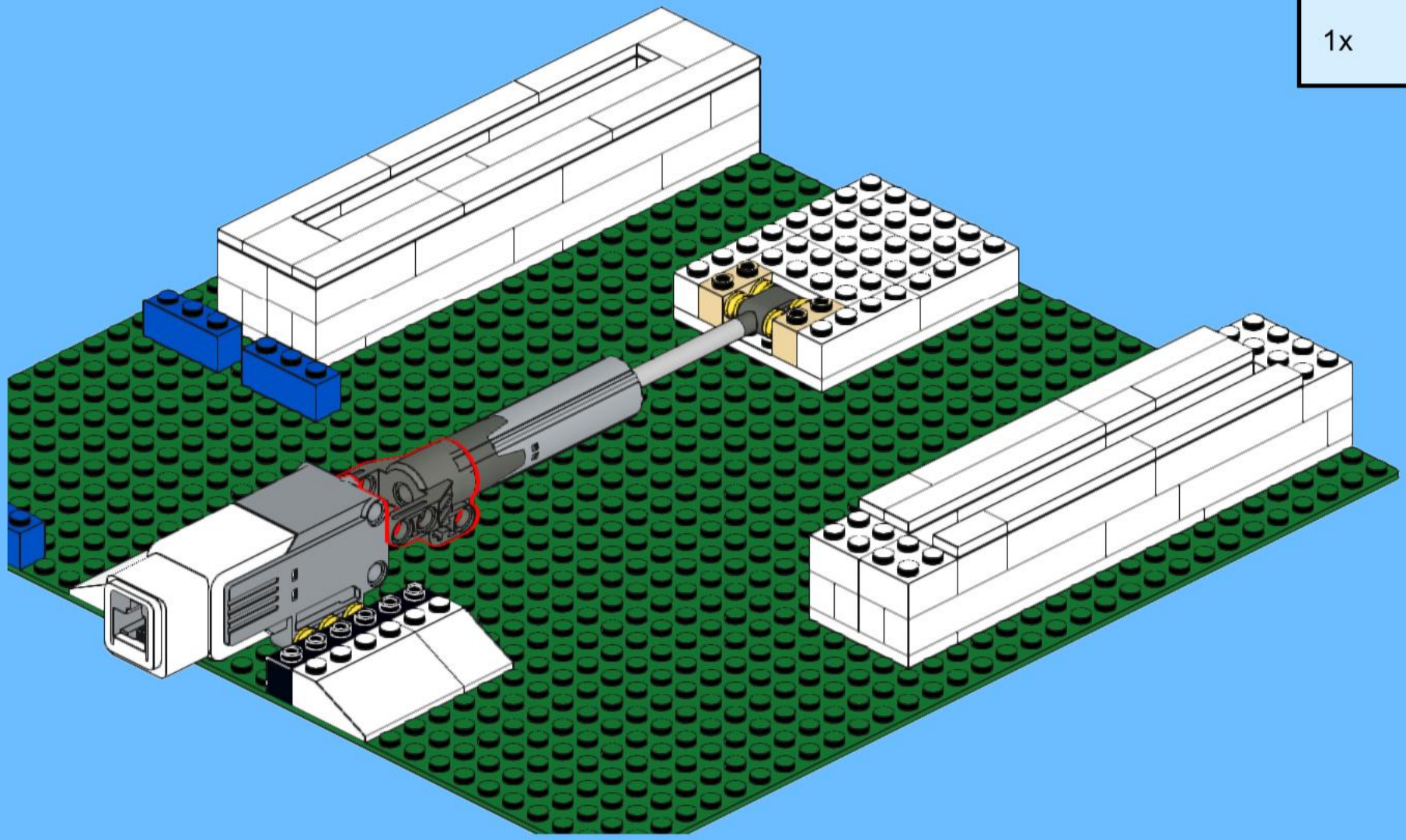

19

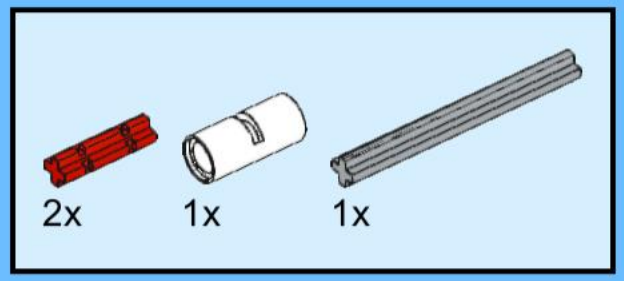

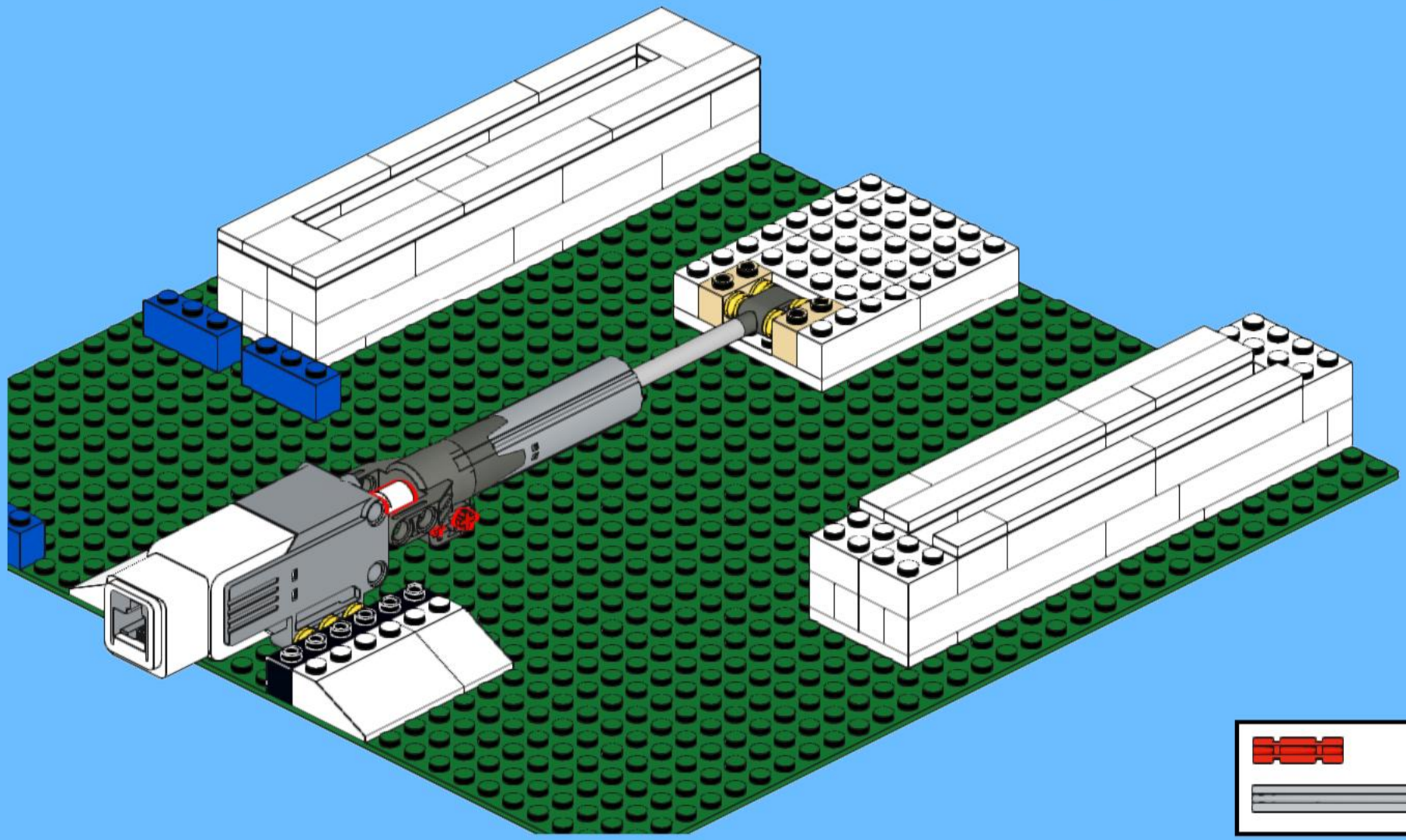

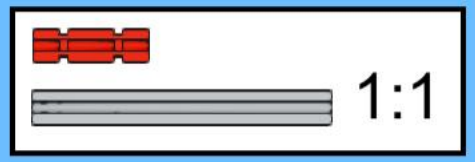

20

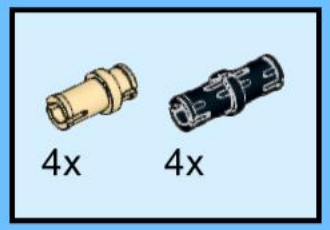

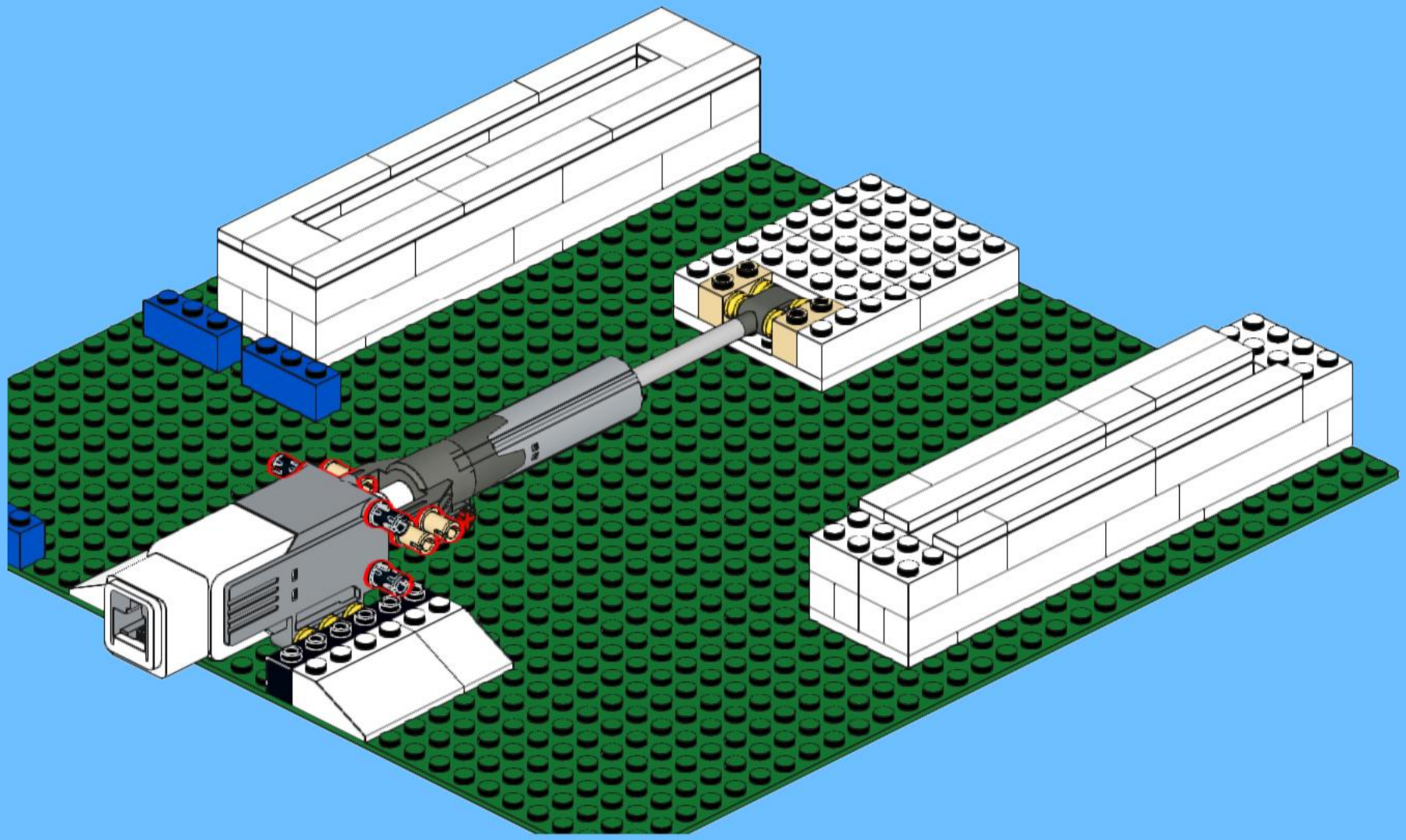

21

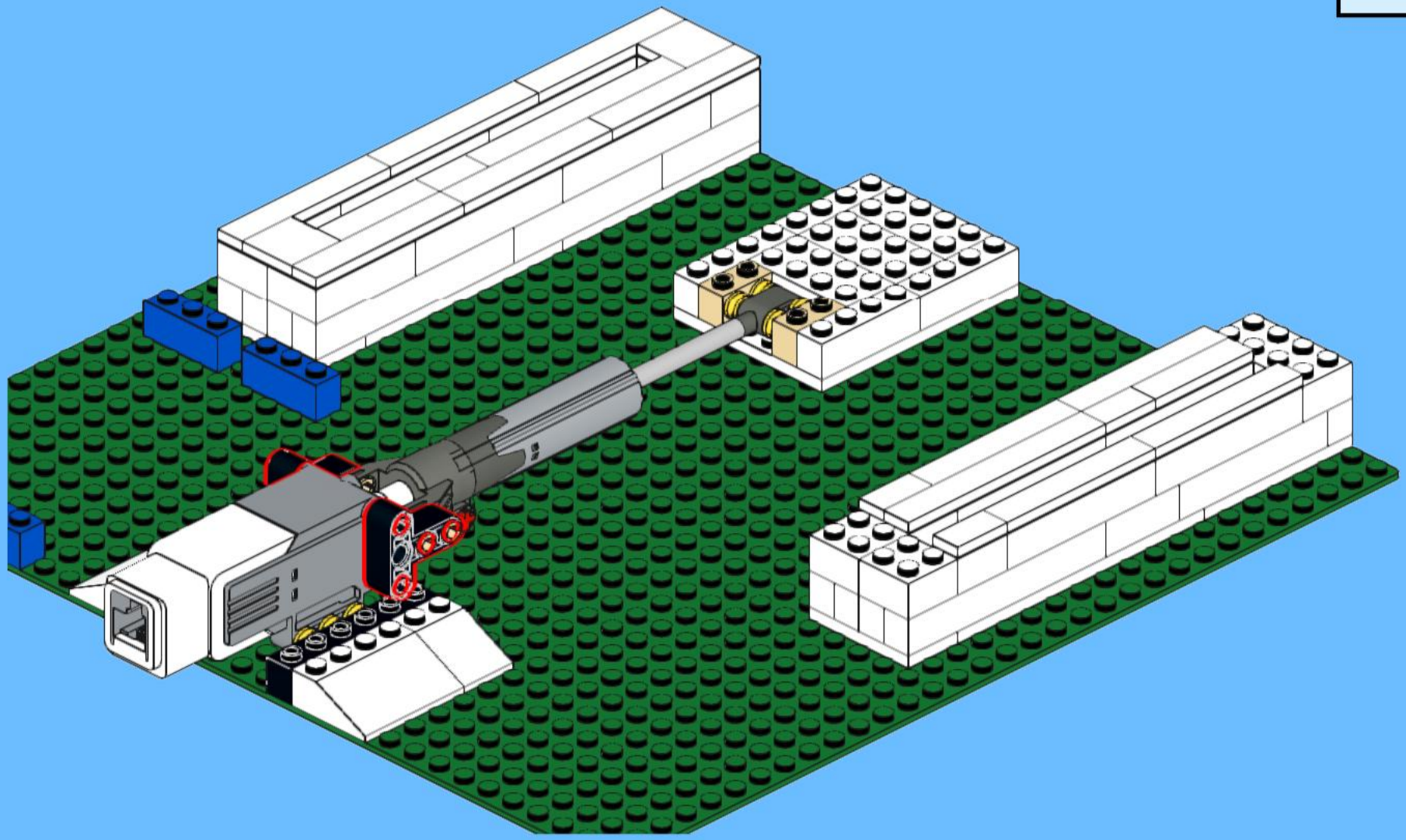

22

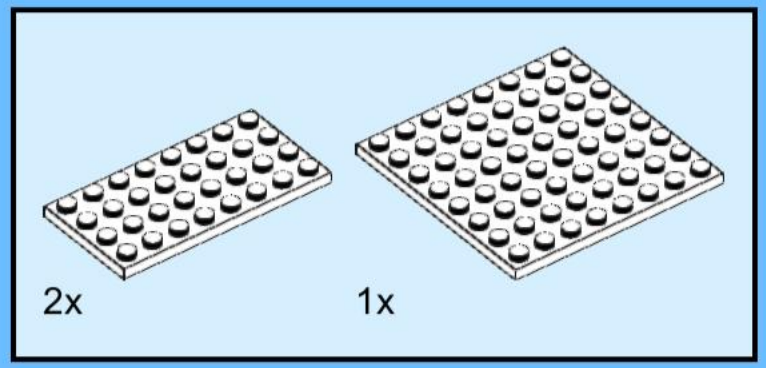

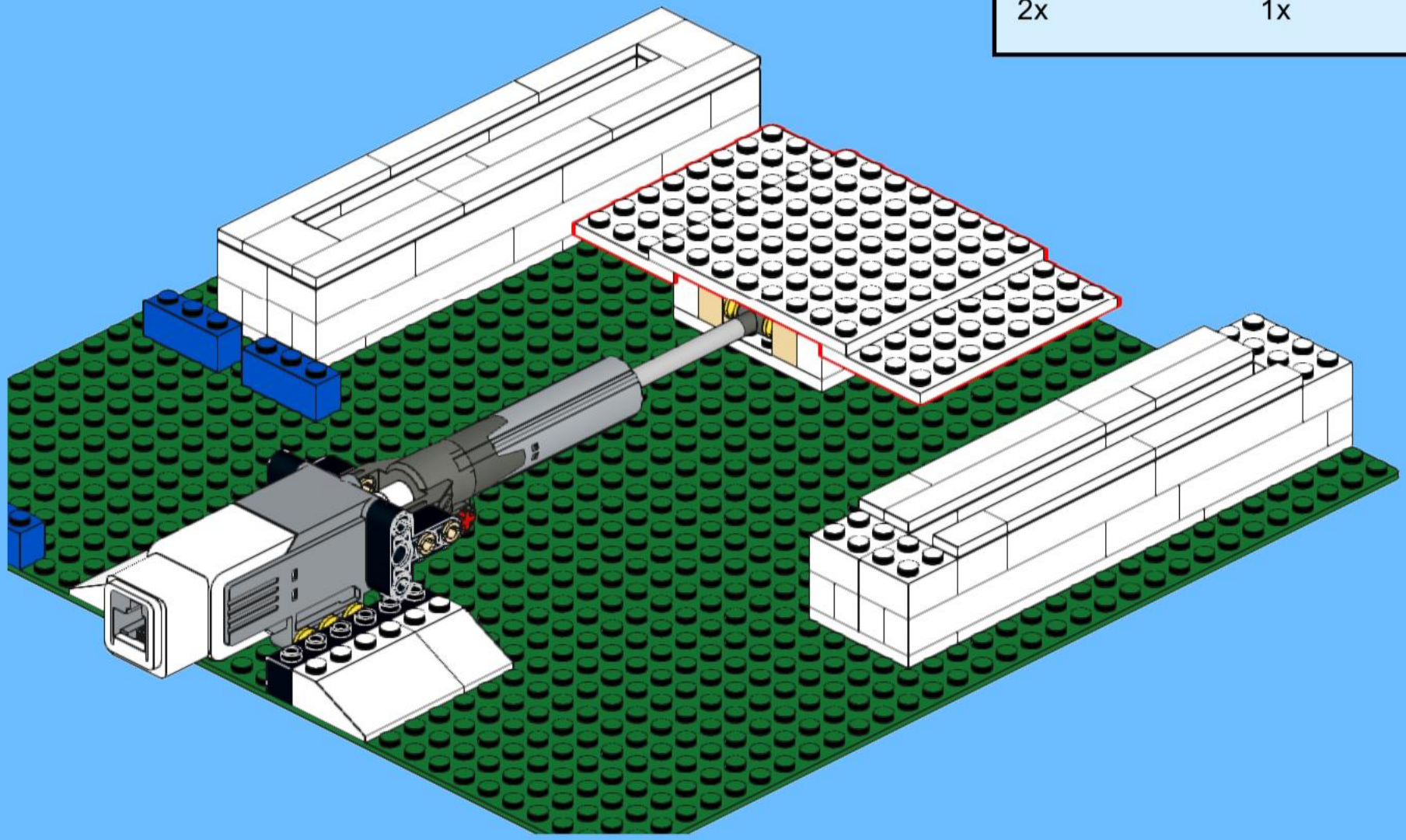

23

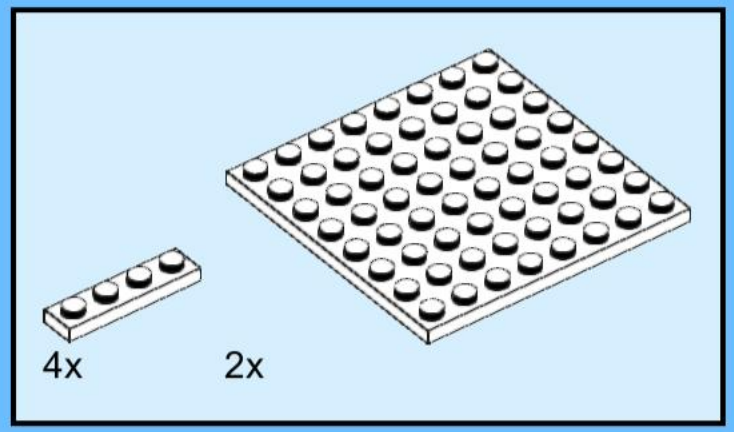

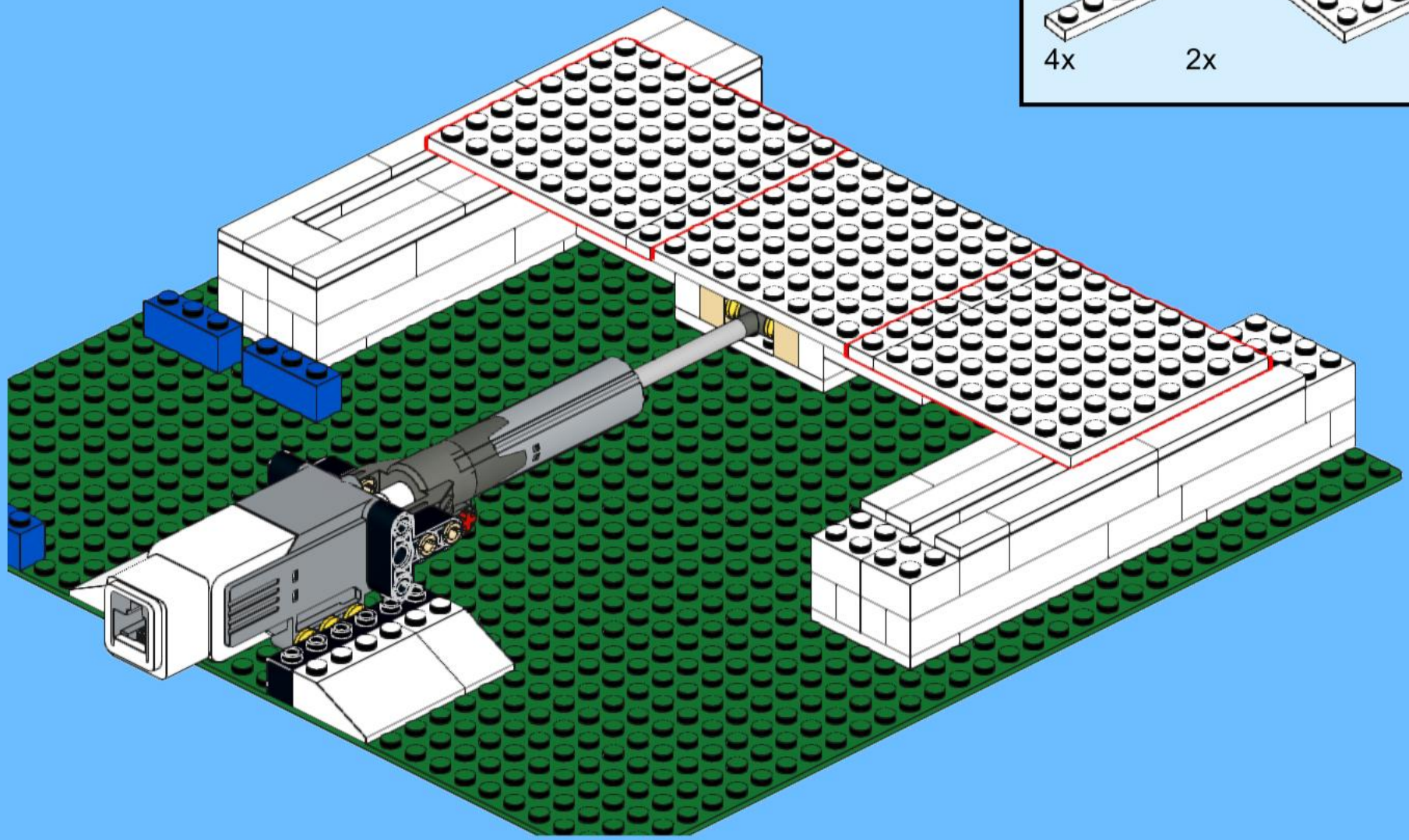

24

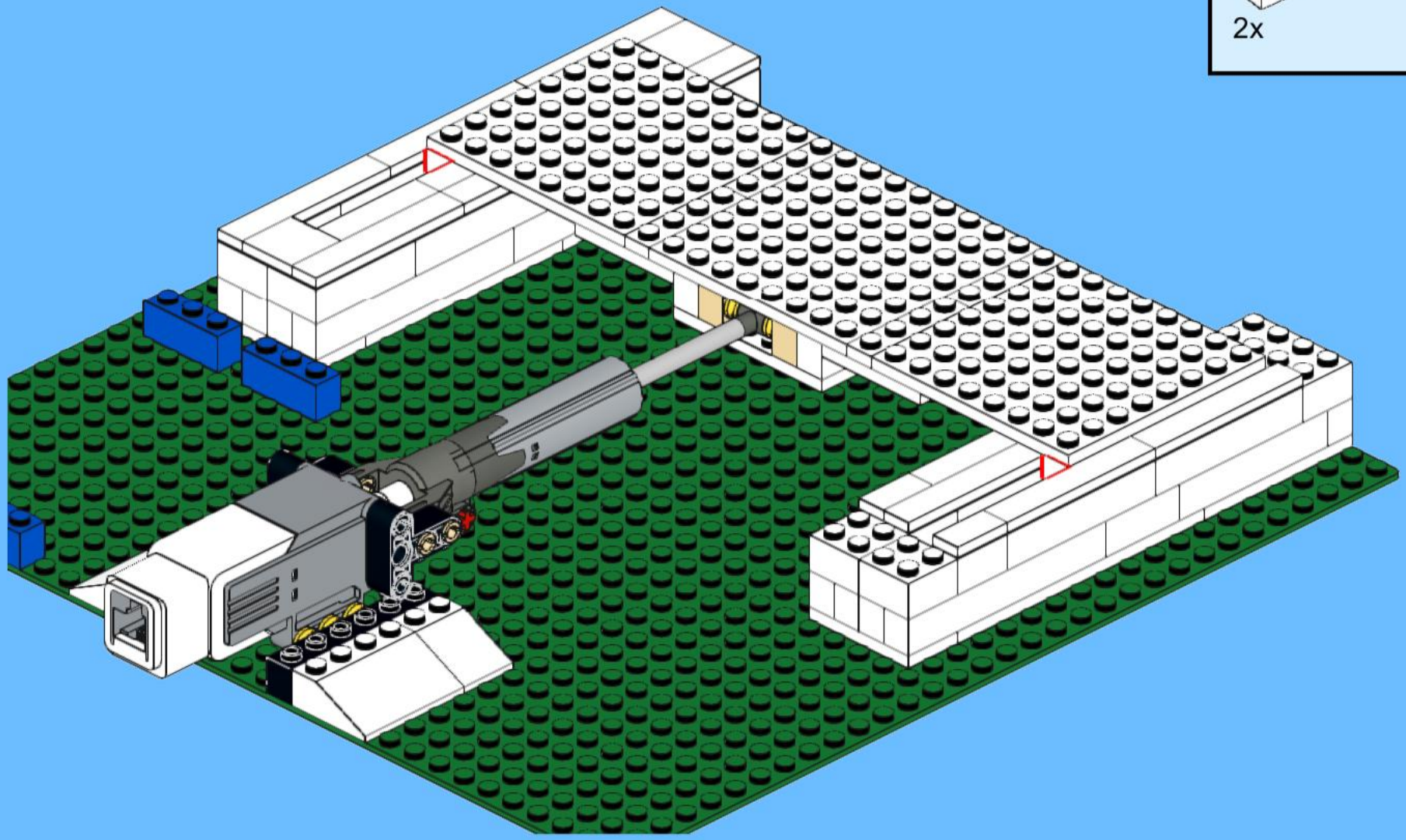

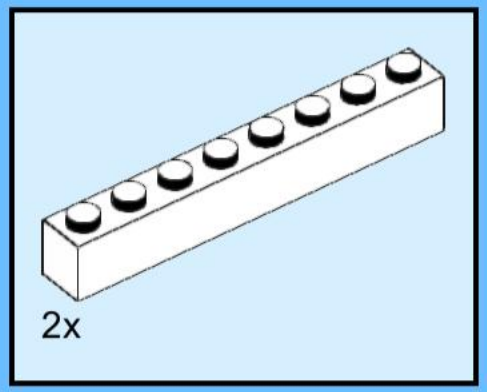

25

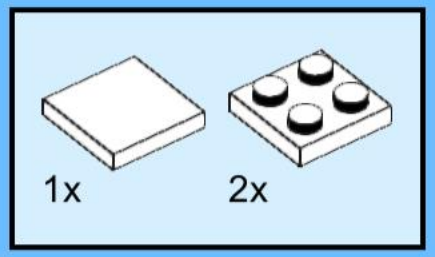

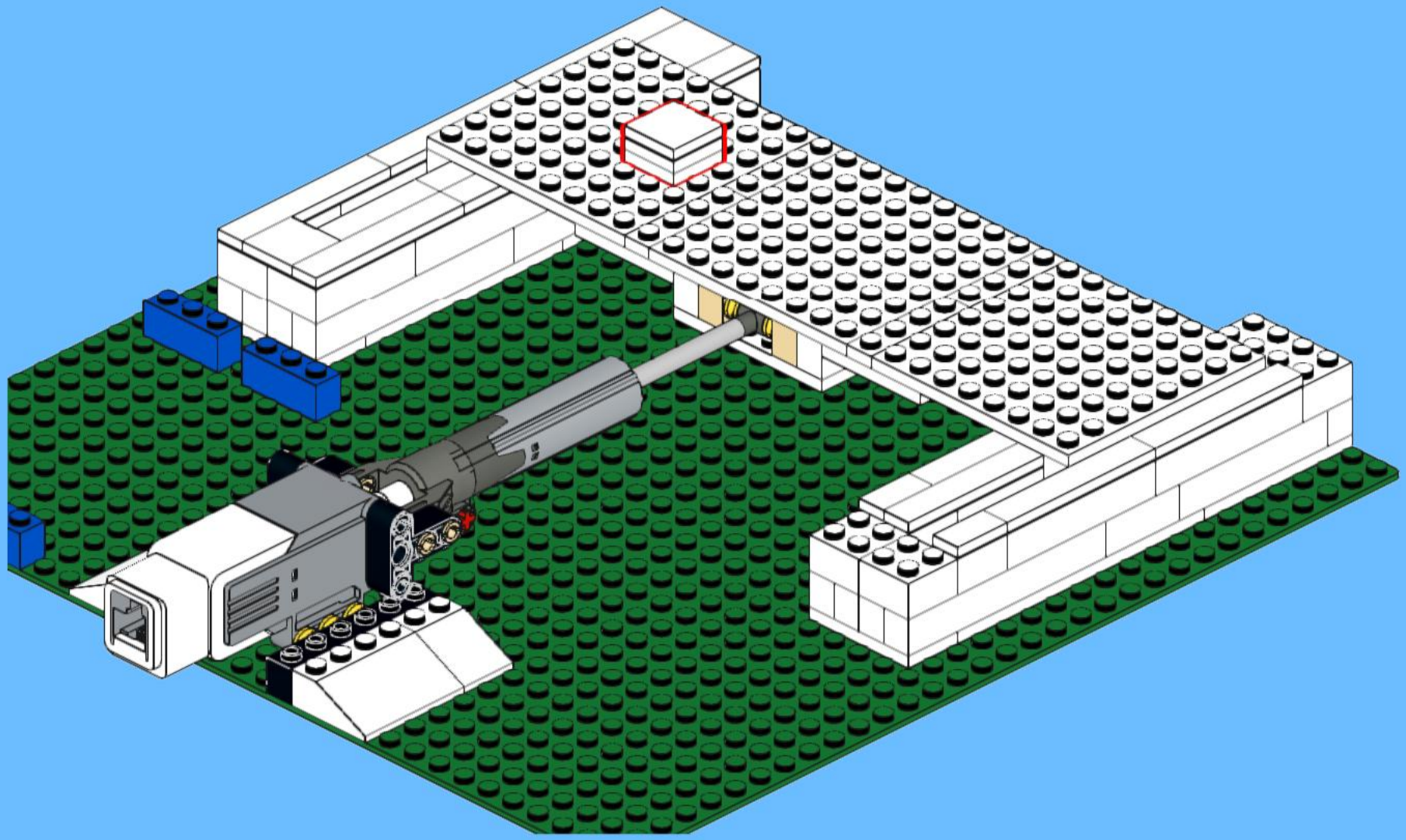

26

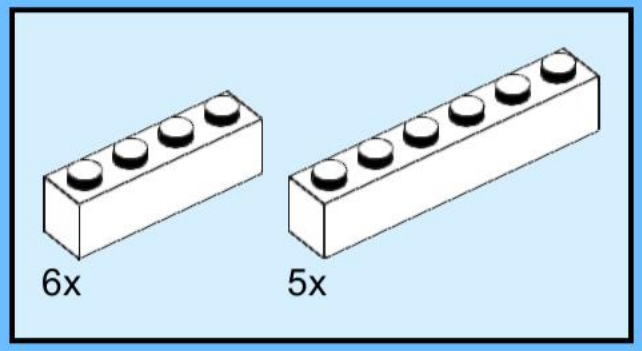

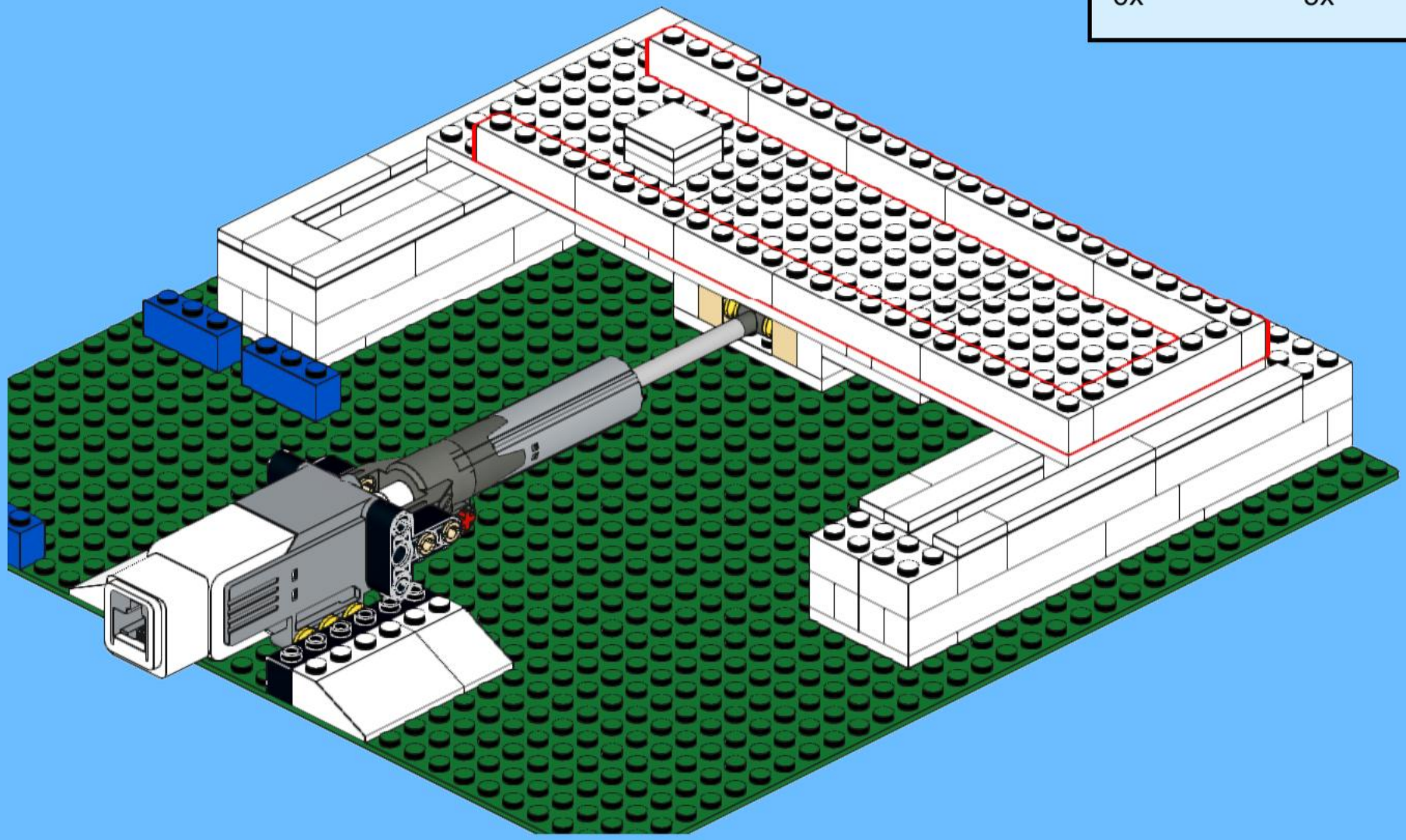

27

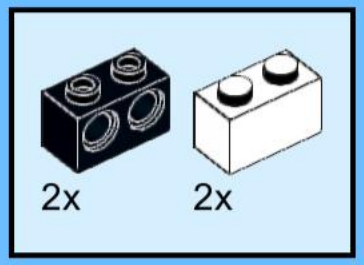

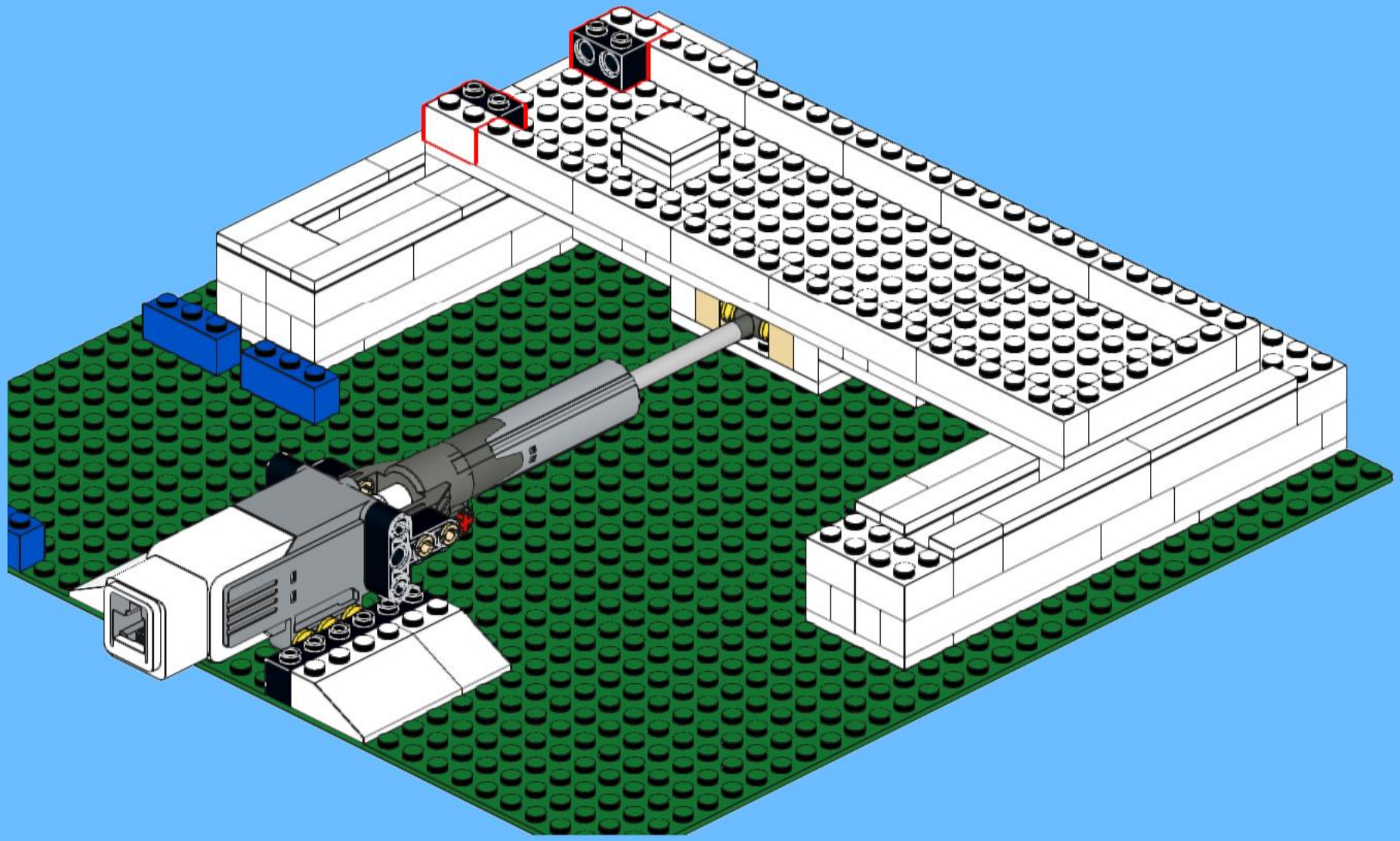

28

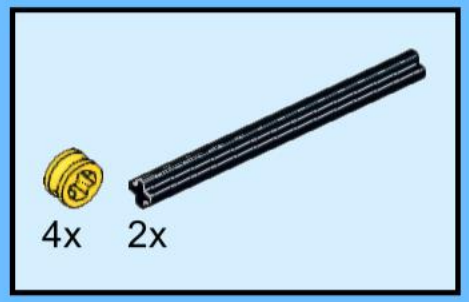

29

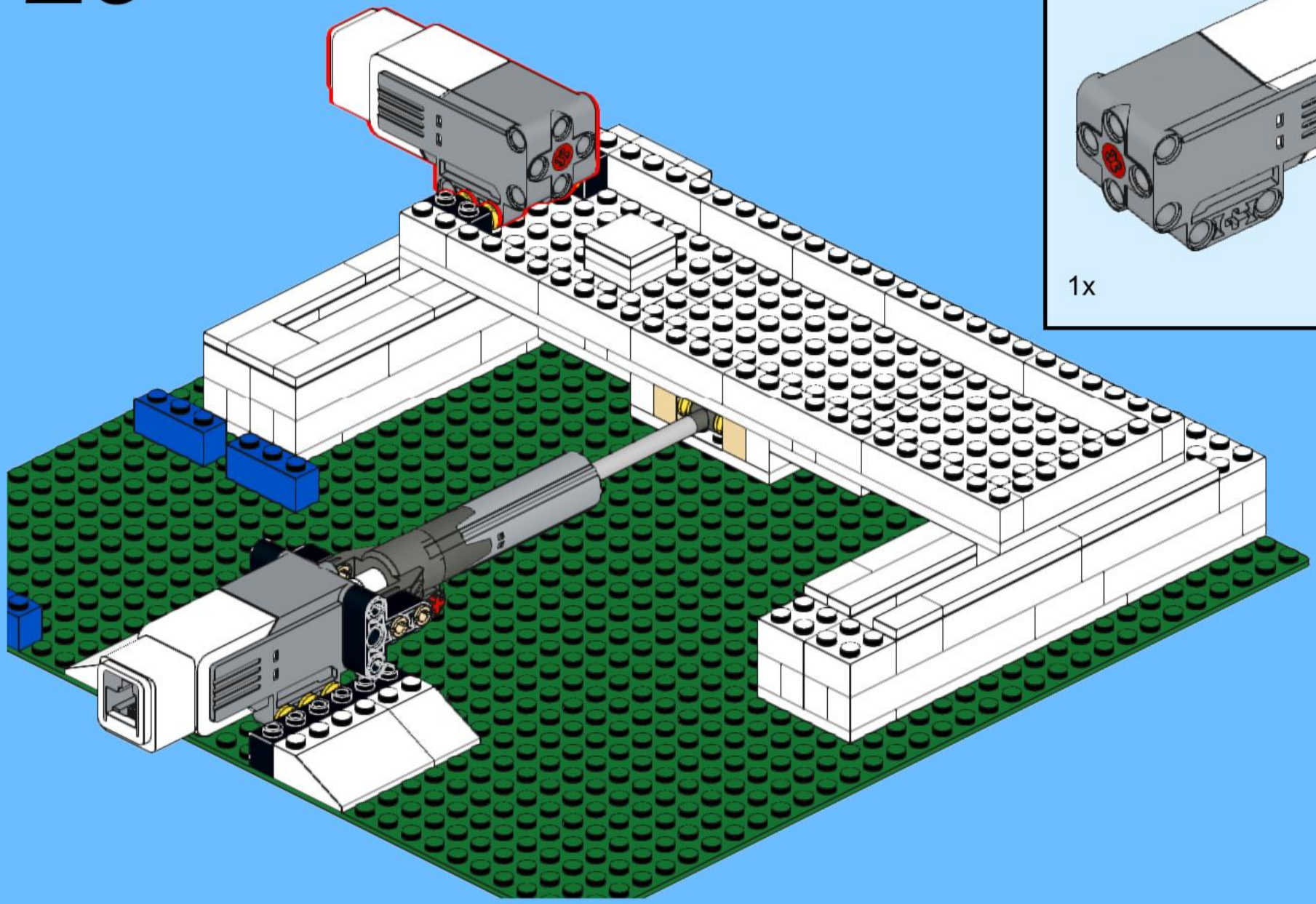

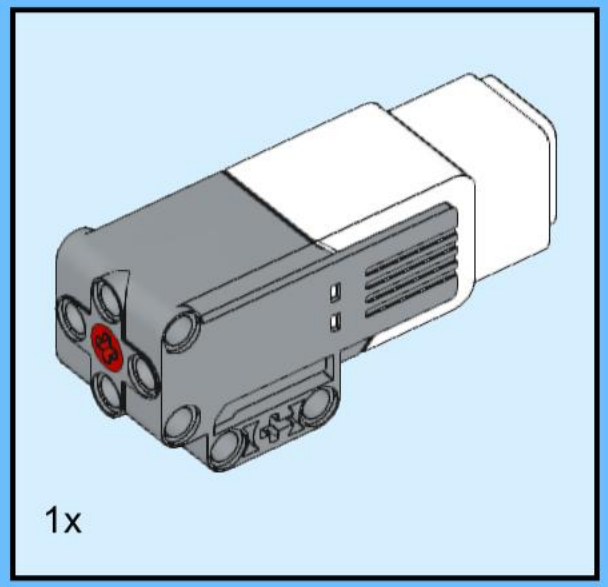

30

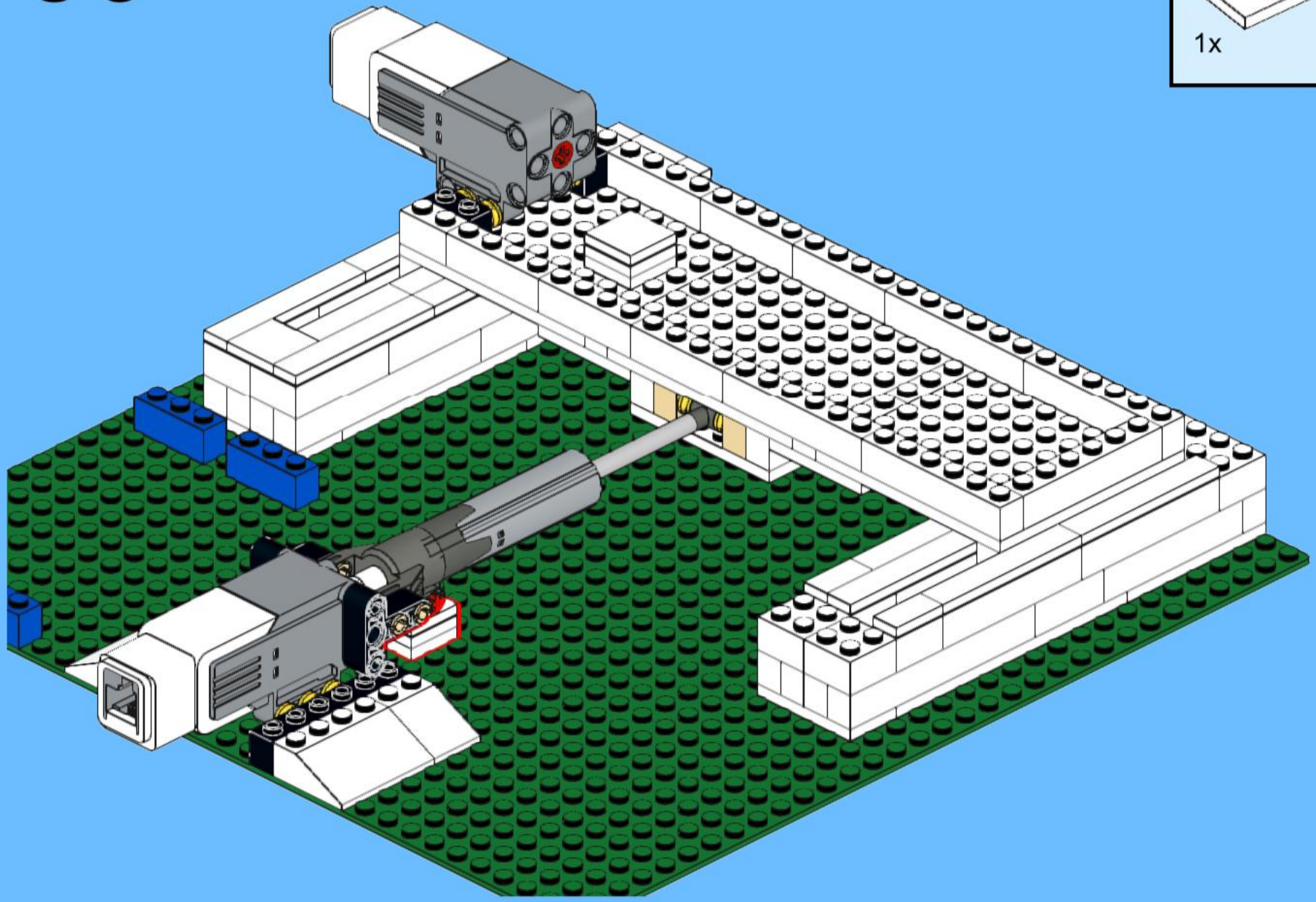

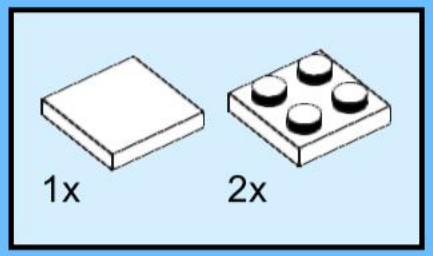

31

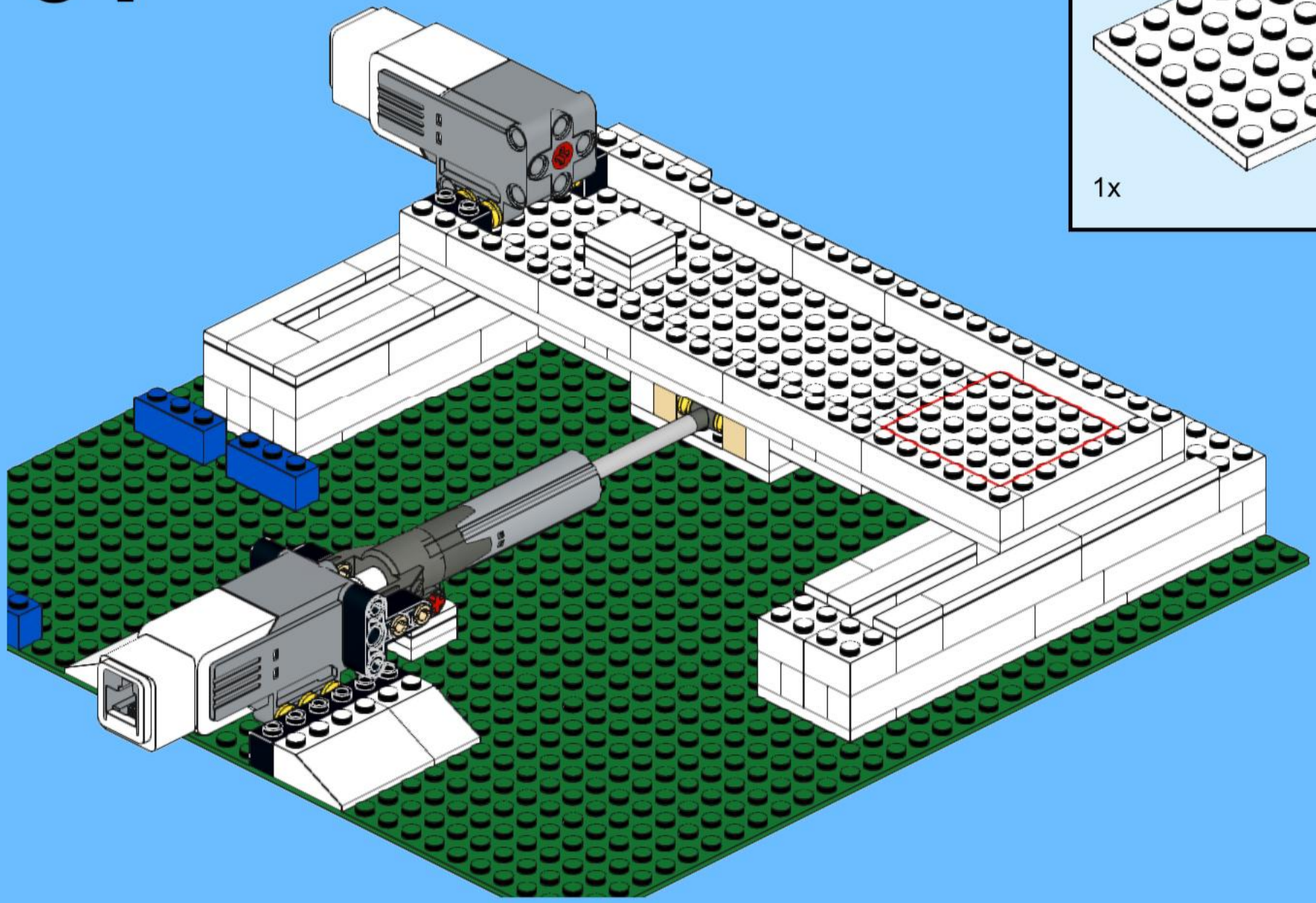

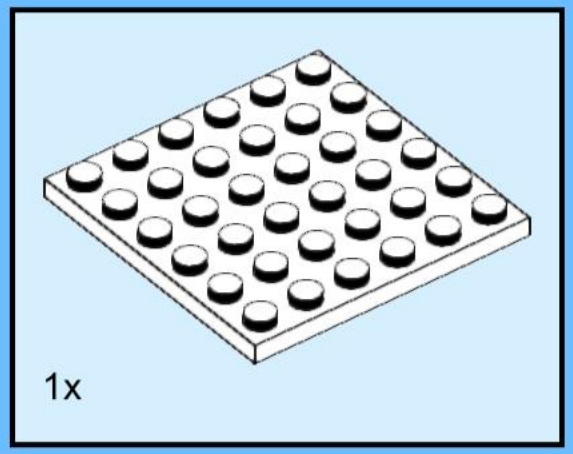

32

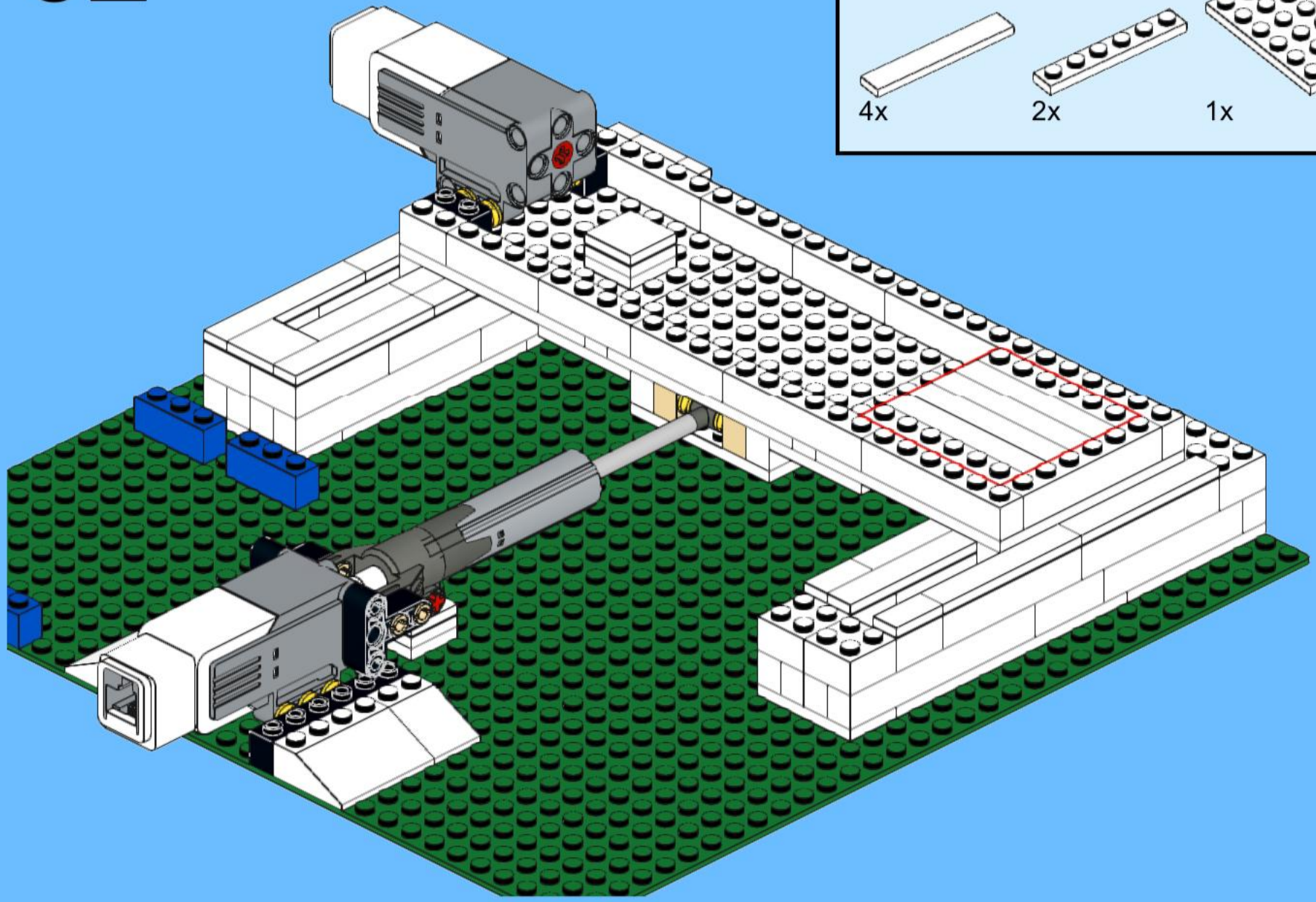

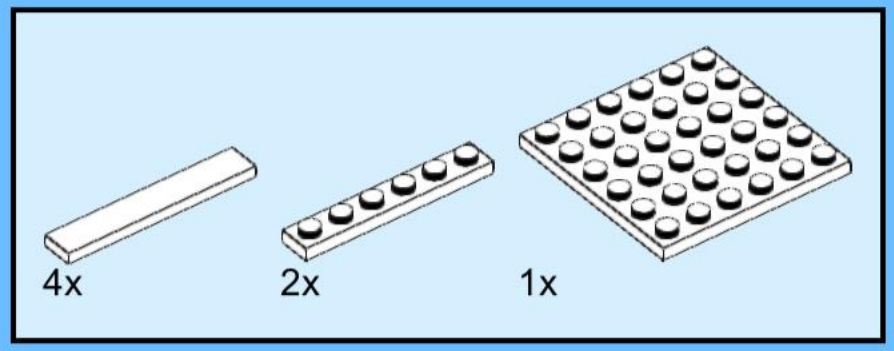

33

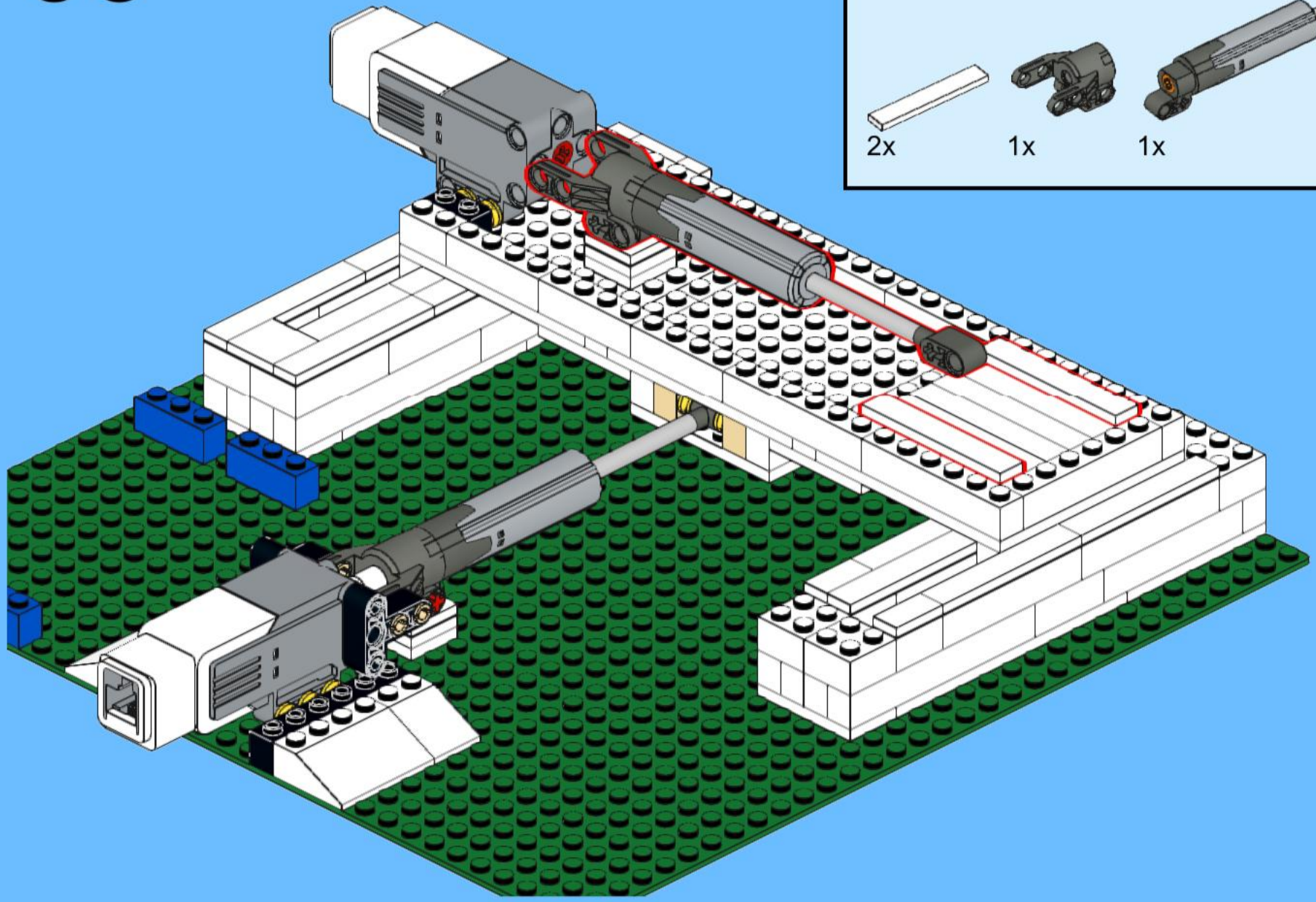

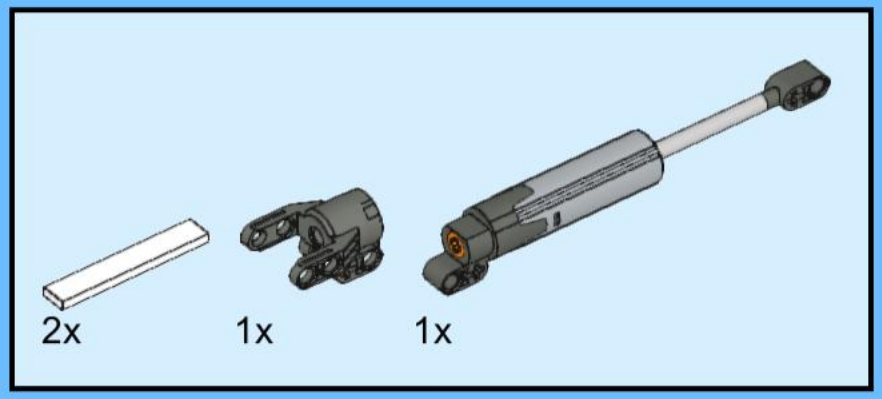

34

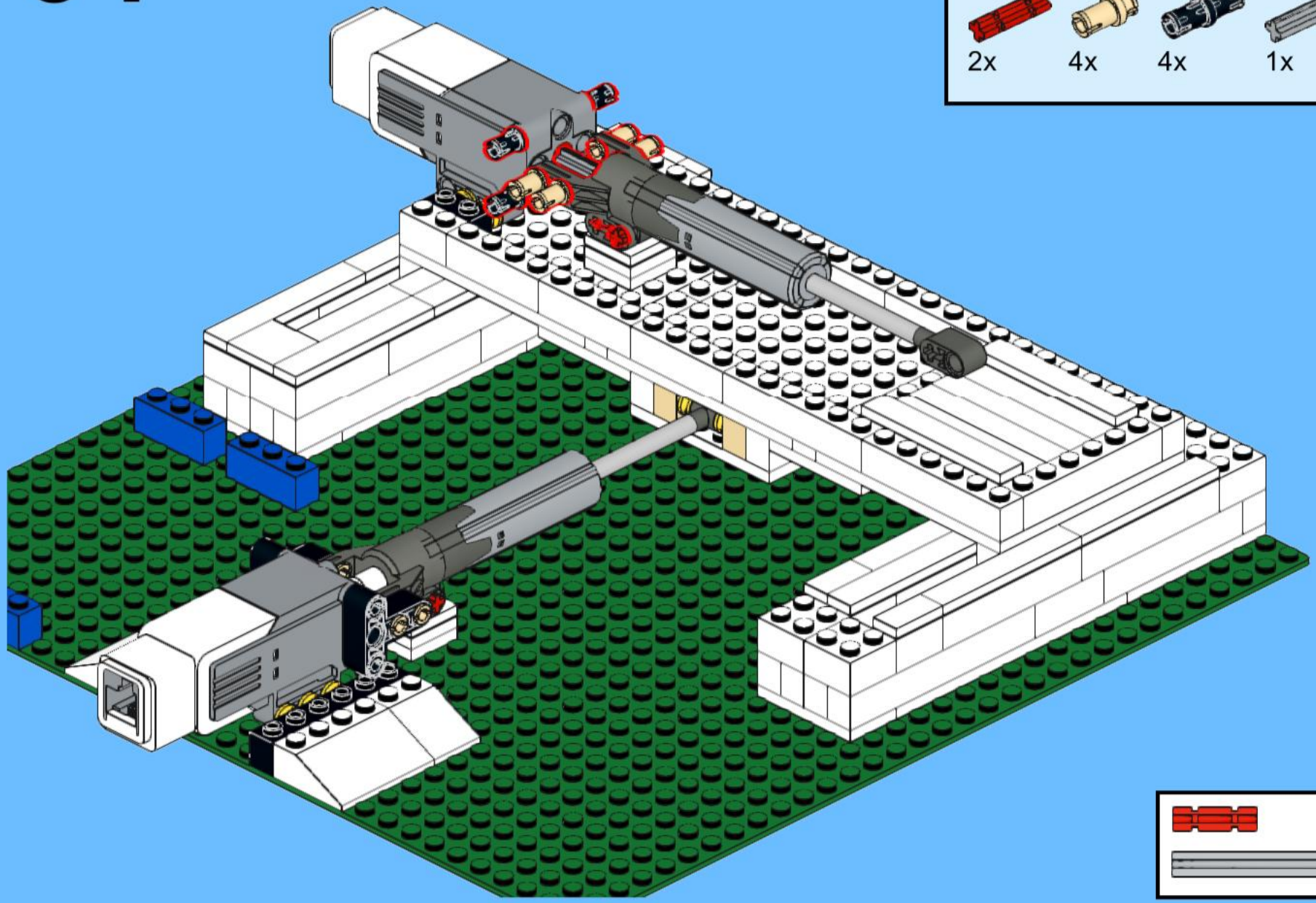

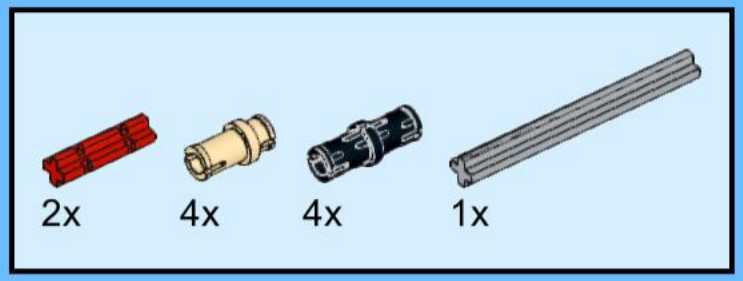

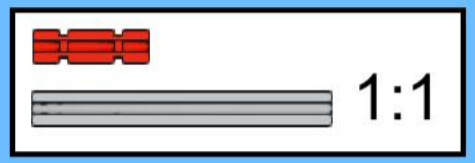

35

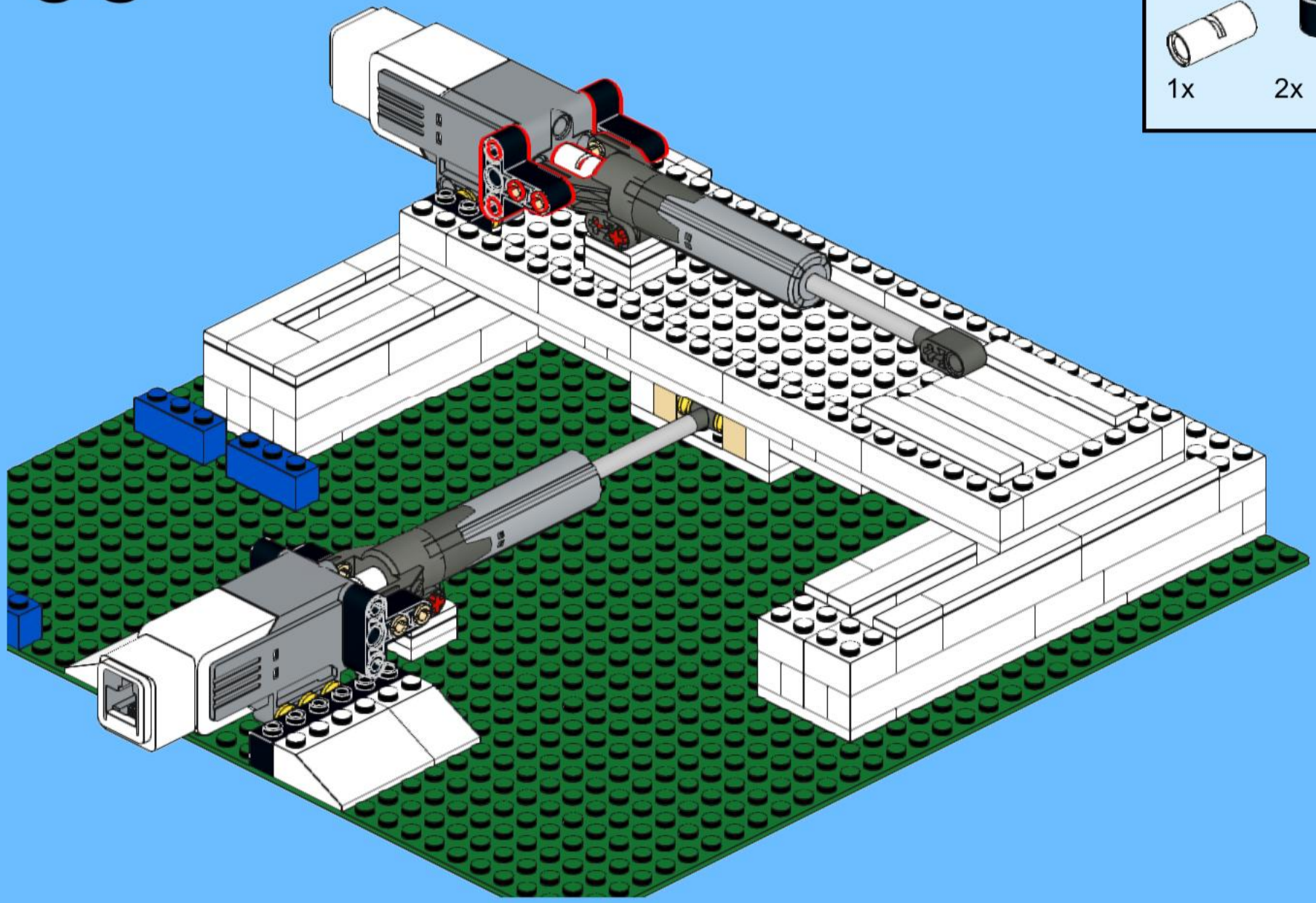

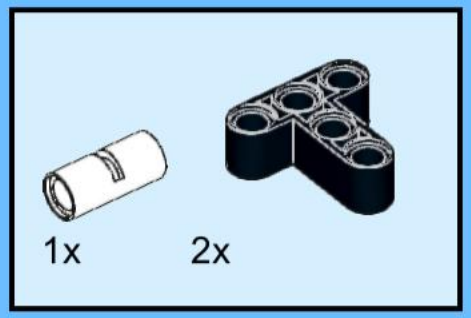

36

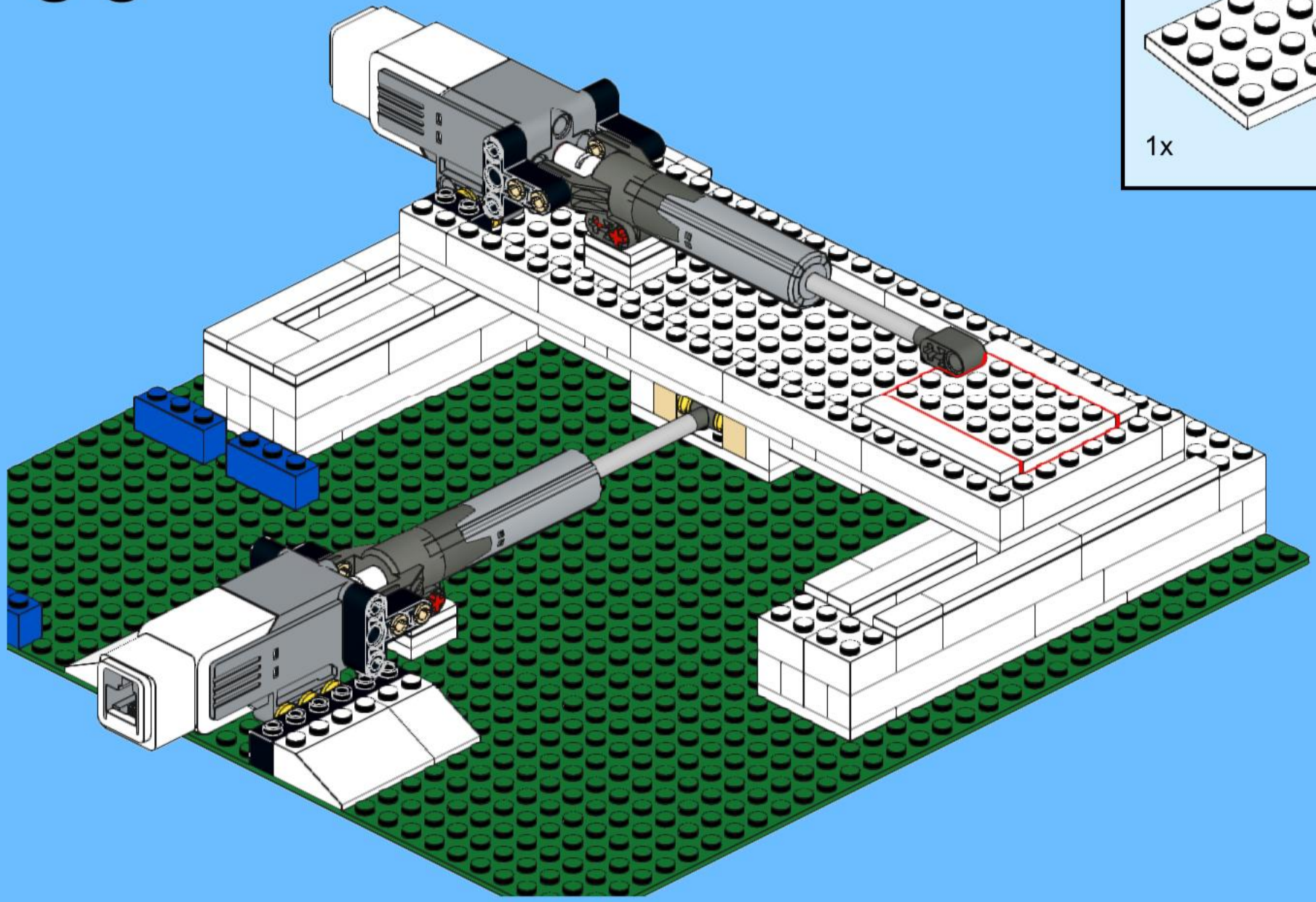

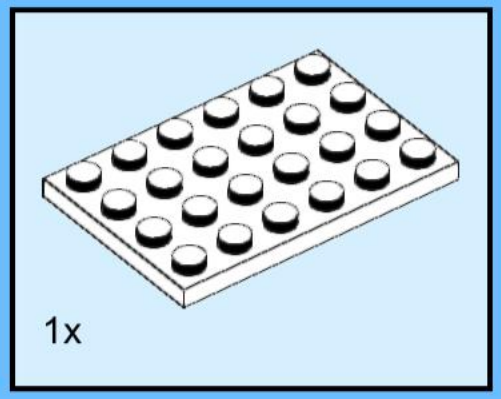

37

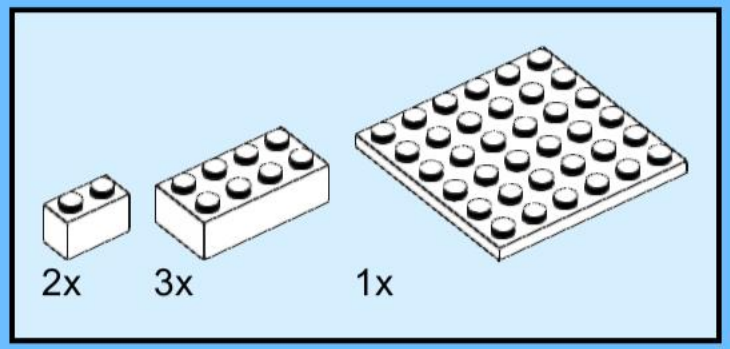

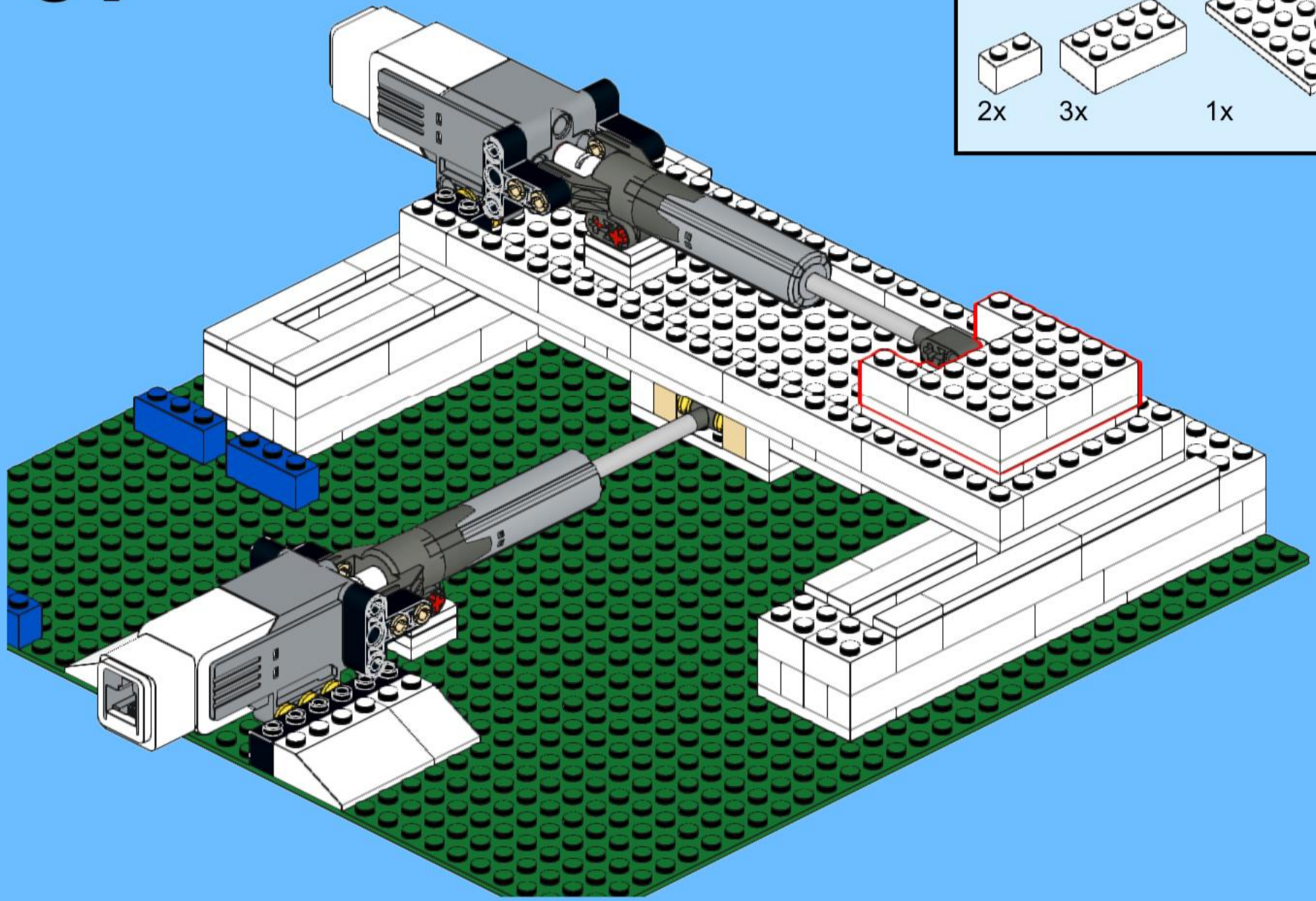

38

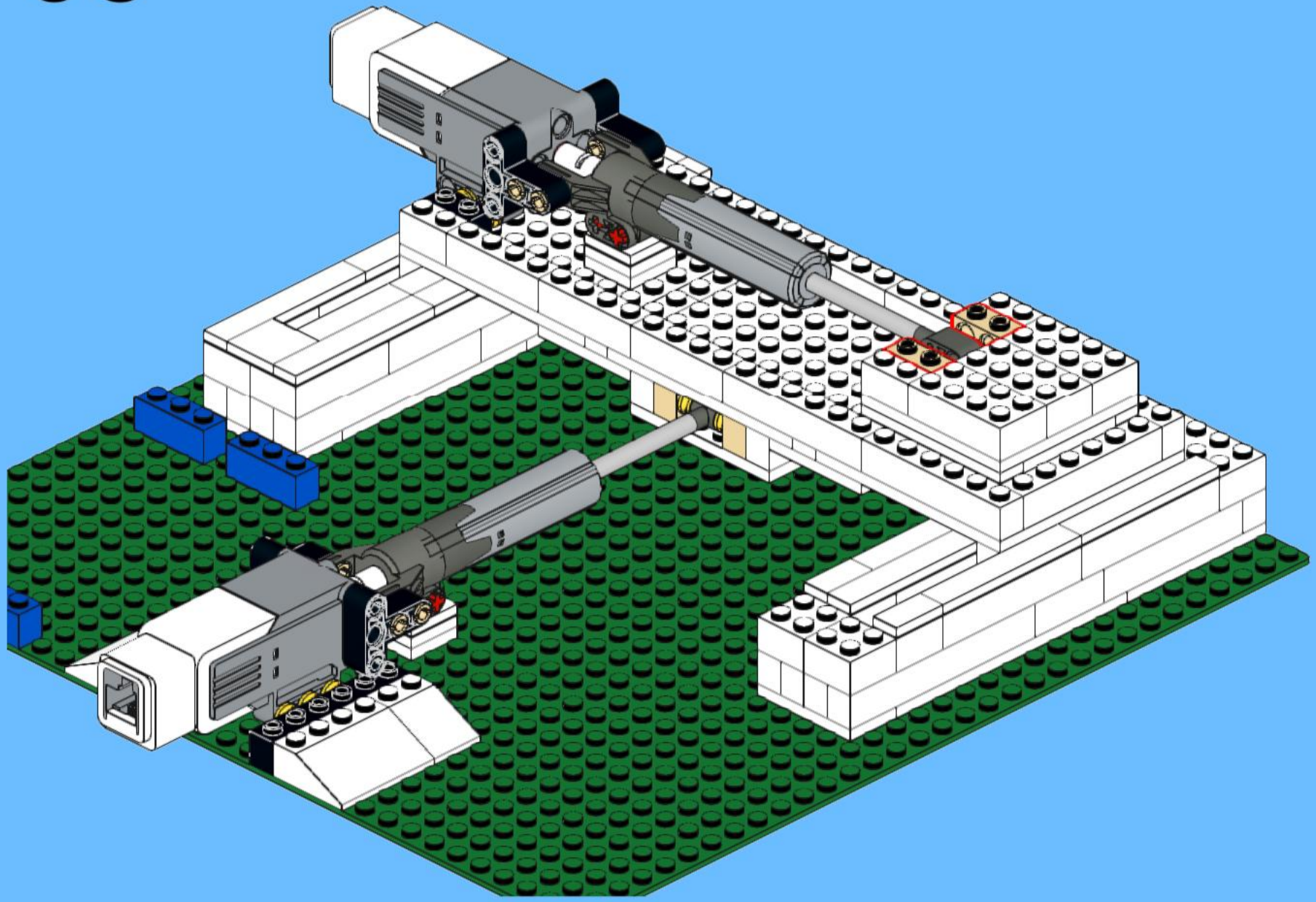

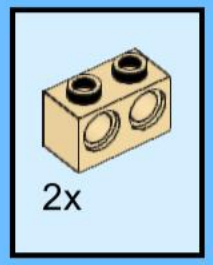

39

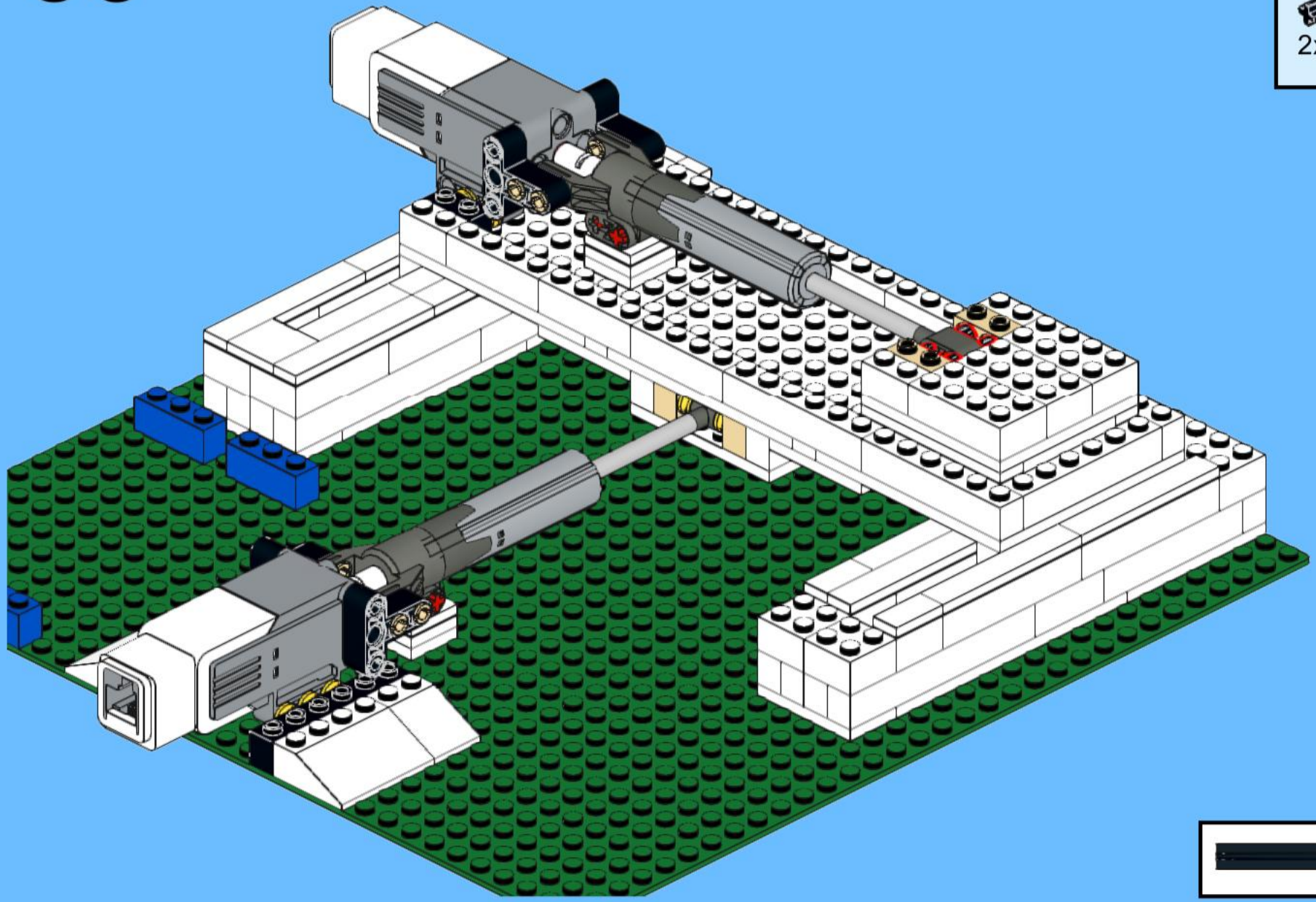

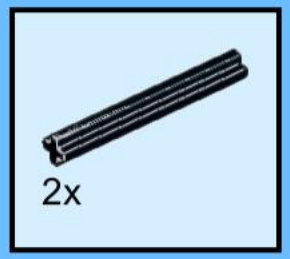

40

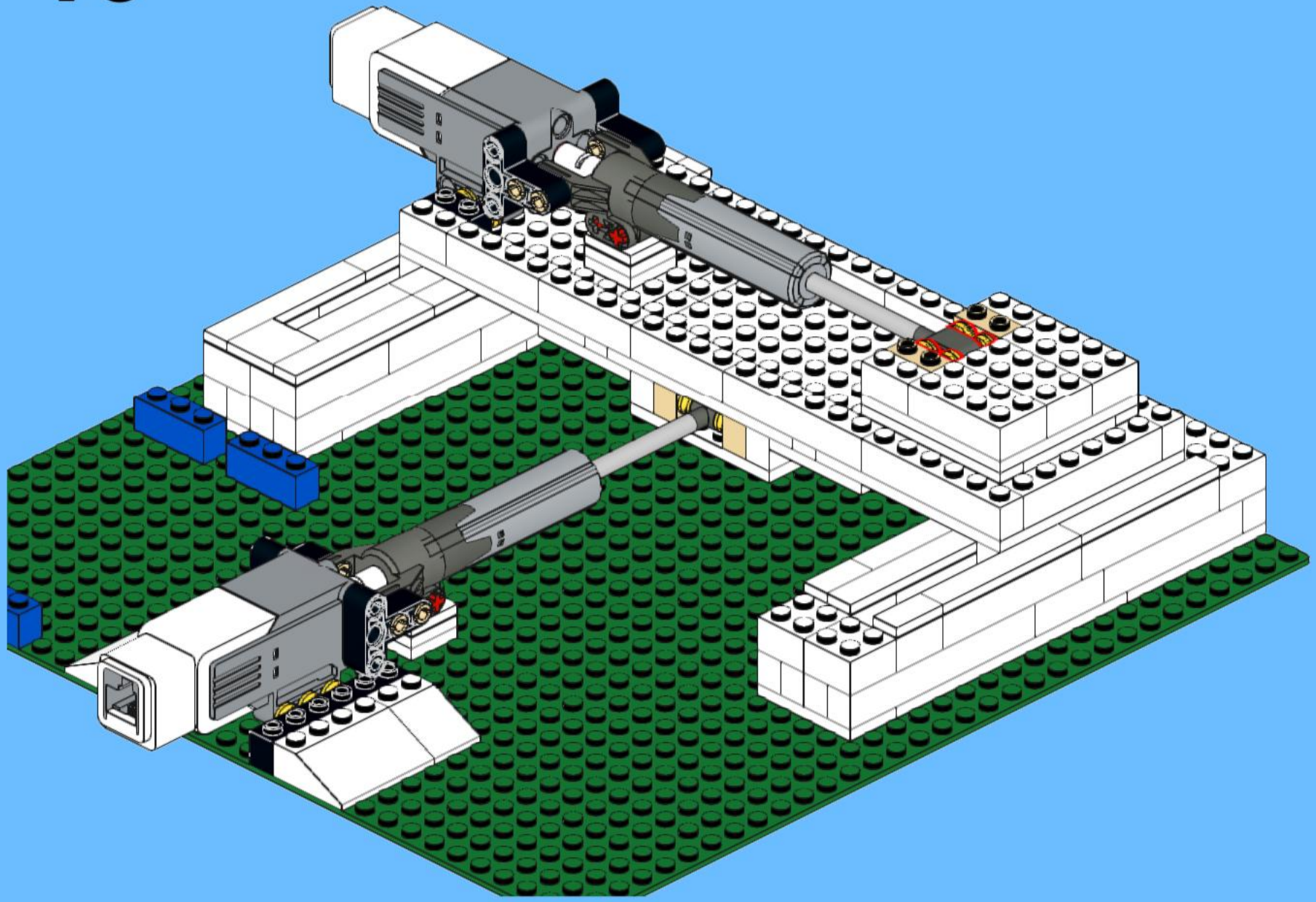

41

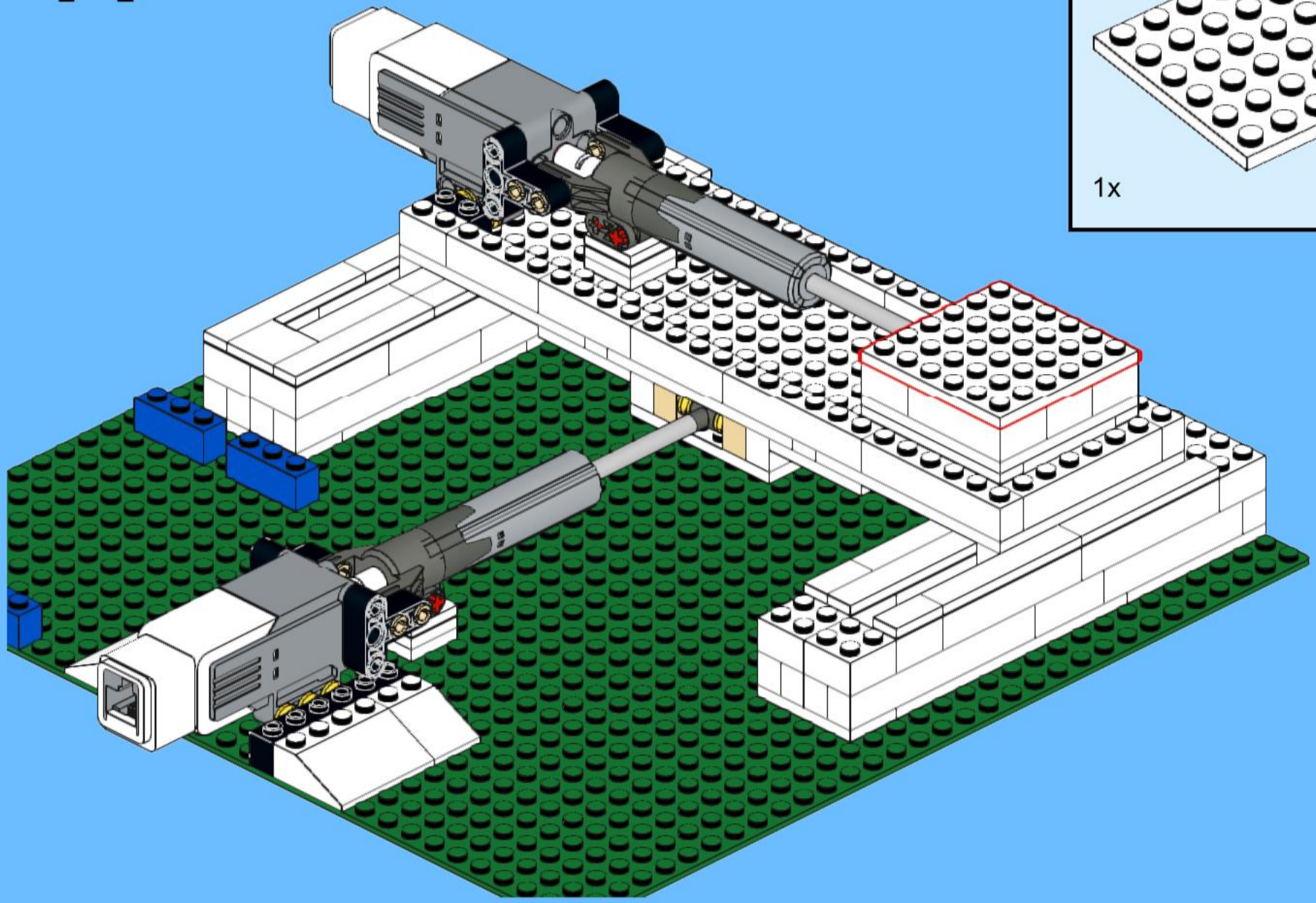

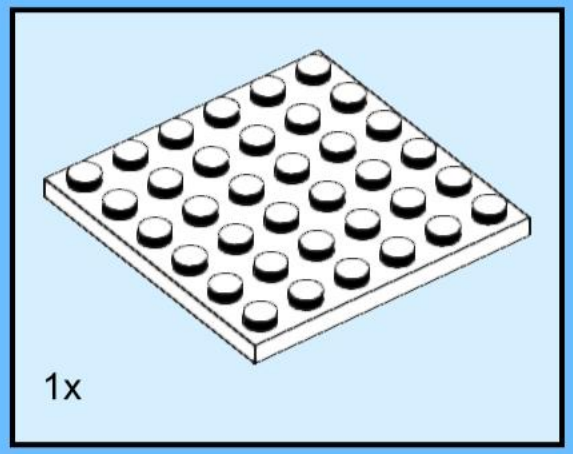

42

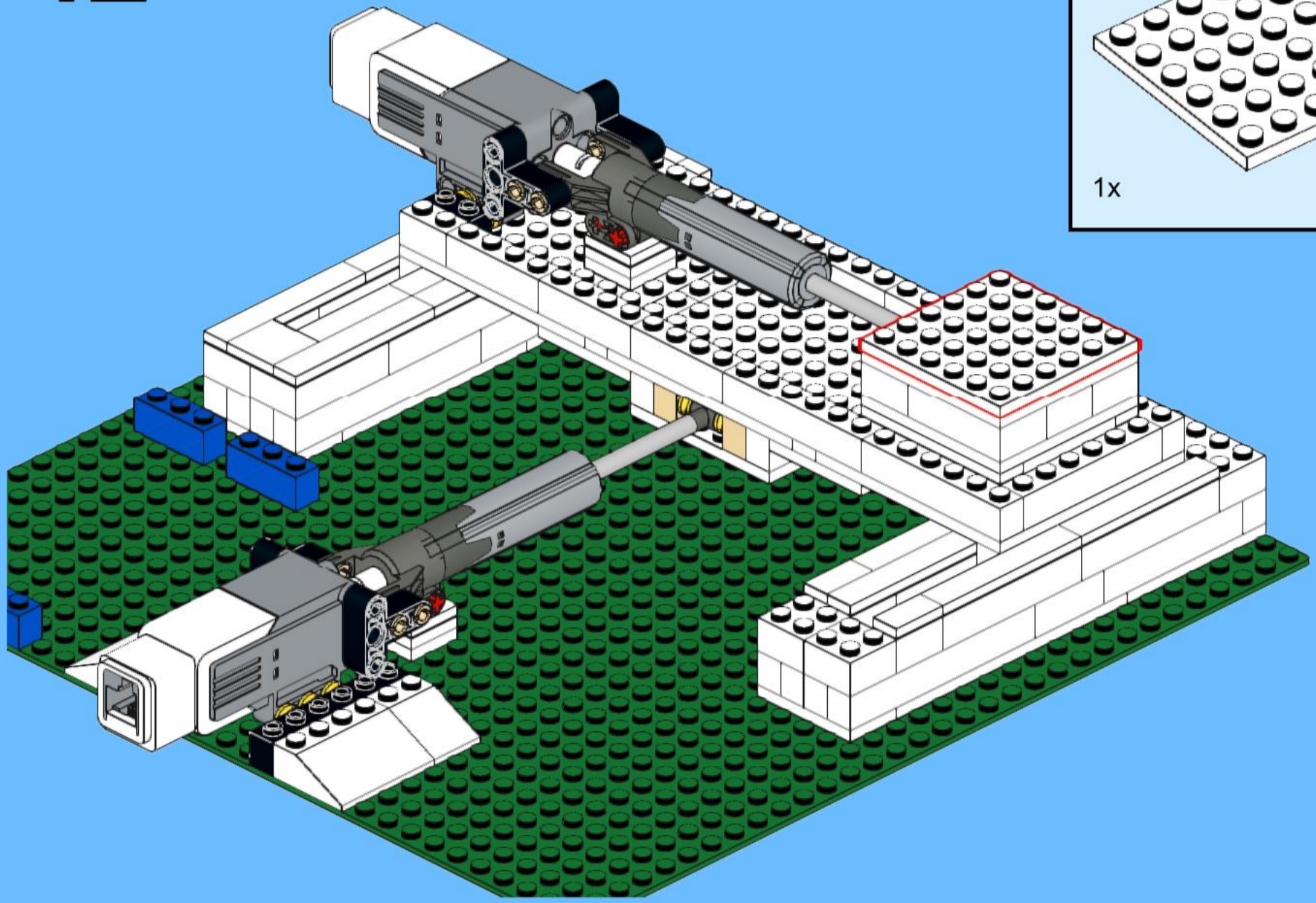

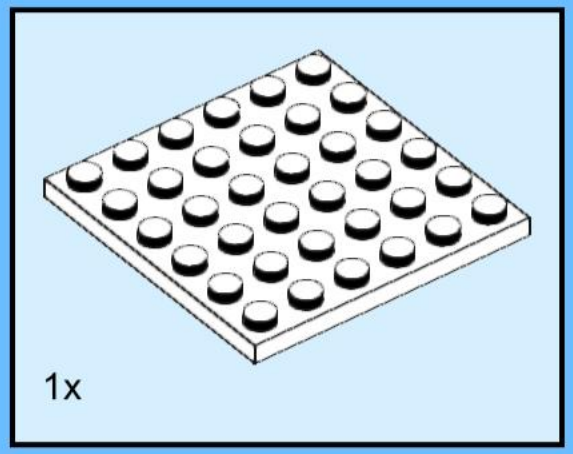

43

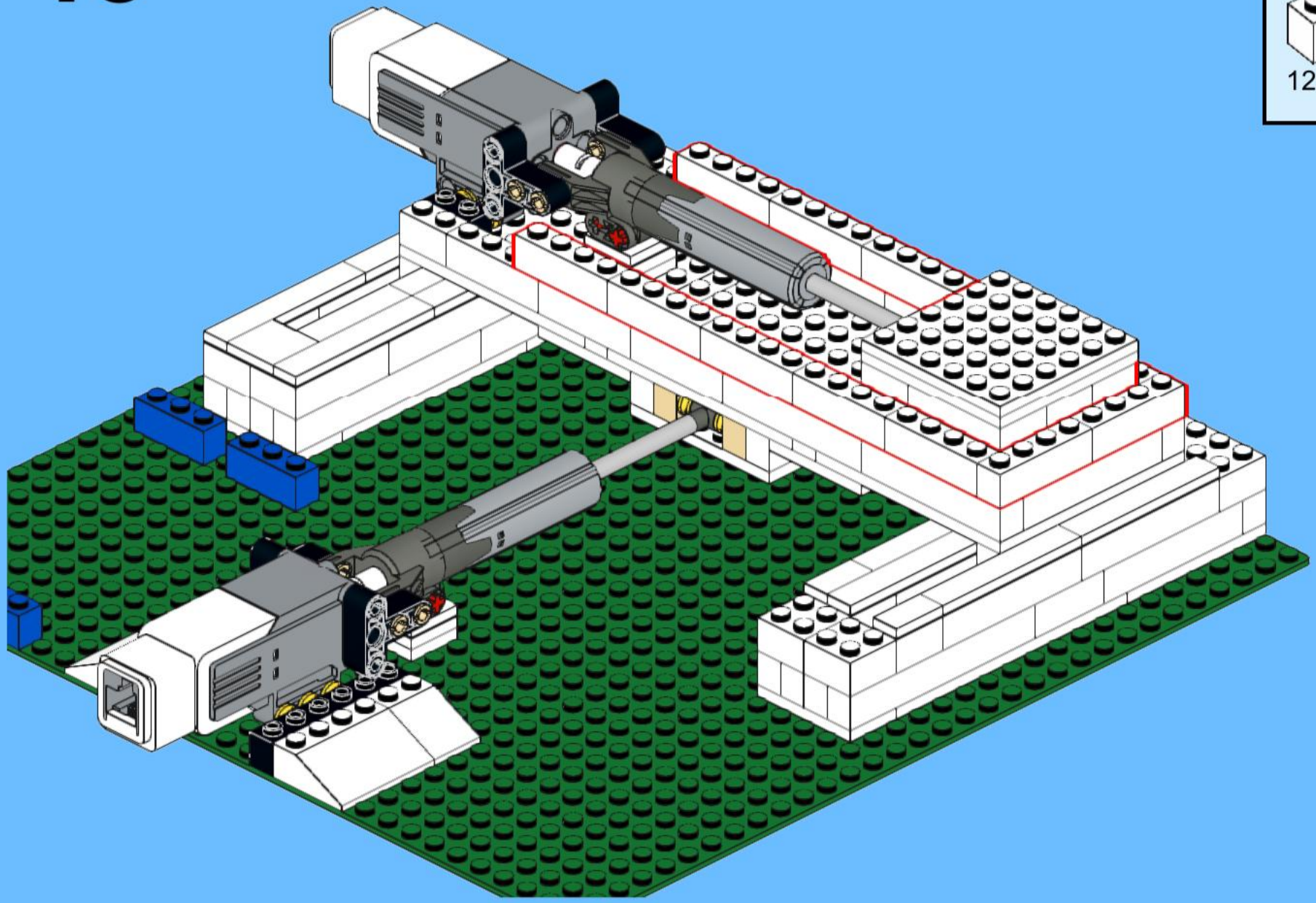

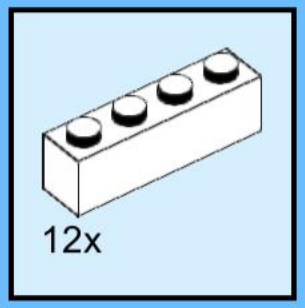

44

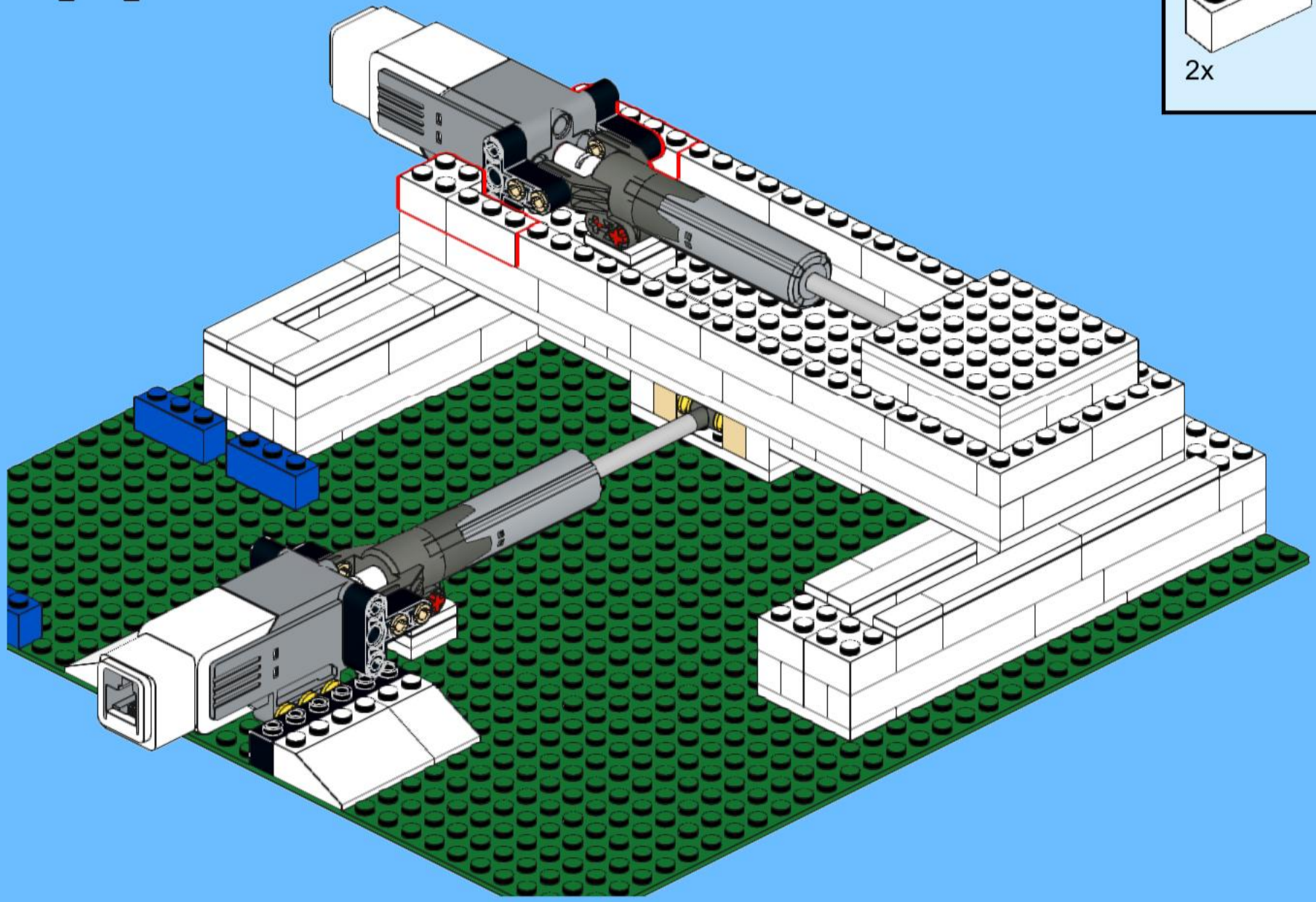

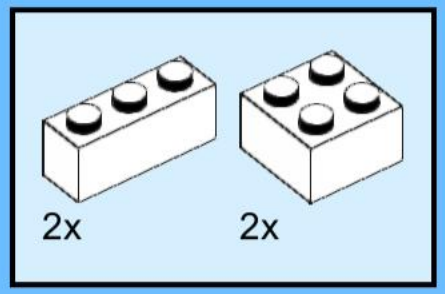

45

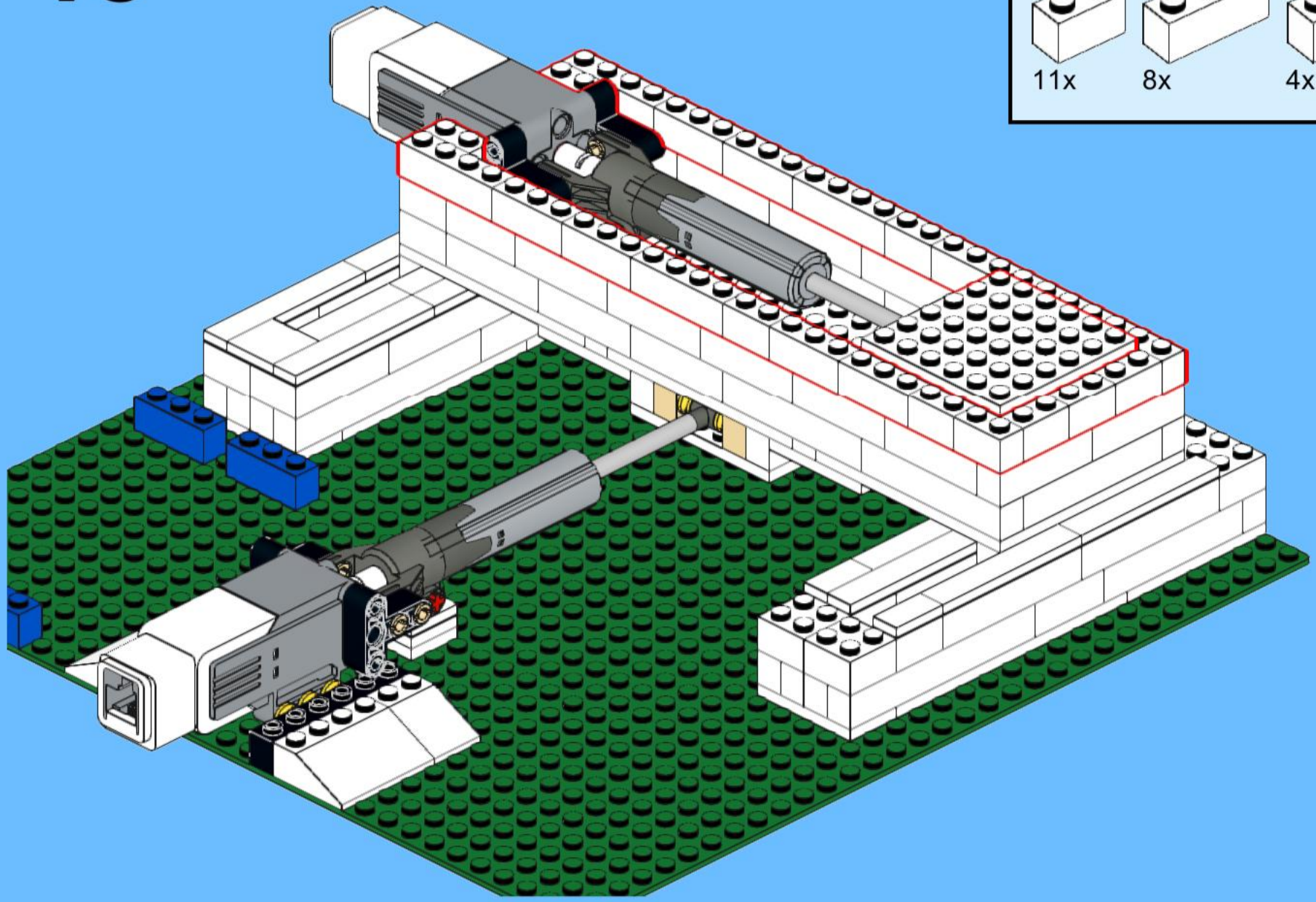

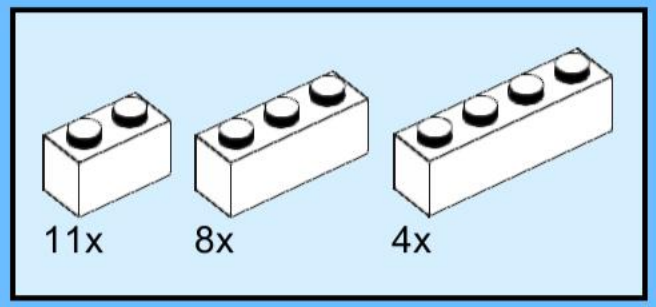

46

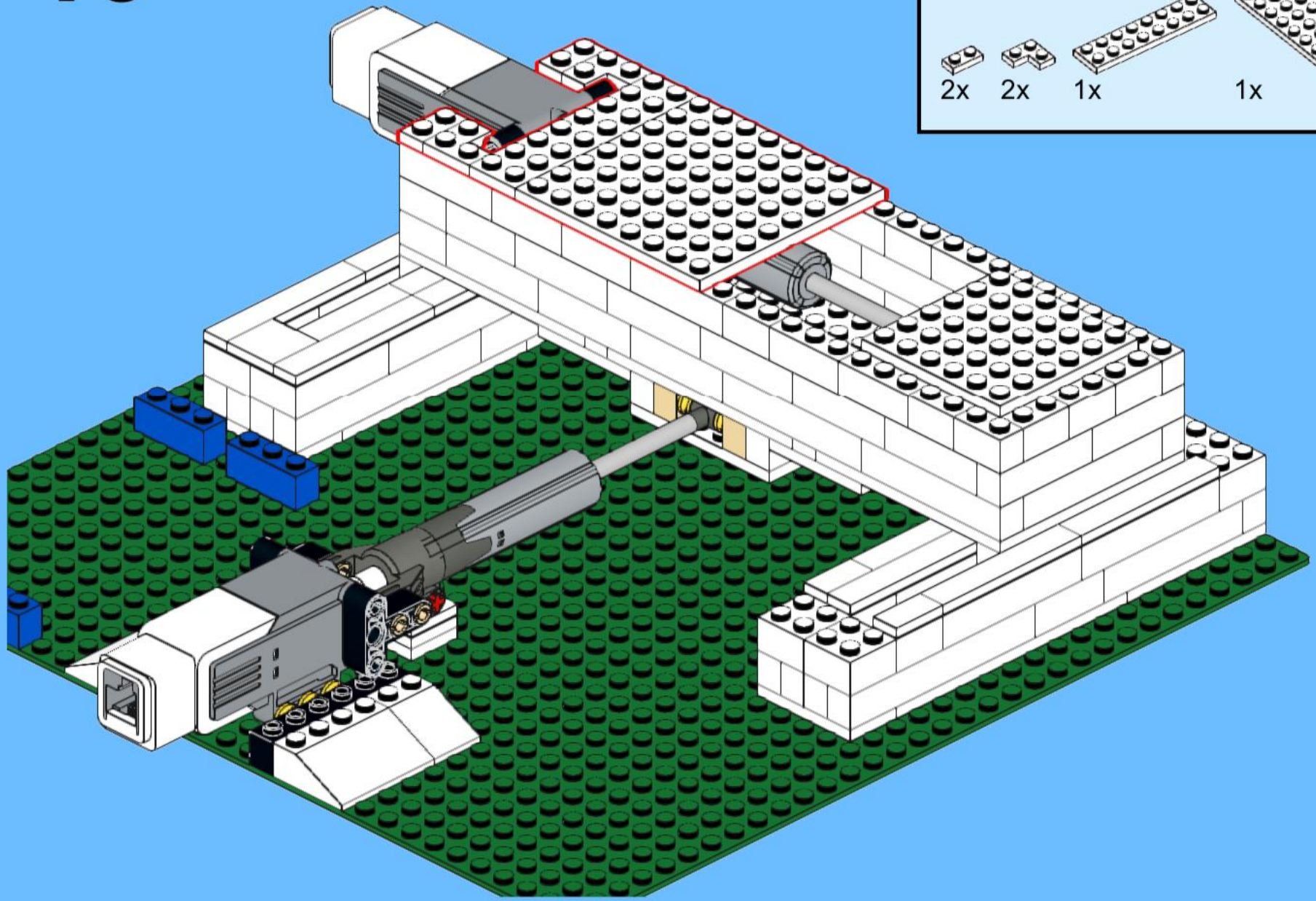

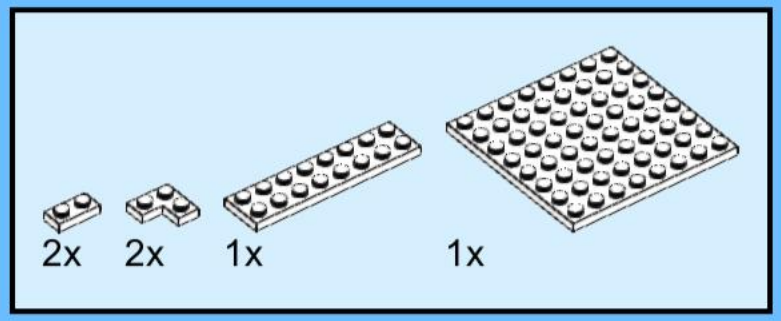

47

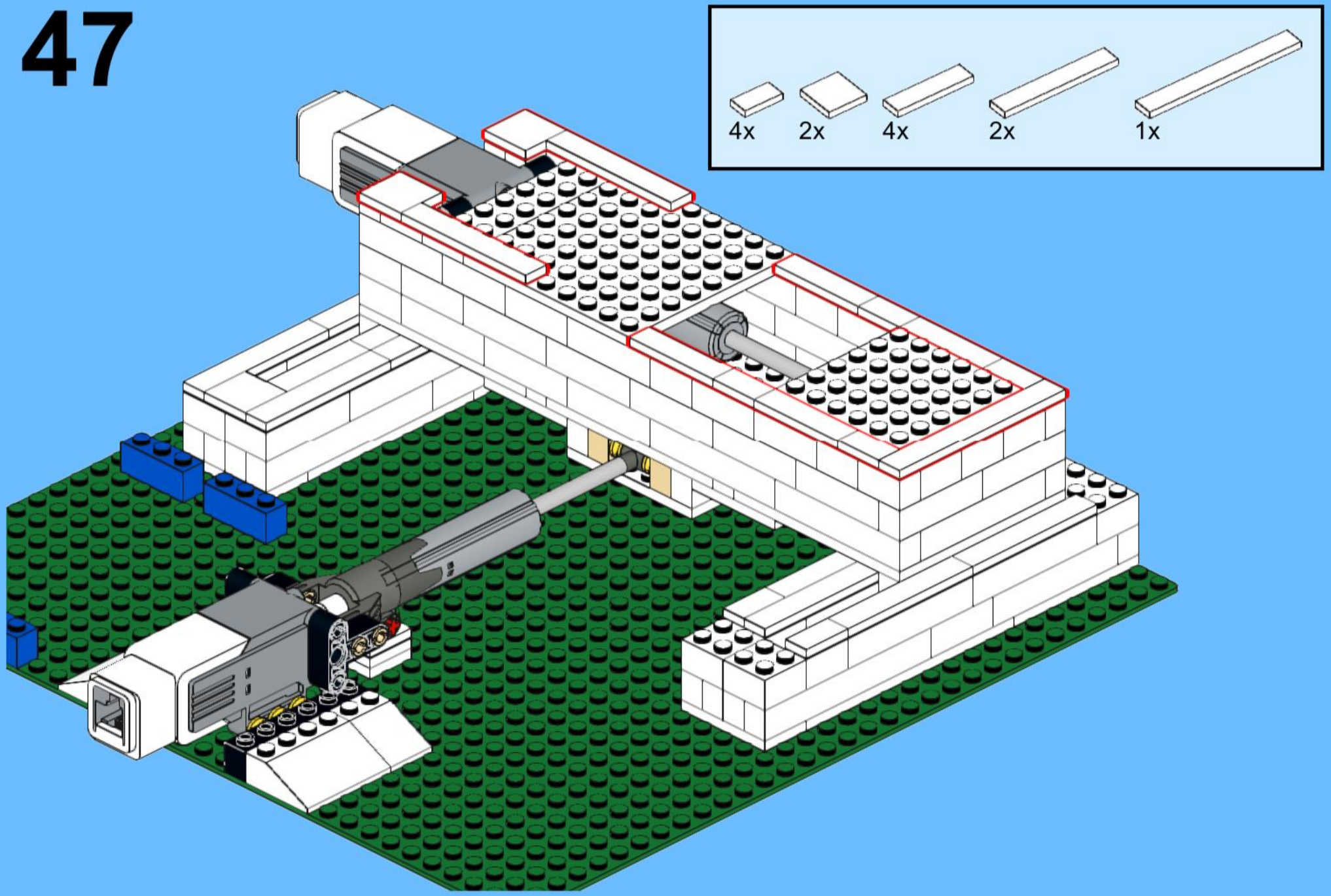

48

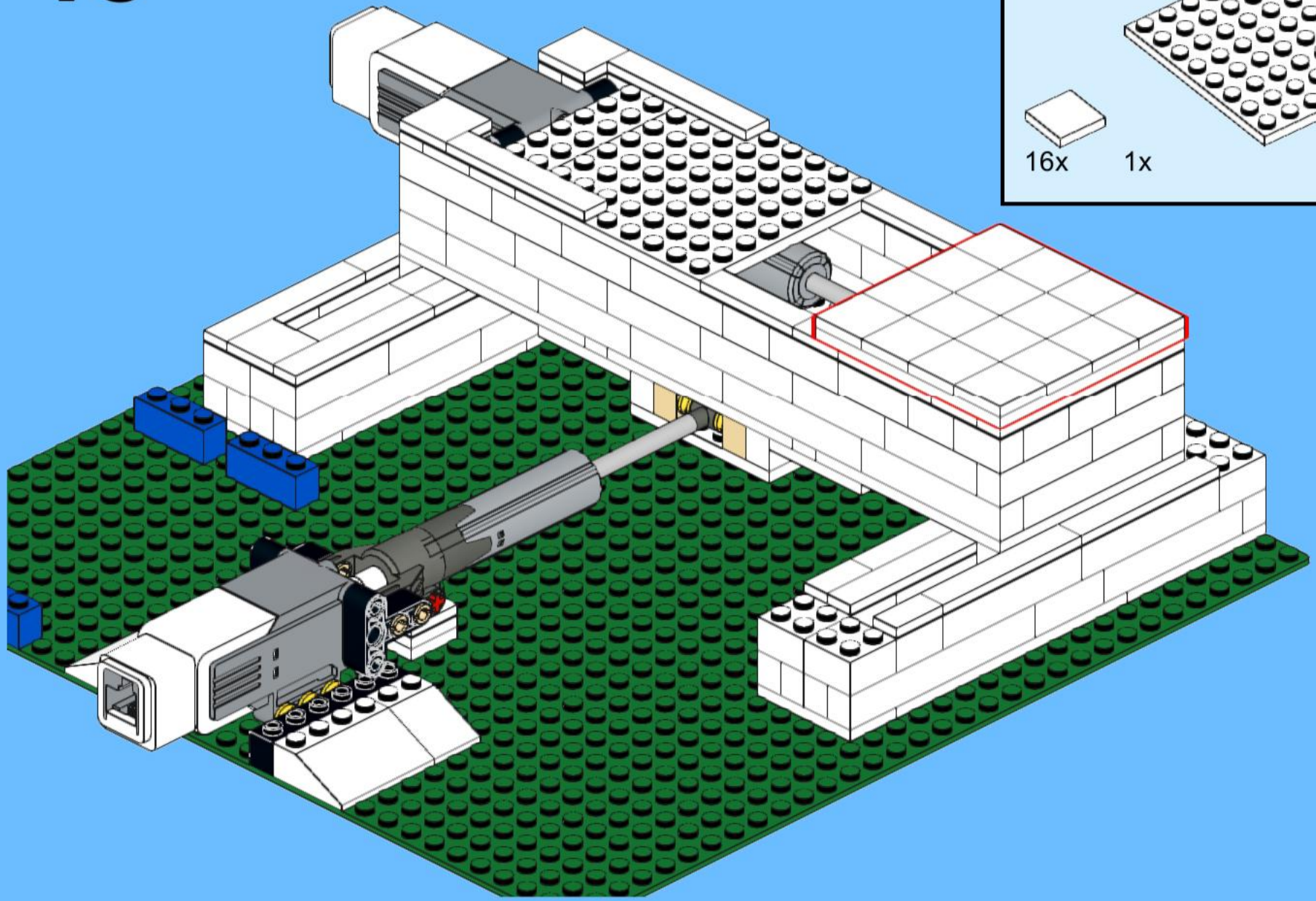

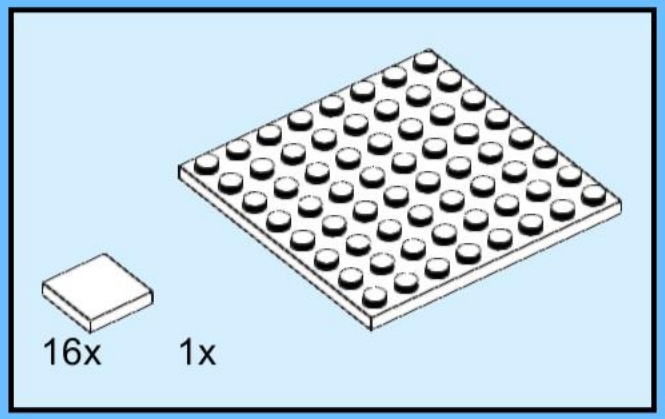

49

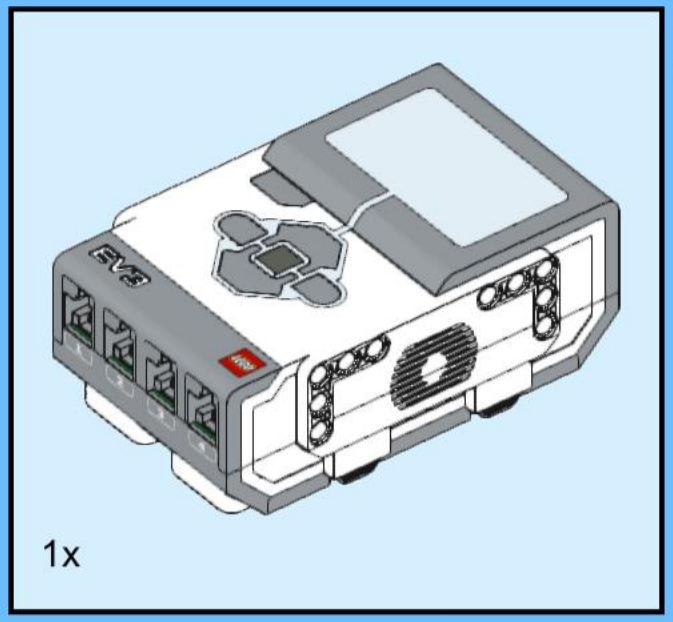

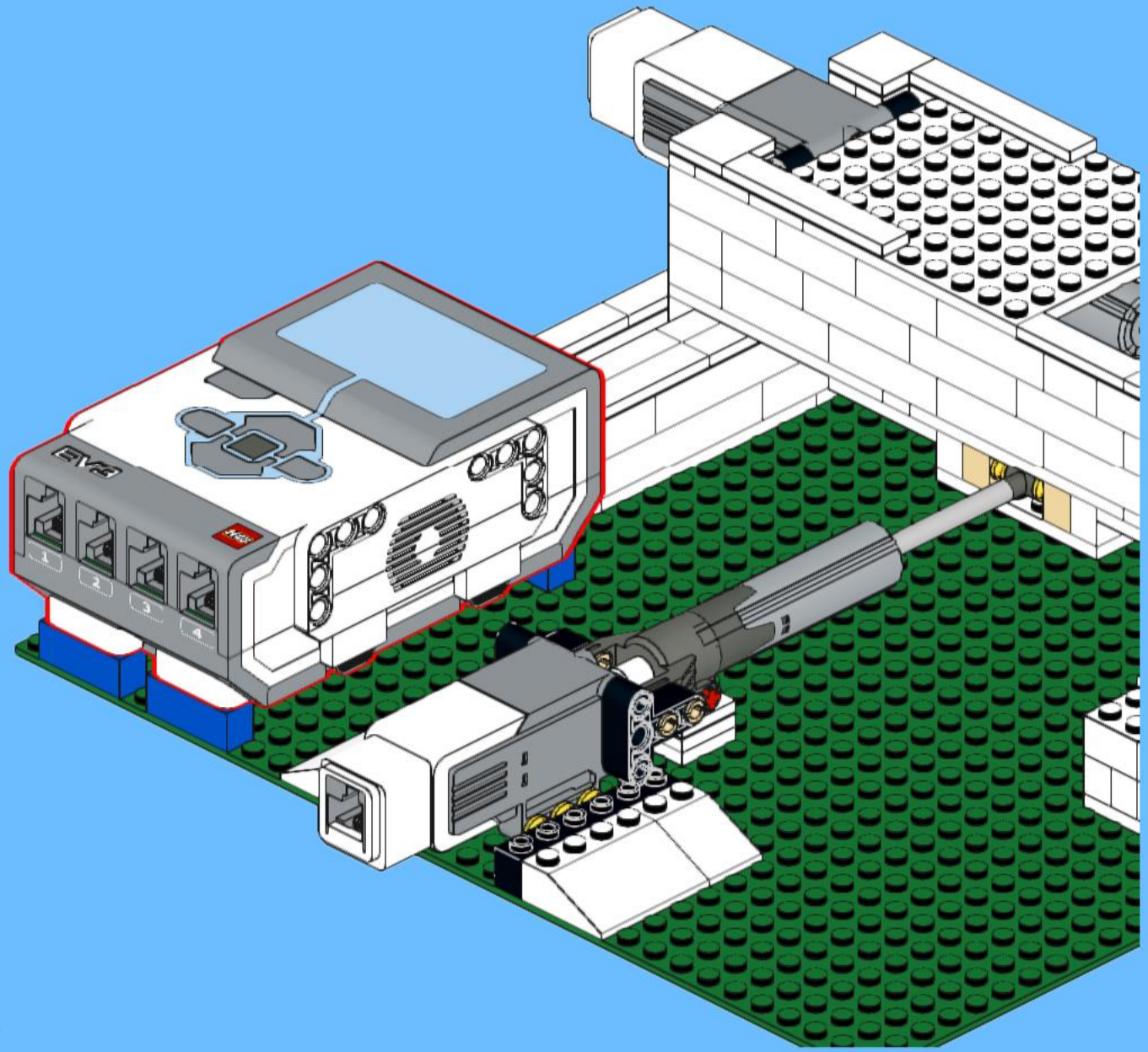

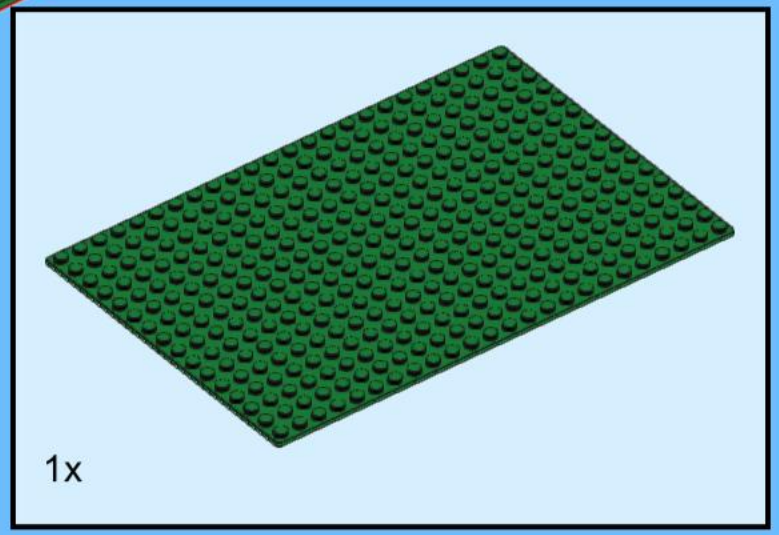
1x

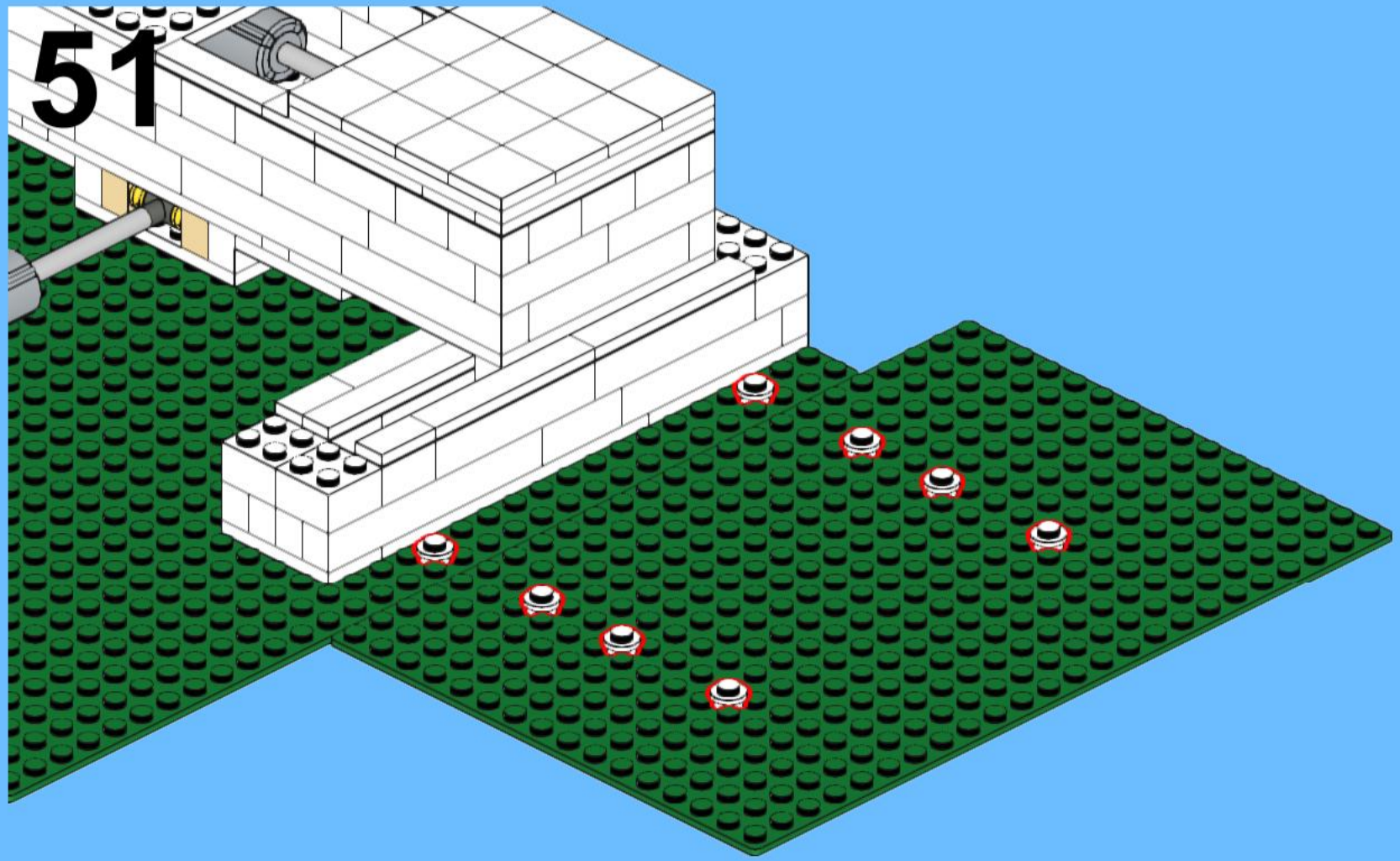
51

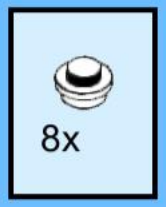
8x

52

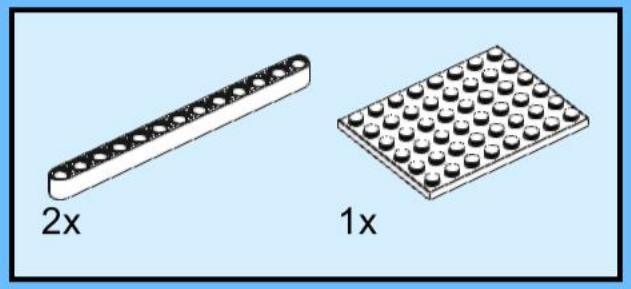

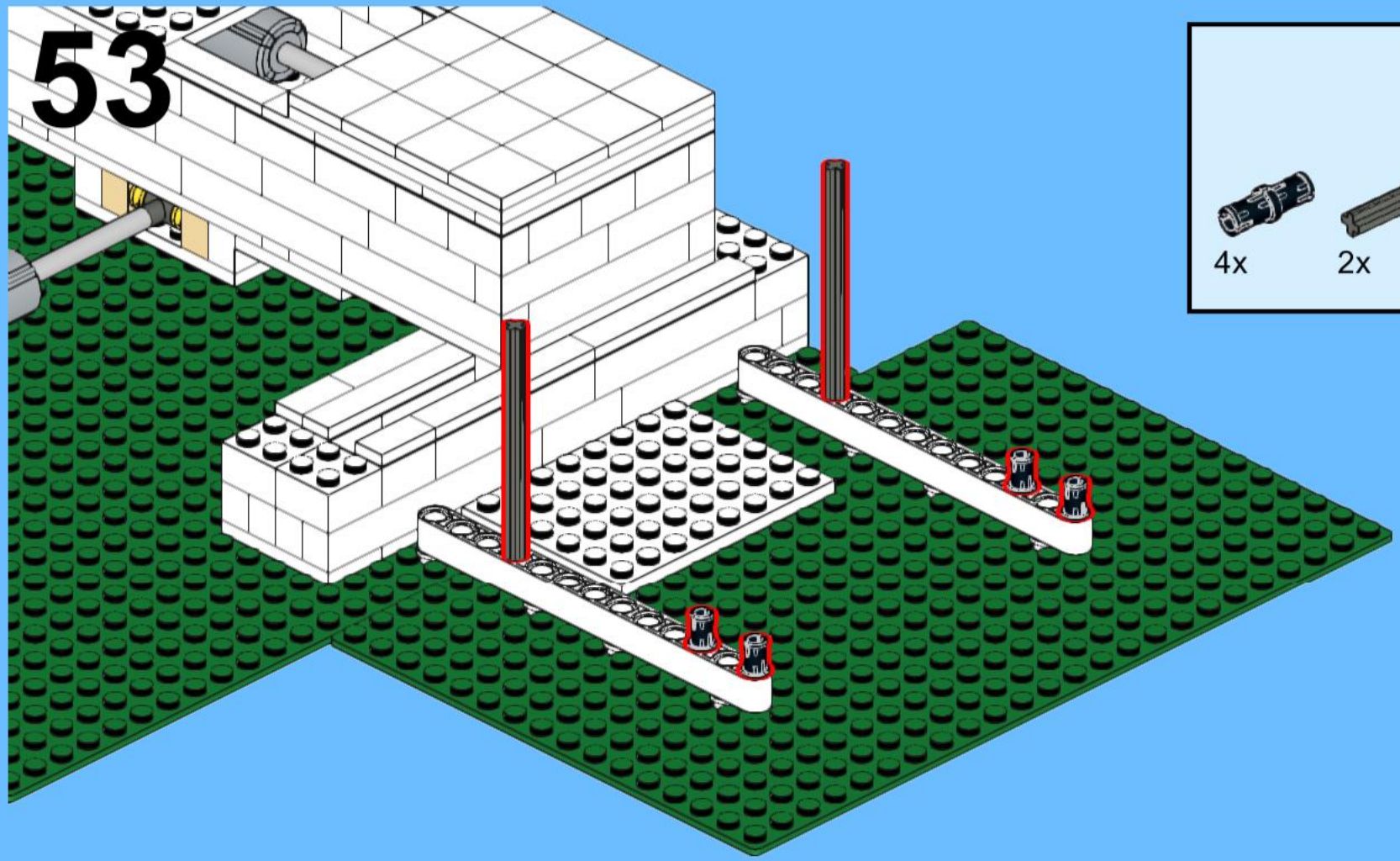
53

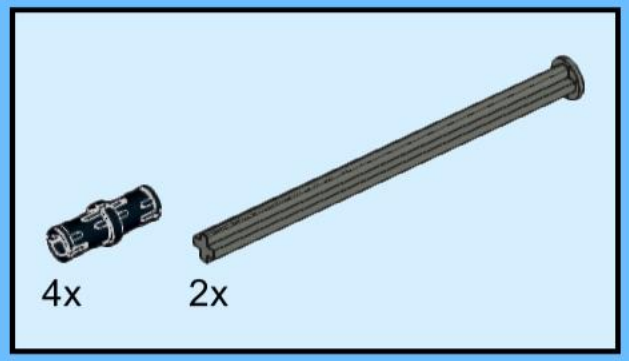
4x
2x

1:1

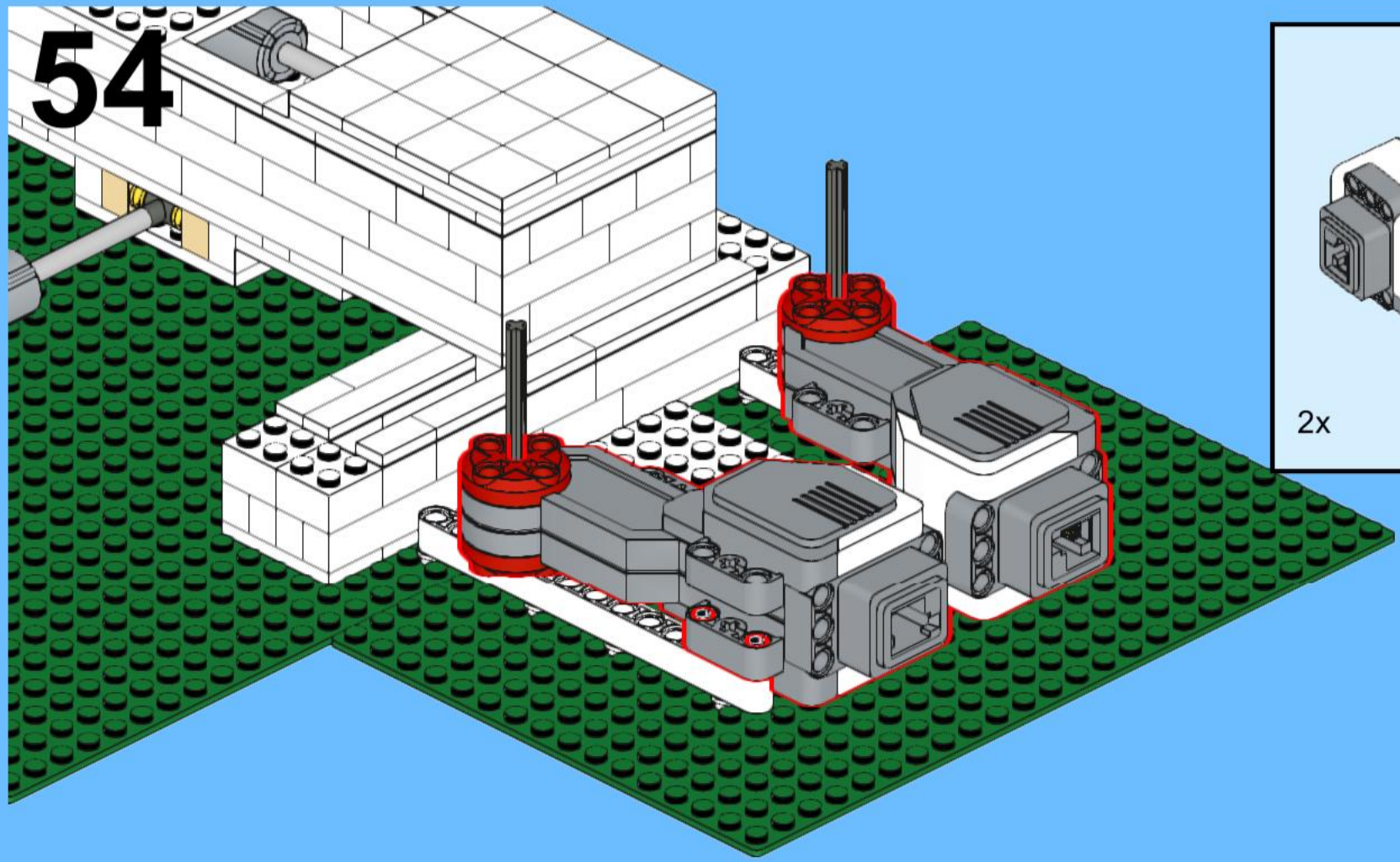
54

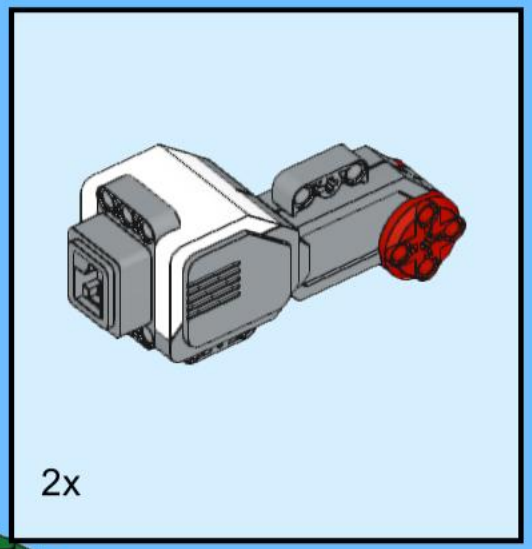
2x

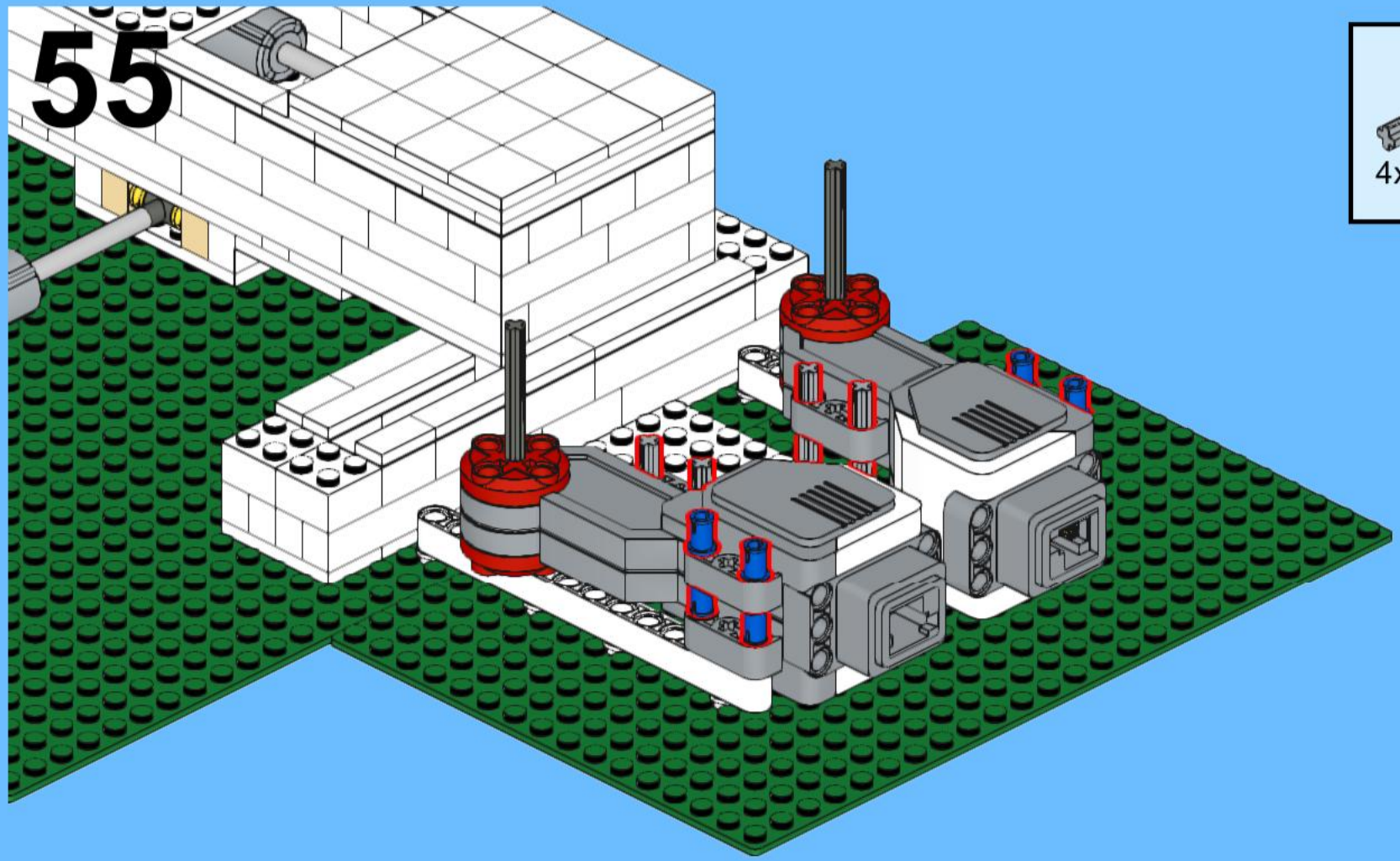
55

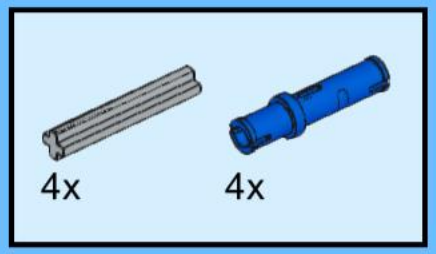
4x
4x

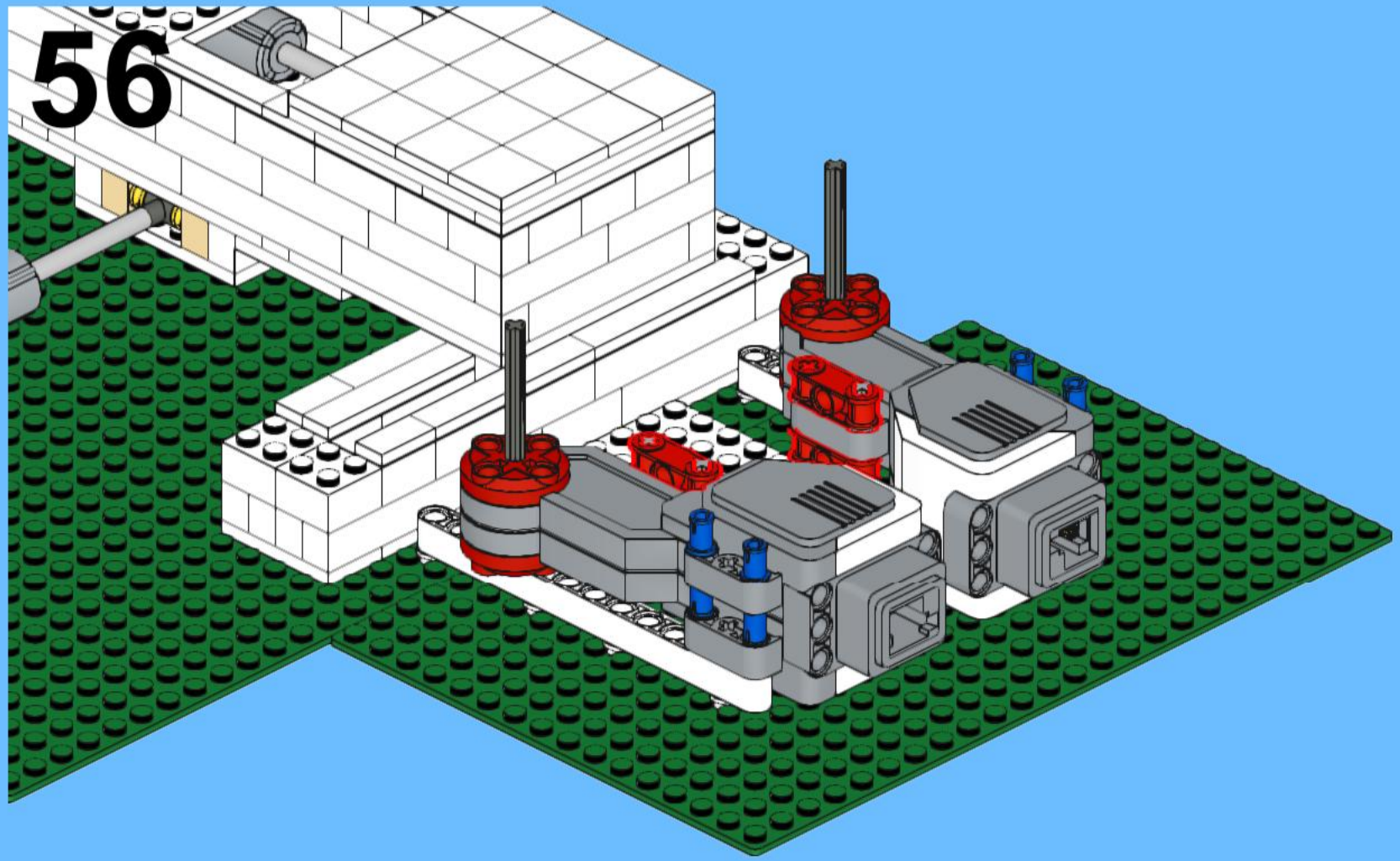
56

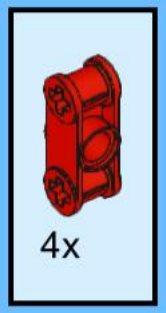
4x

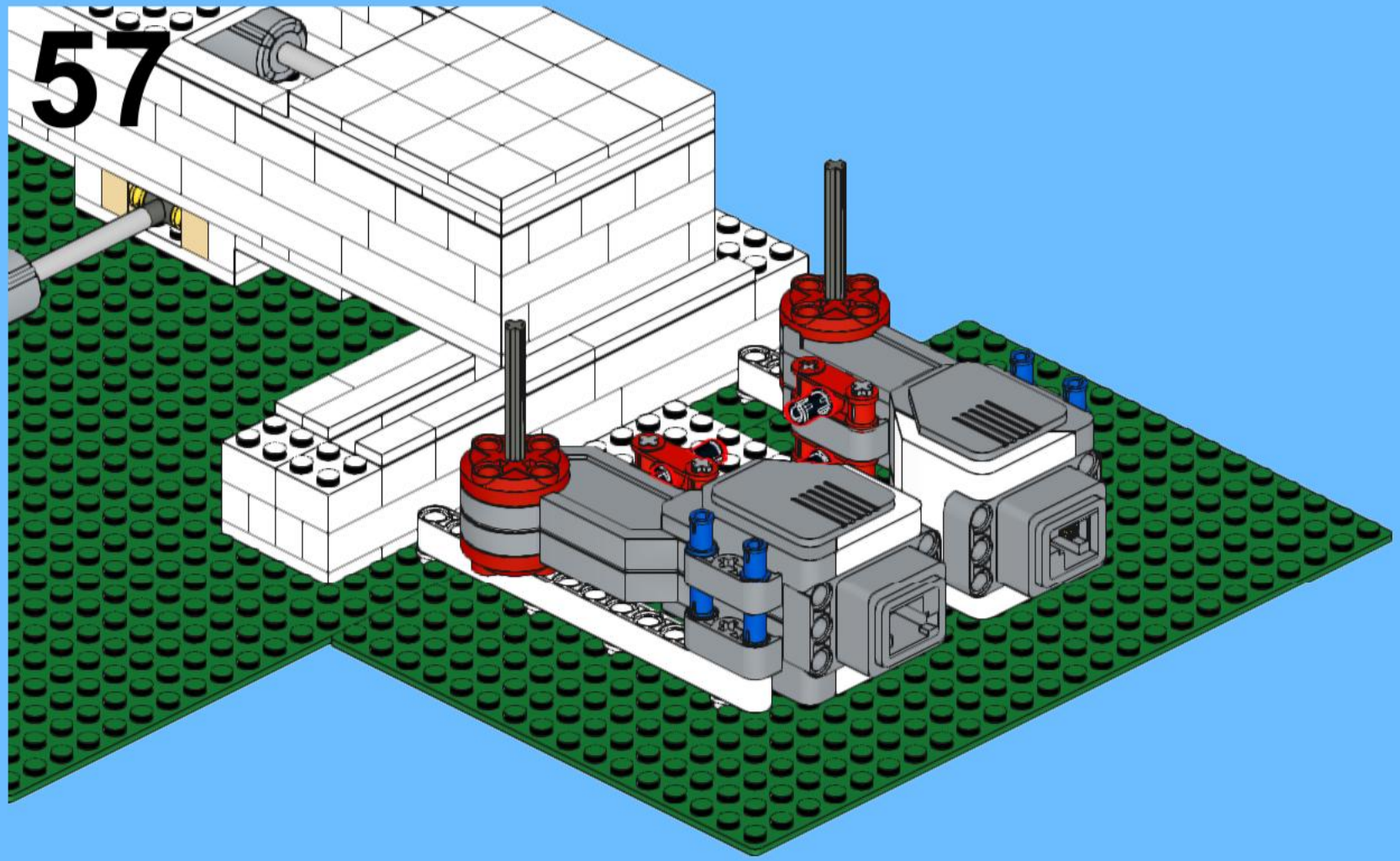
57

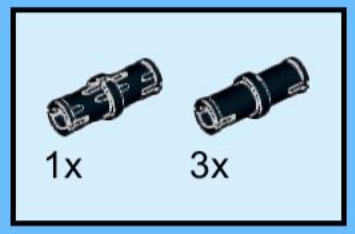
1x
3x

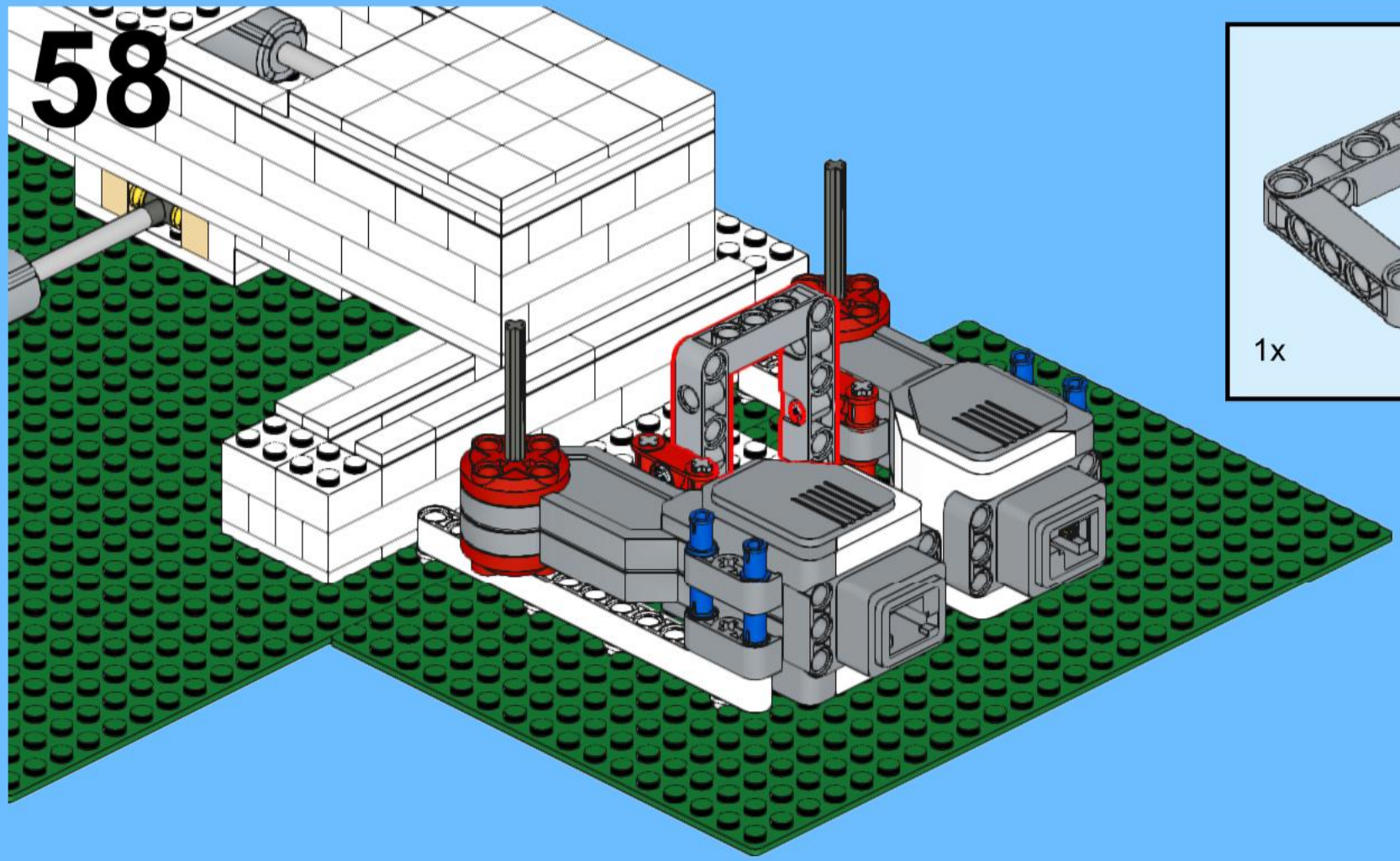
58

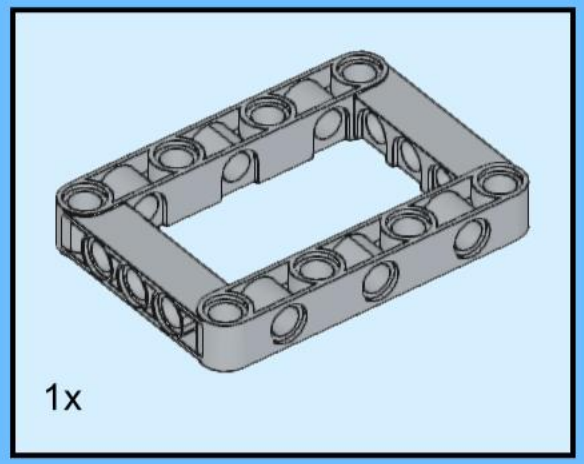
1x

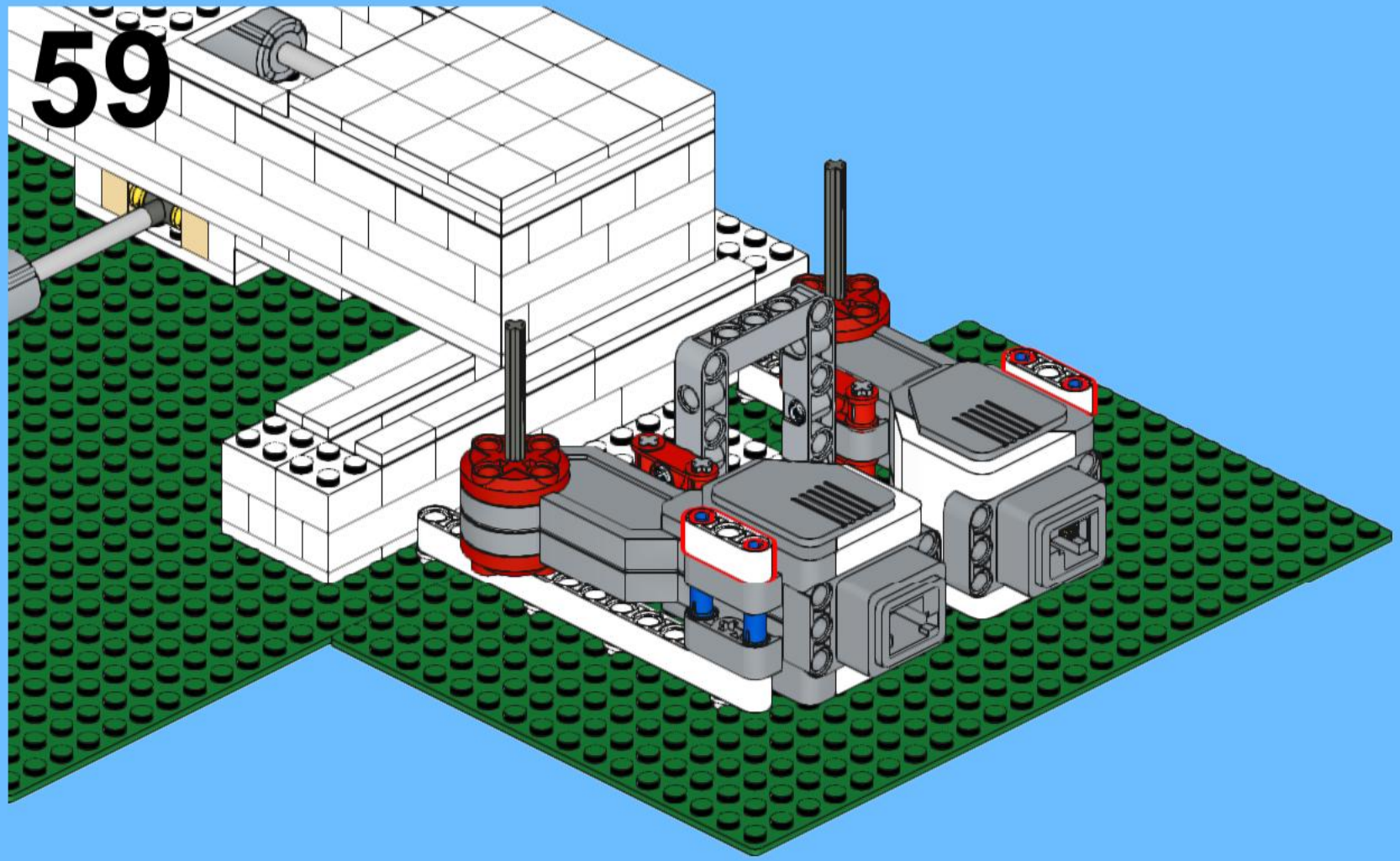
59

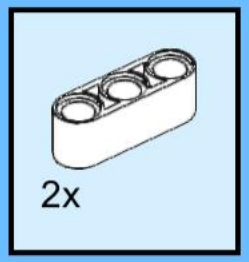
2x

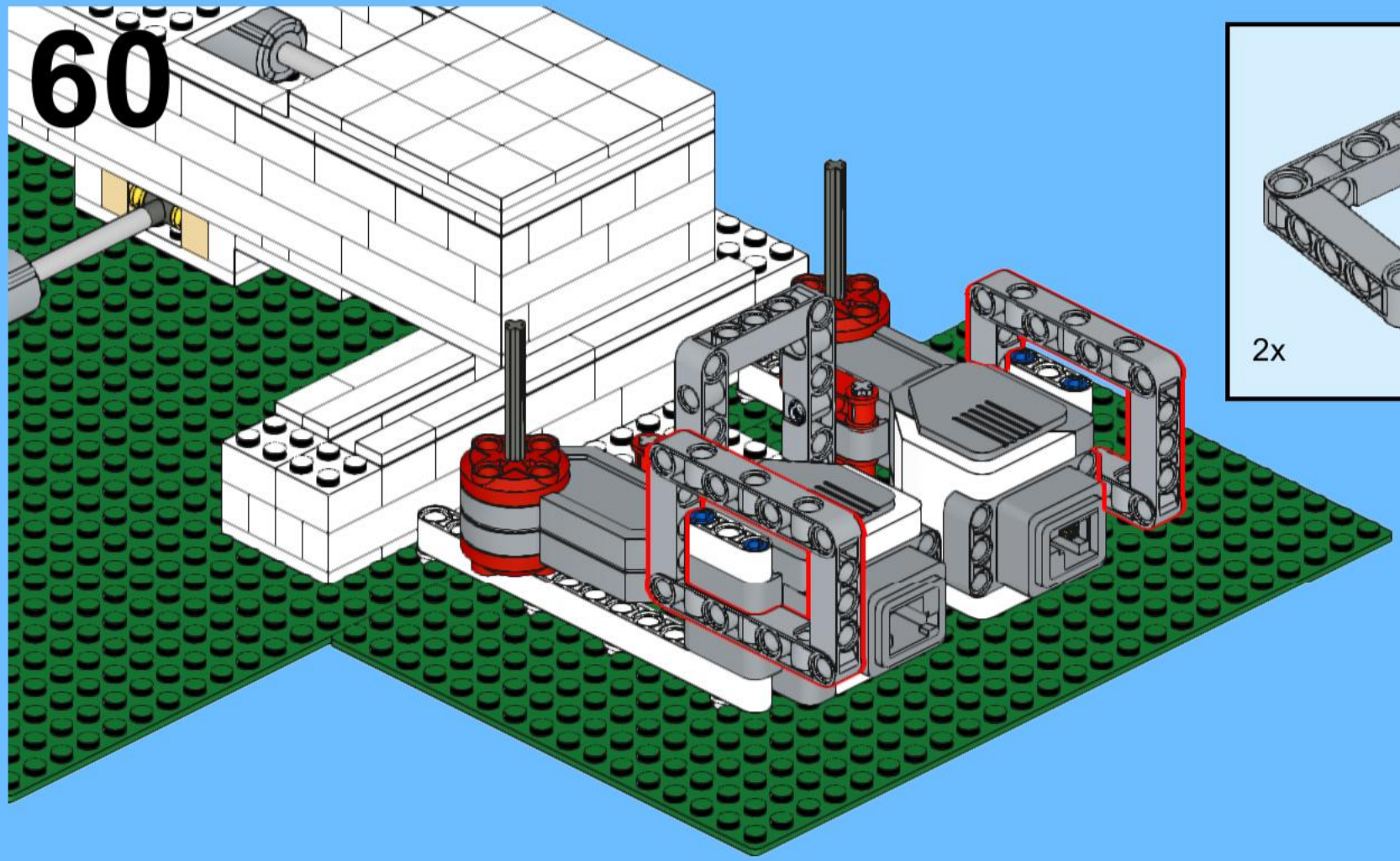
60

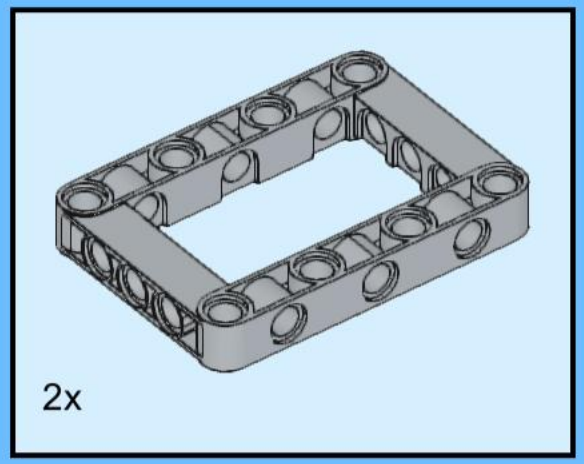
2x

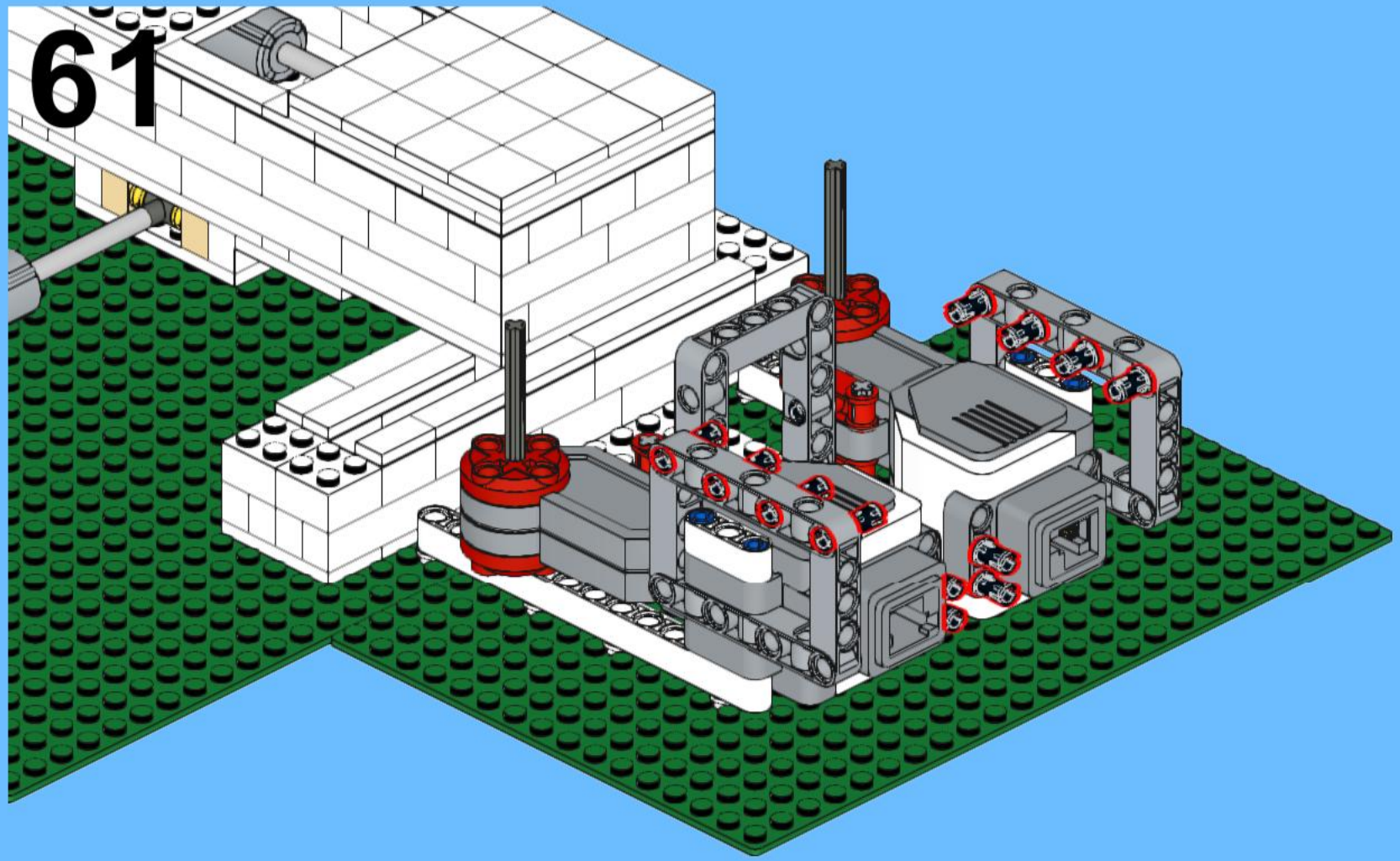
61

12x

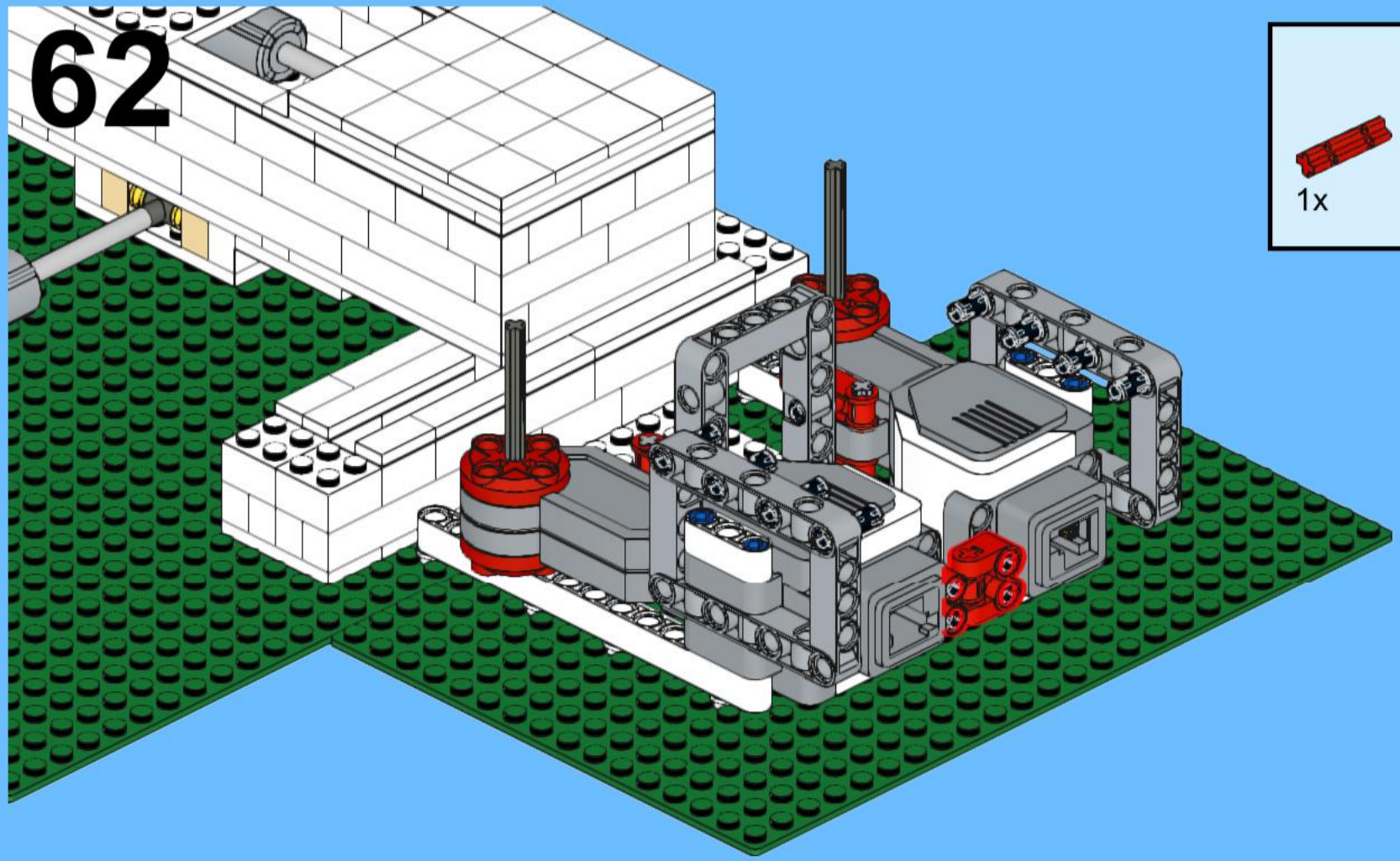
62

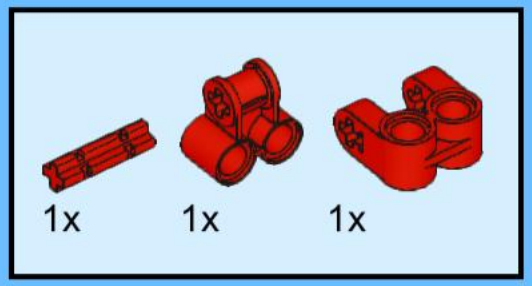
1x
1x
1x

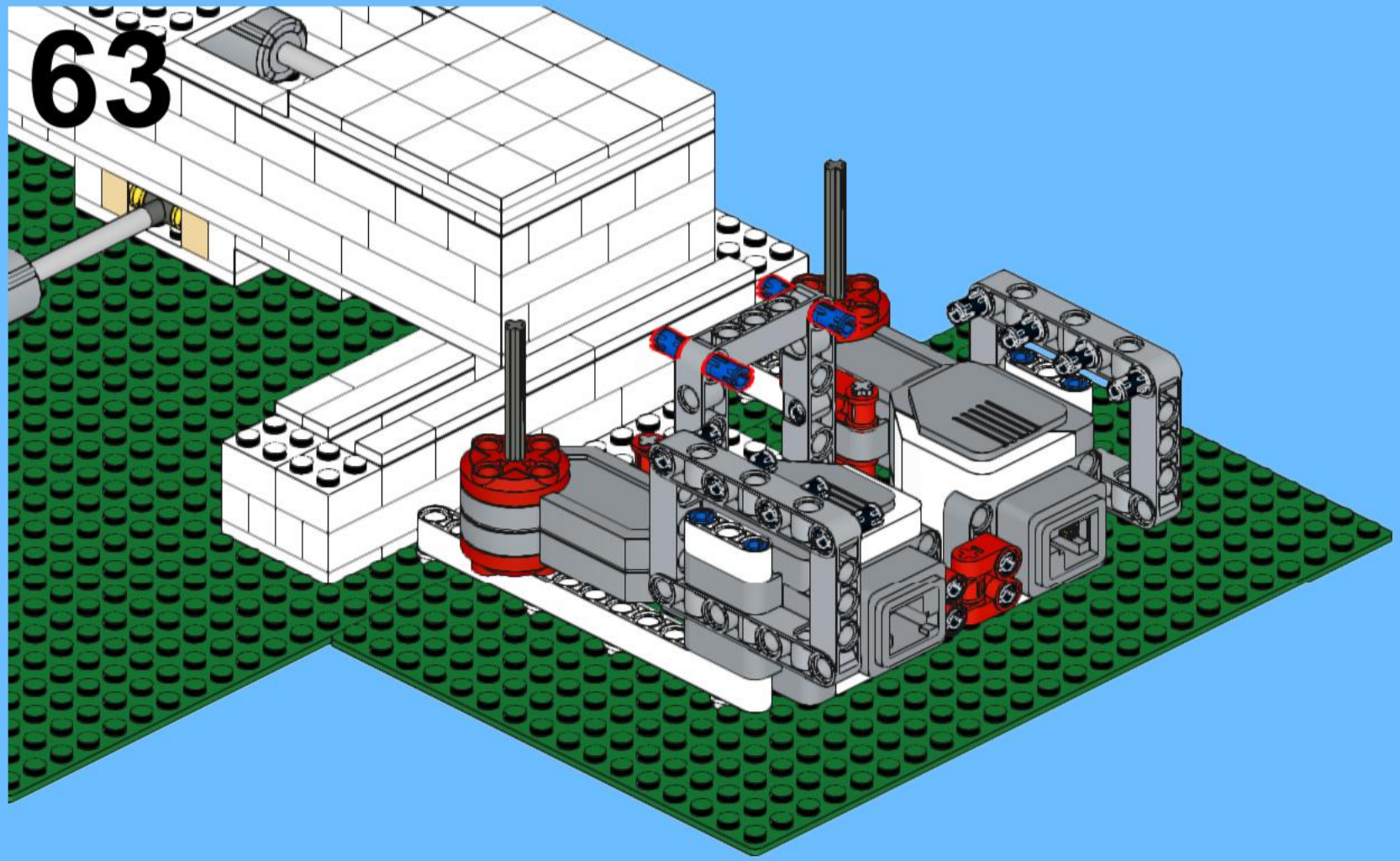
63

2x

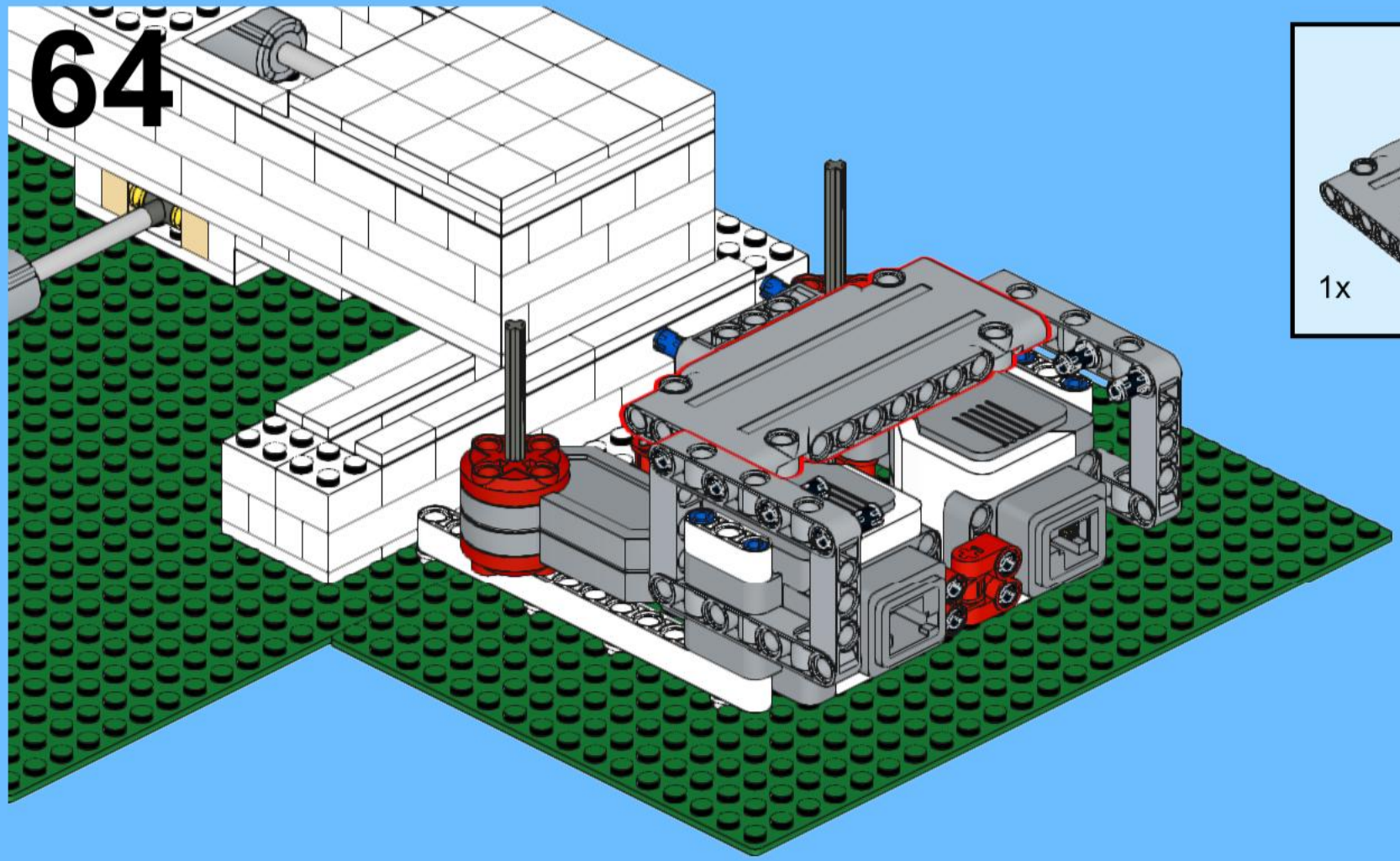
64

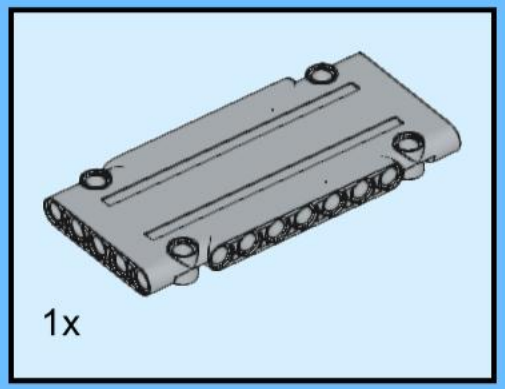
1x

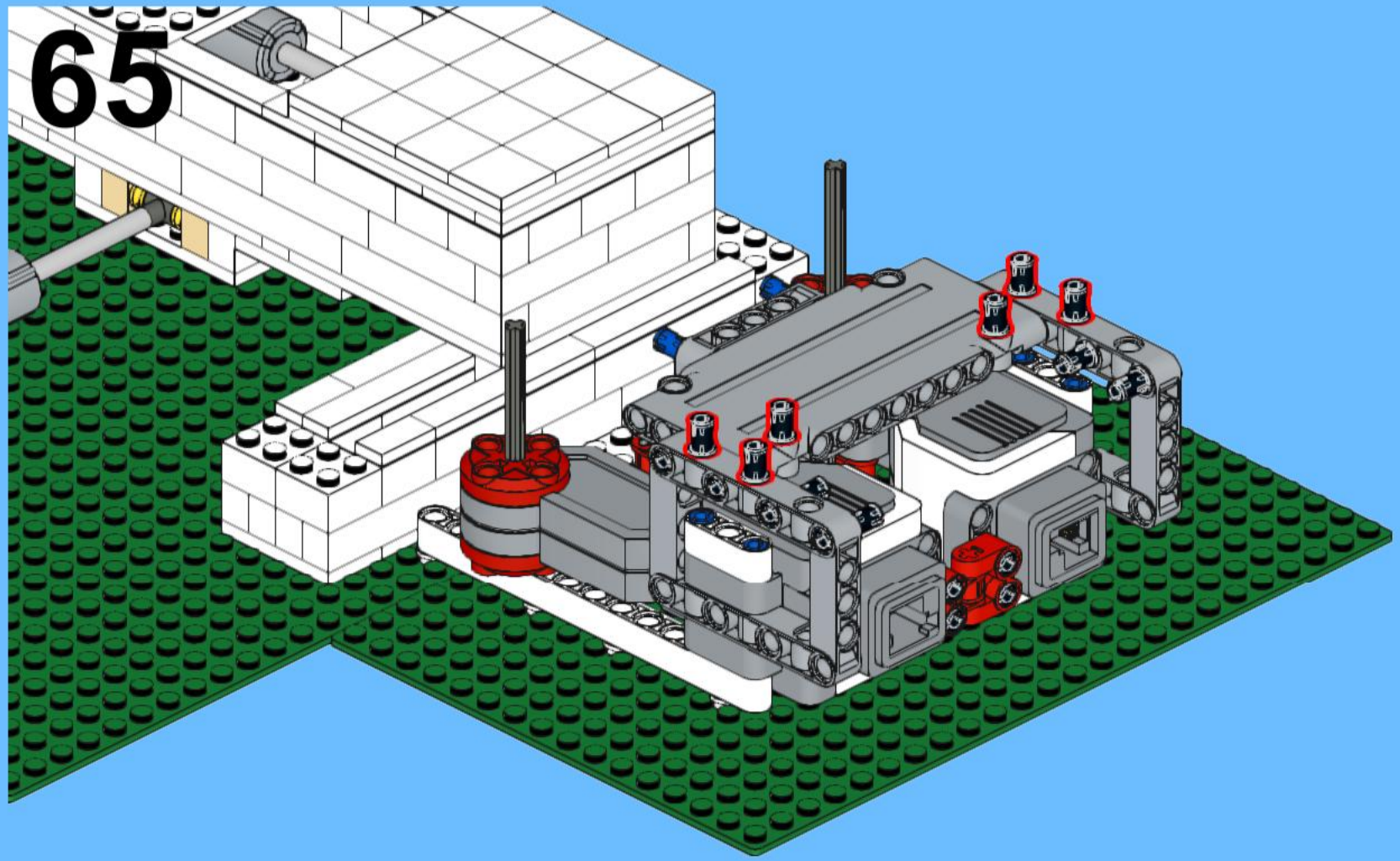
65

6x

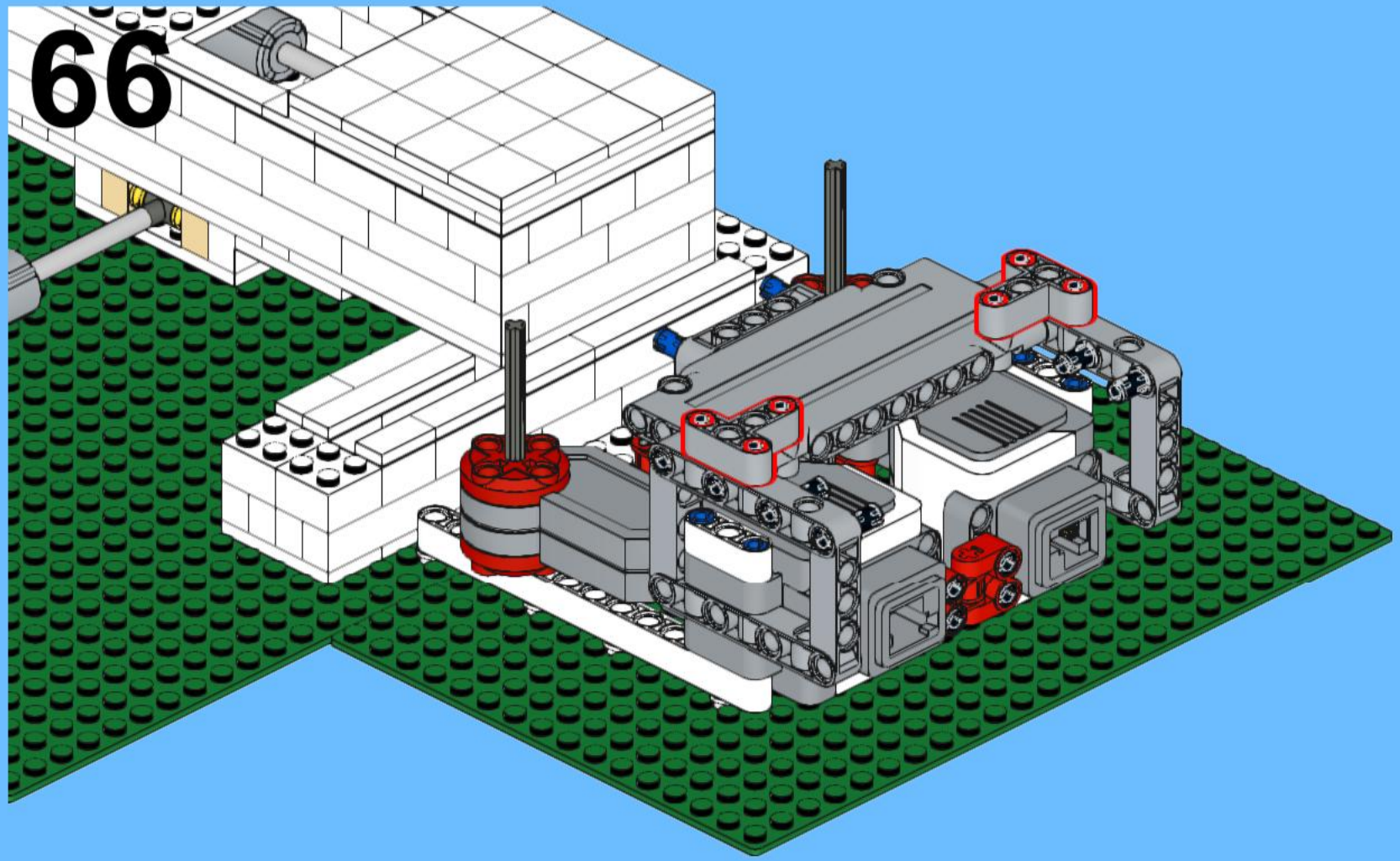
66

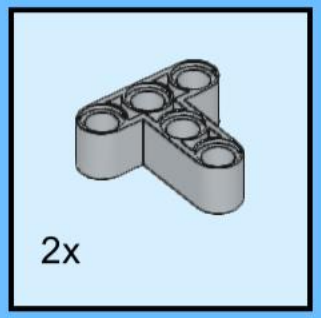
2x

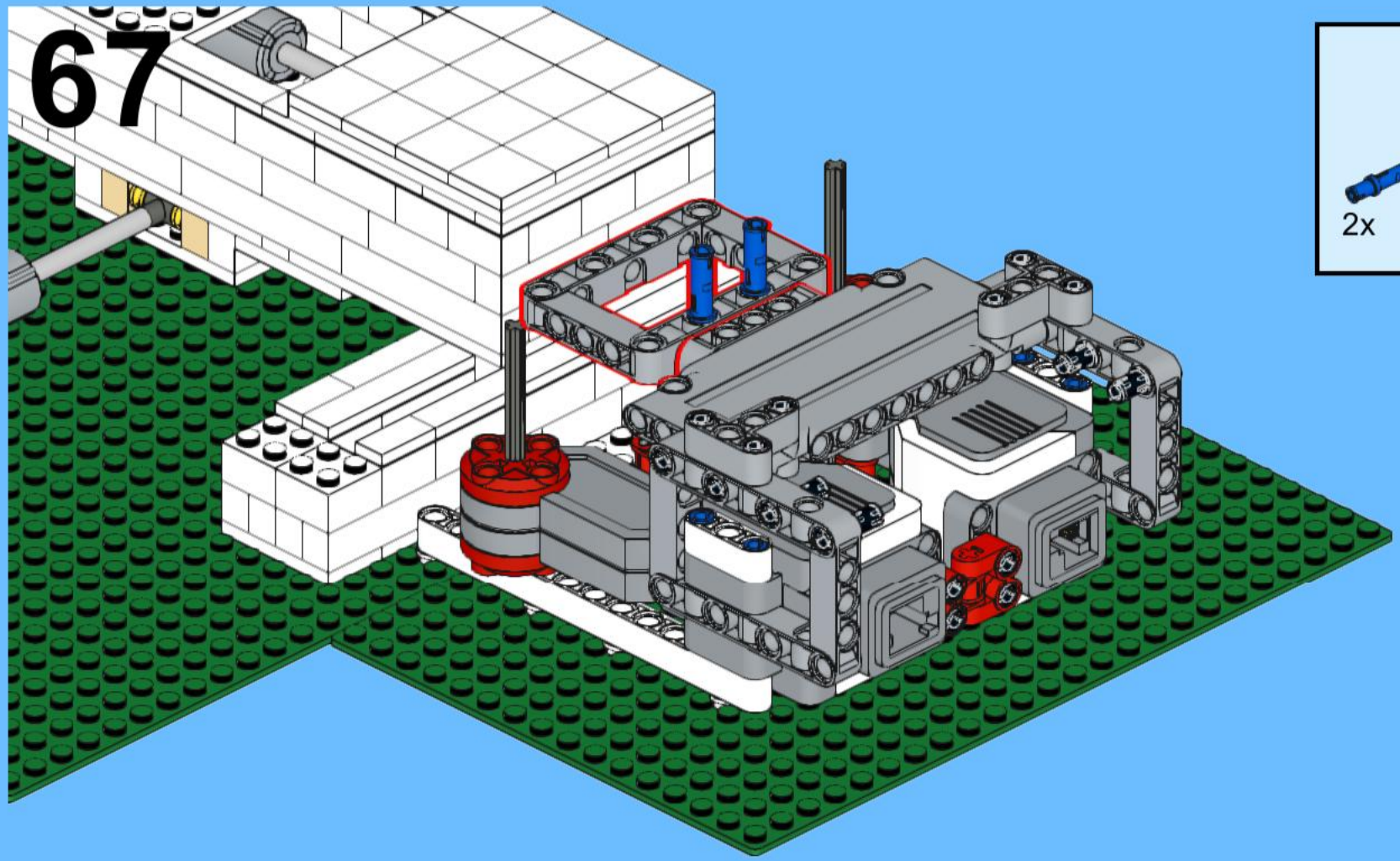
67

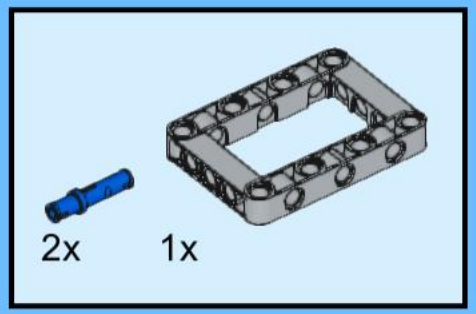
2x
1x

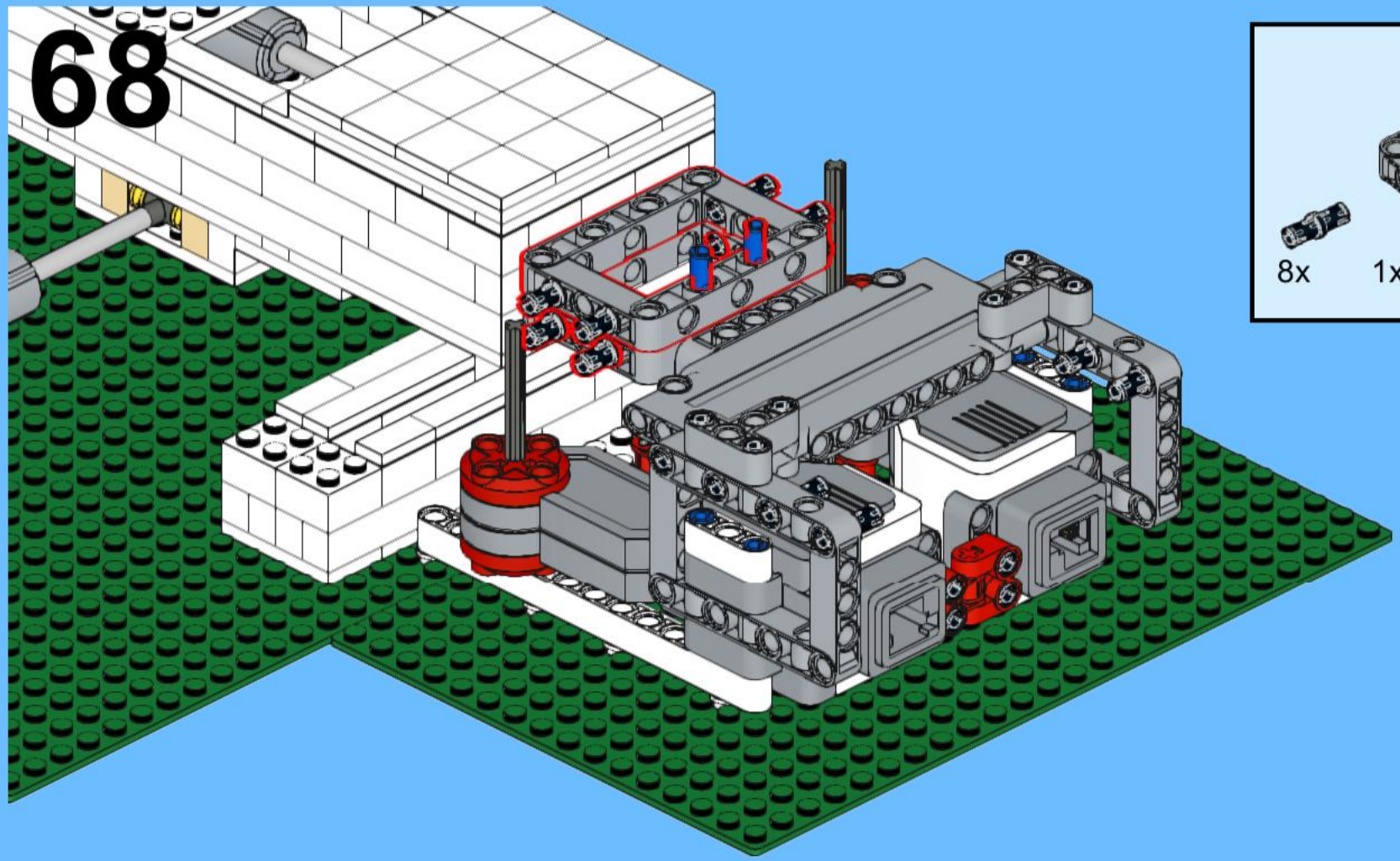

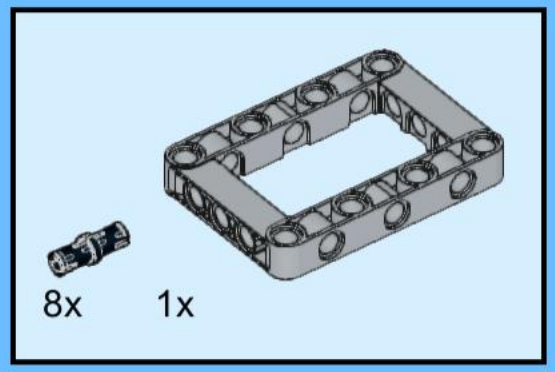
8x
1x

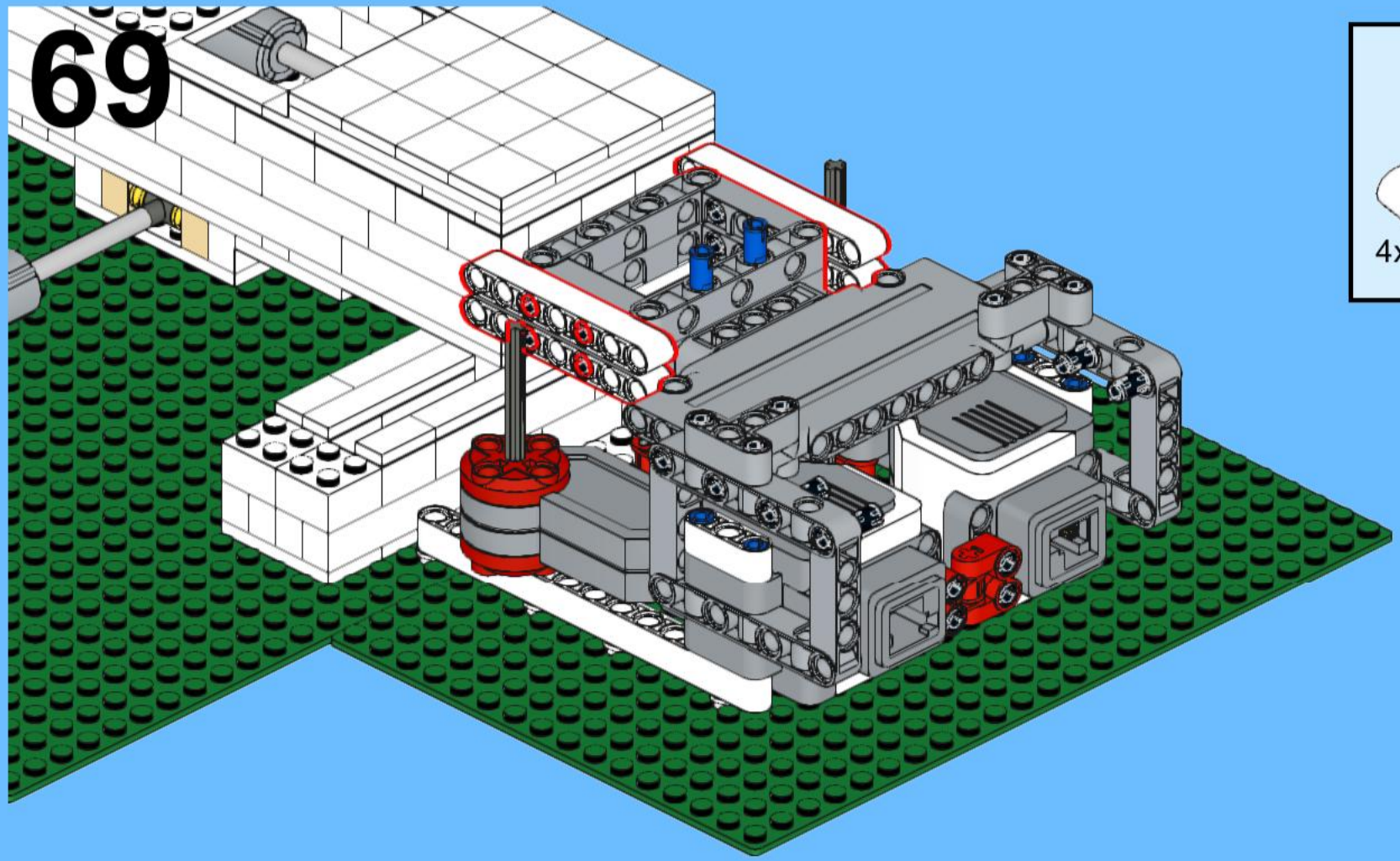
69

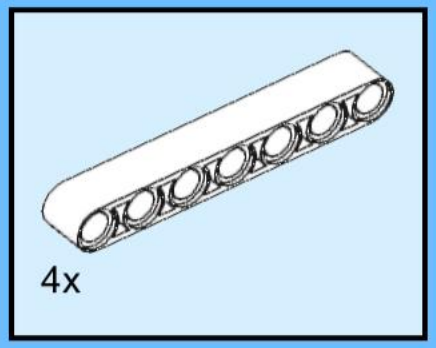
4x

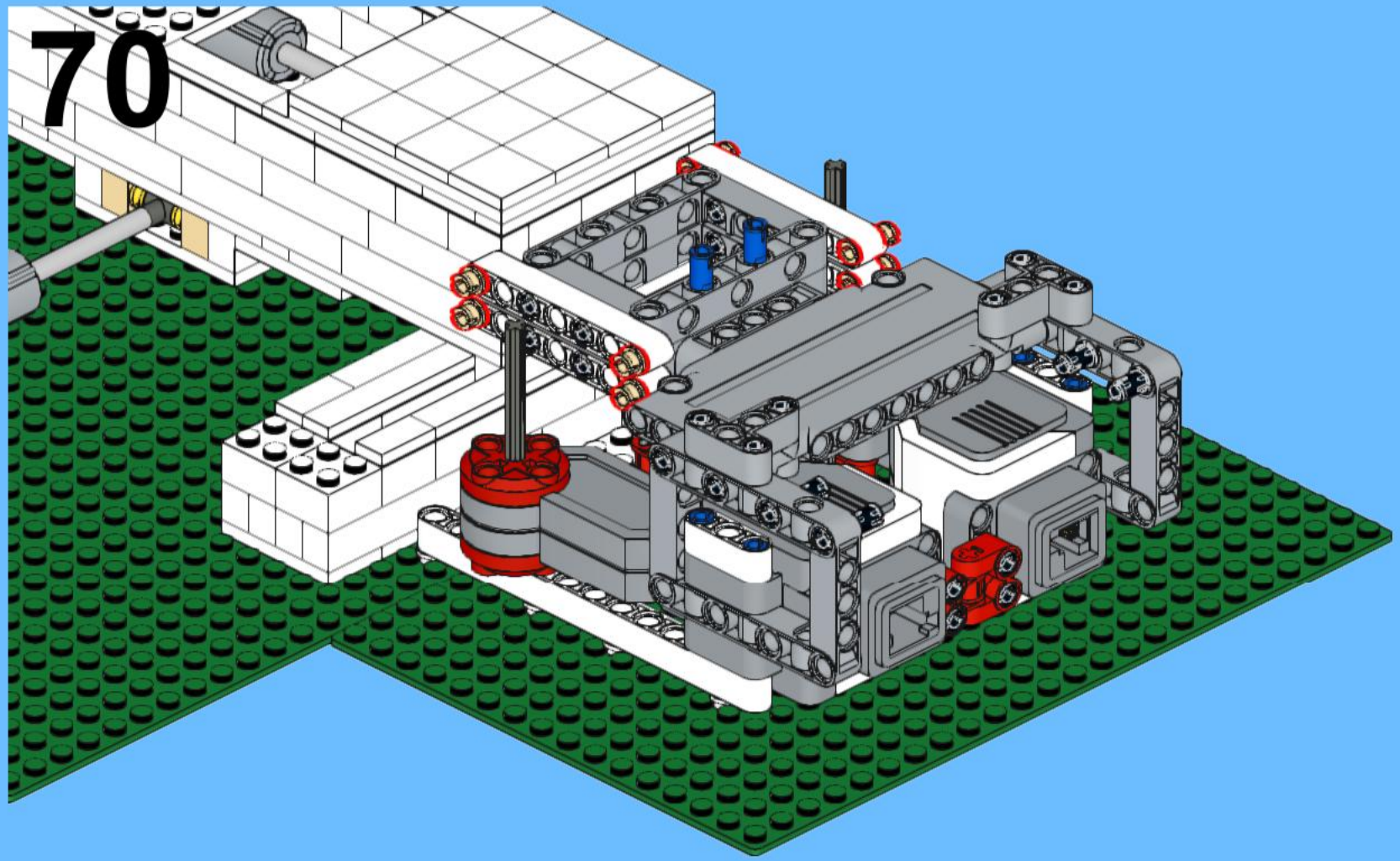

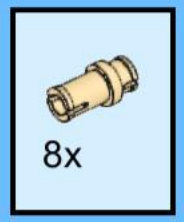
8x

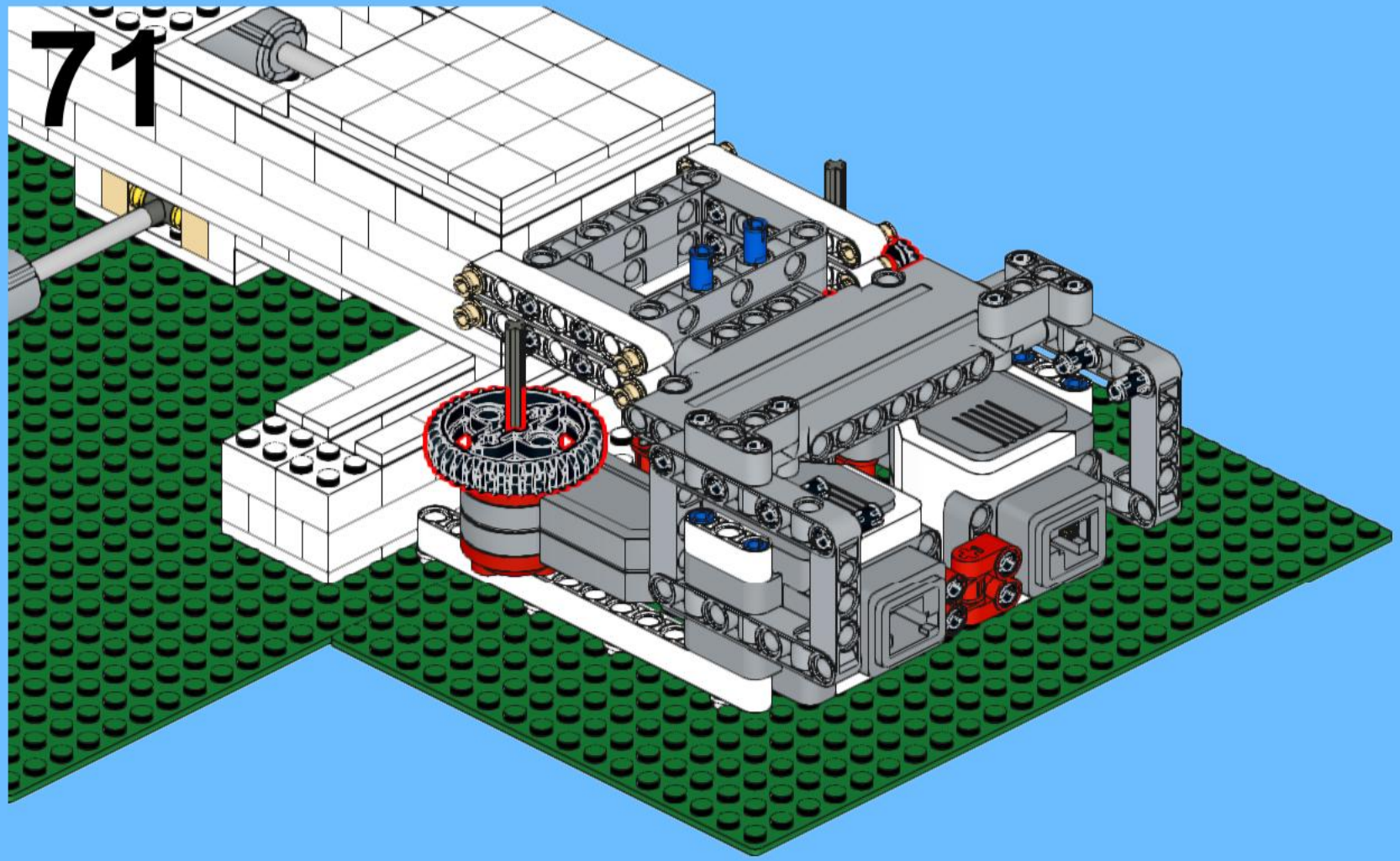

2x

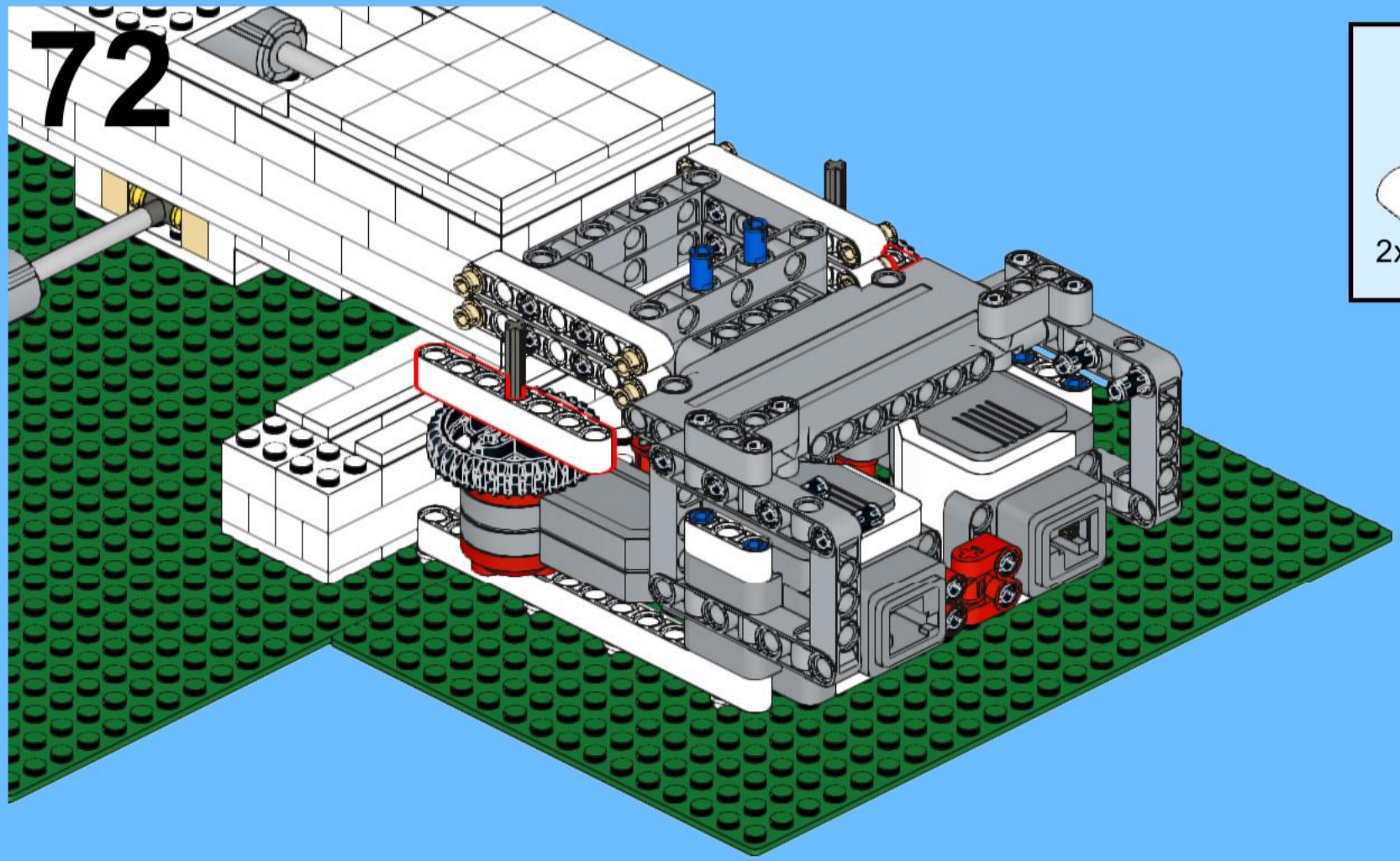

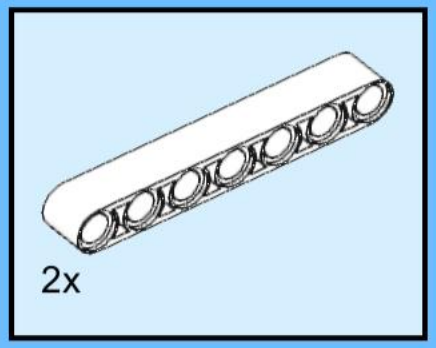
2x

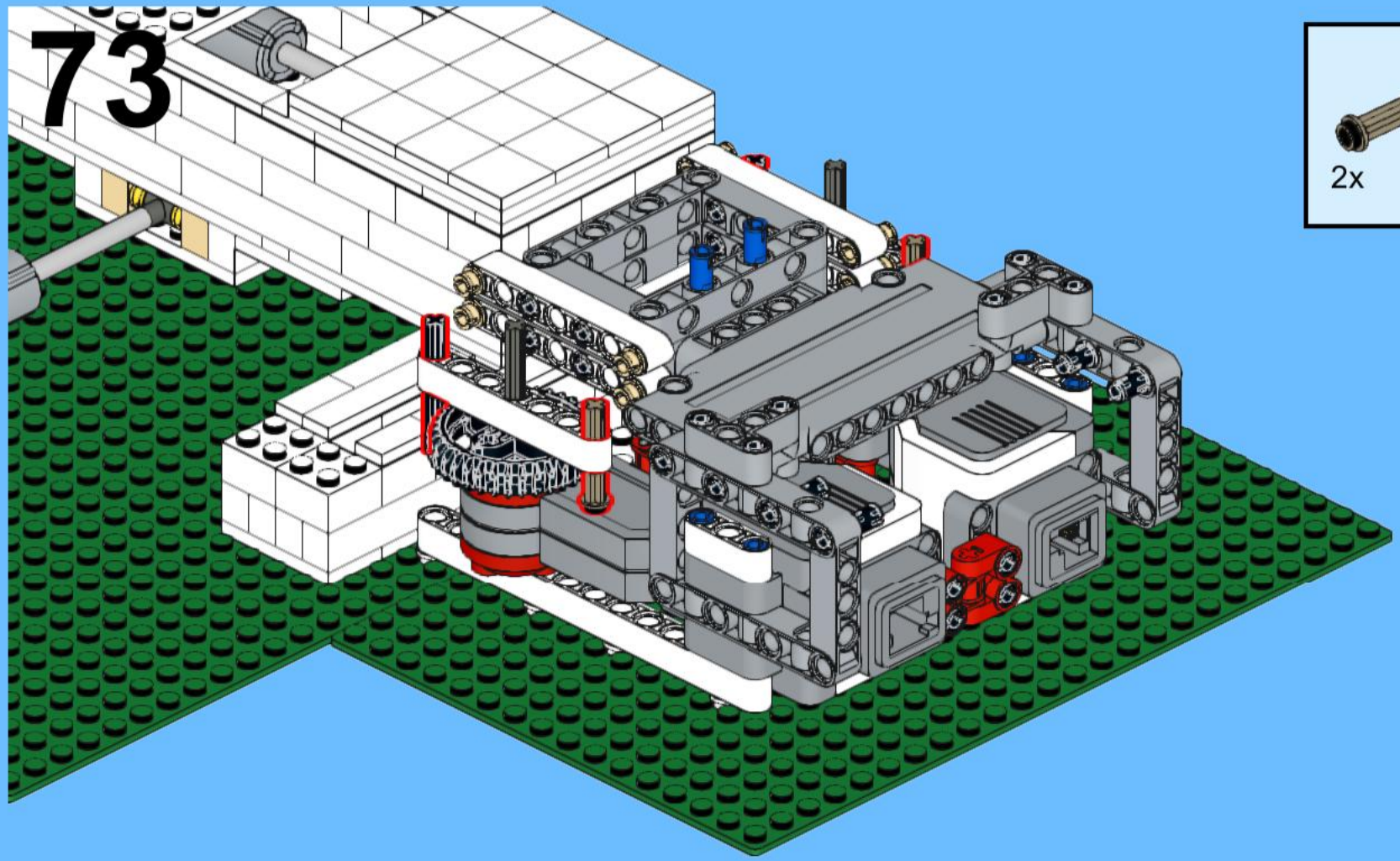

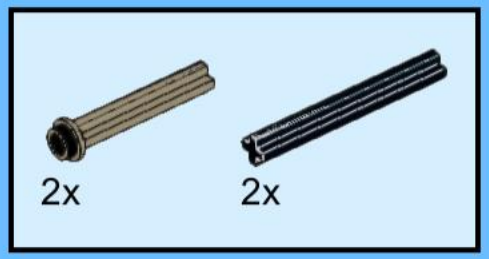
2x
2x

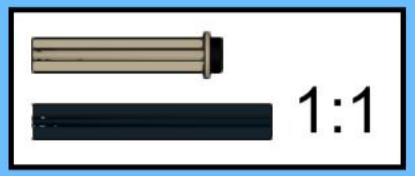
1:1

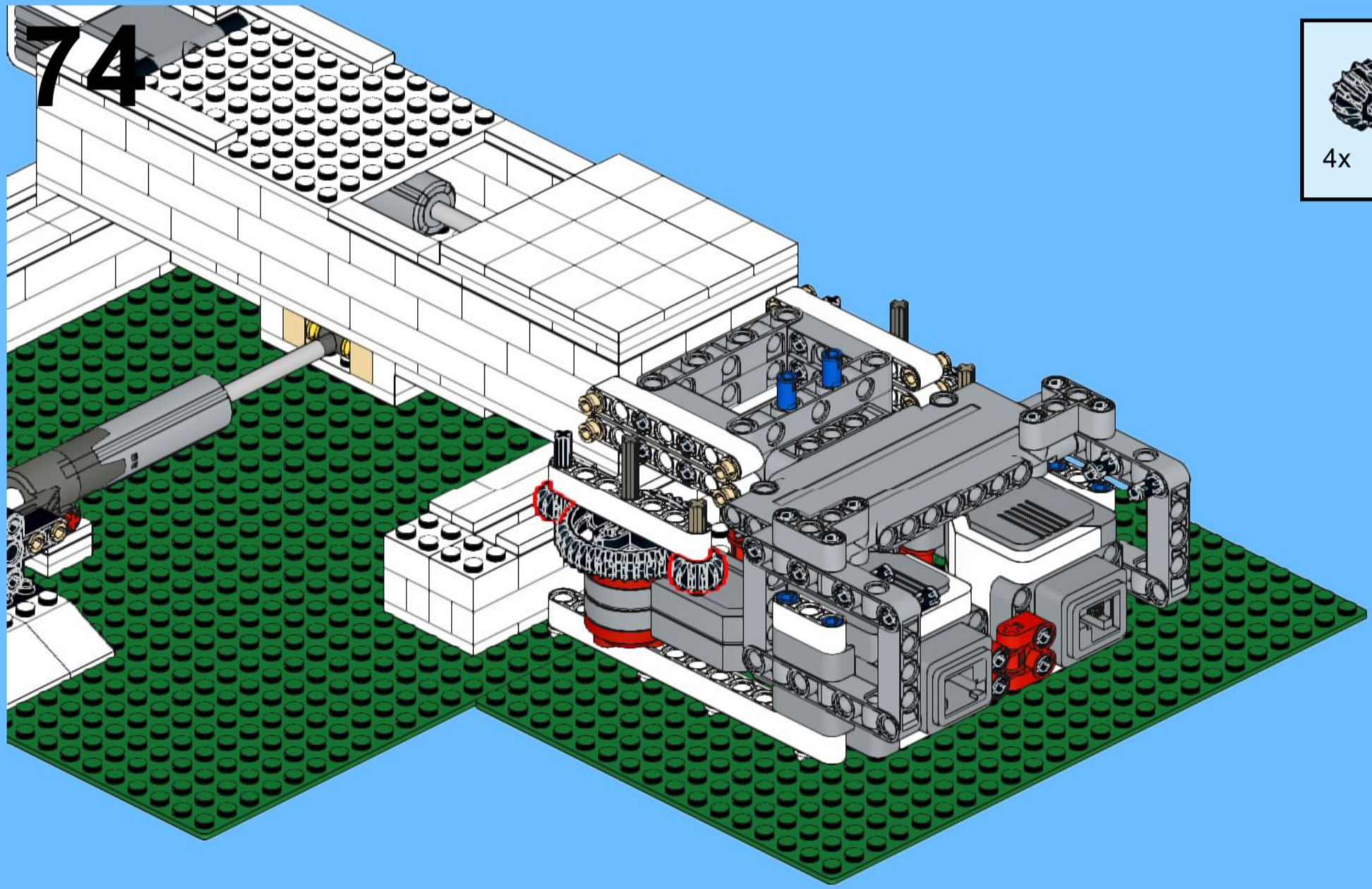
74

4x

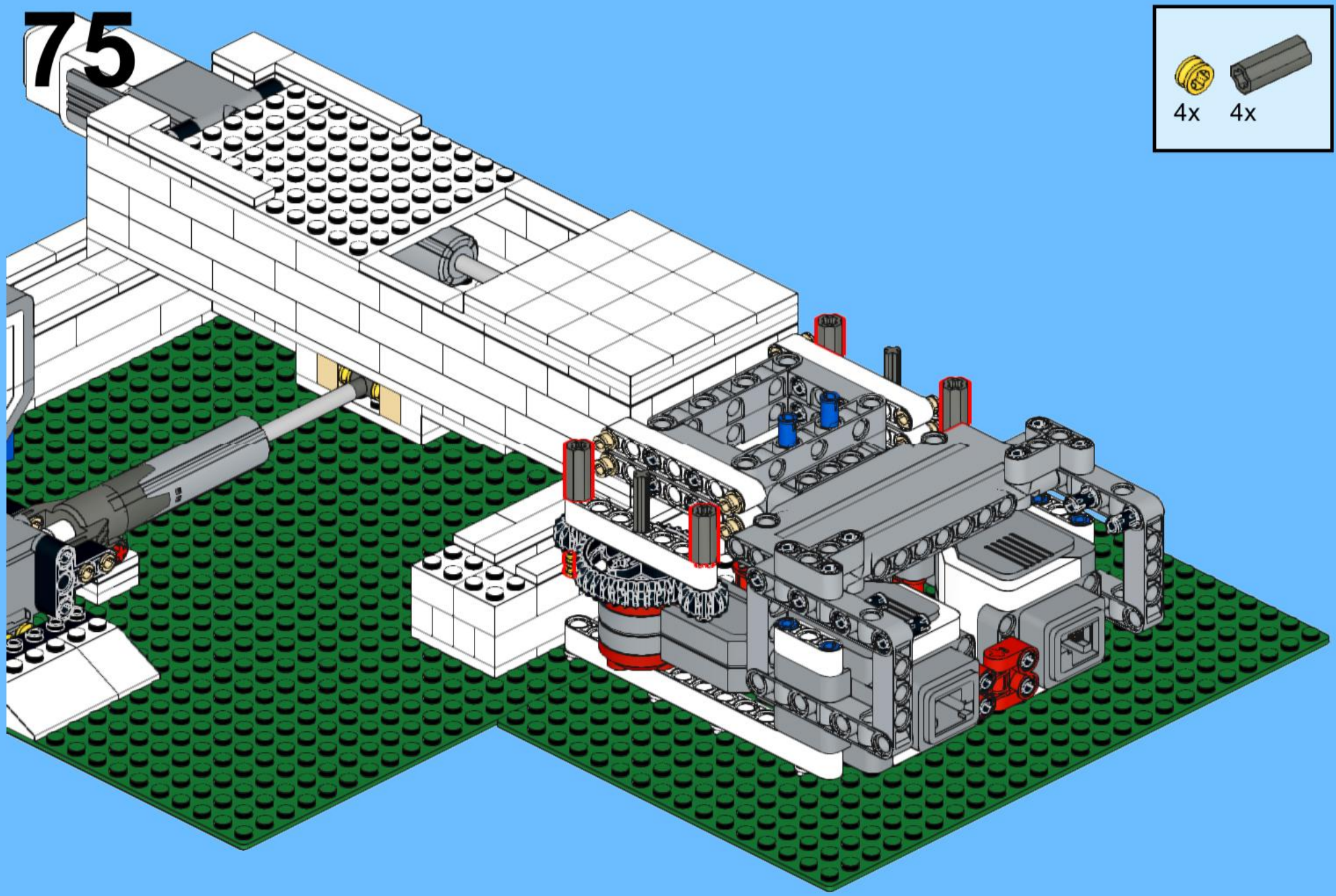

4x
4x

76

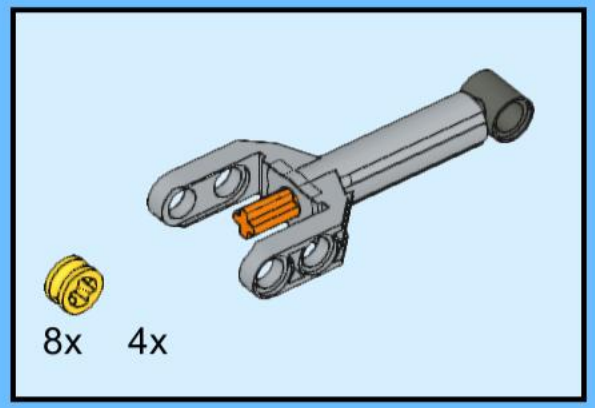

77

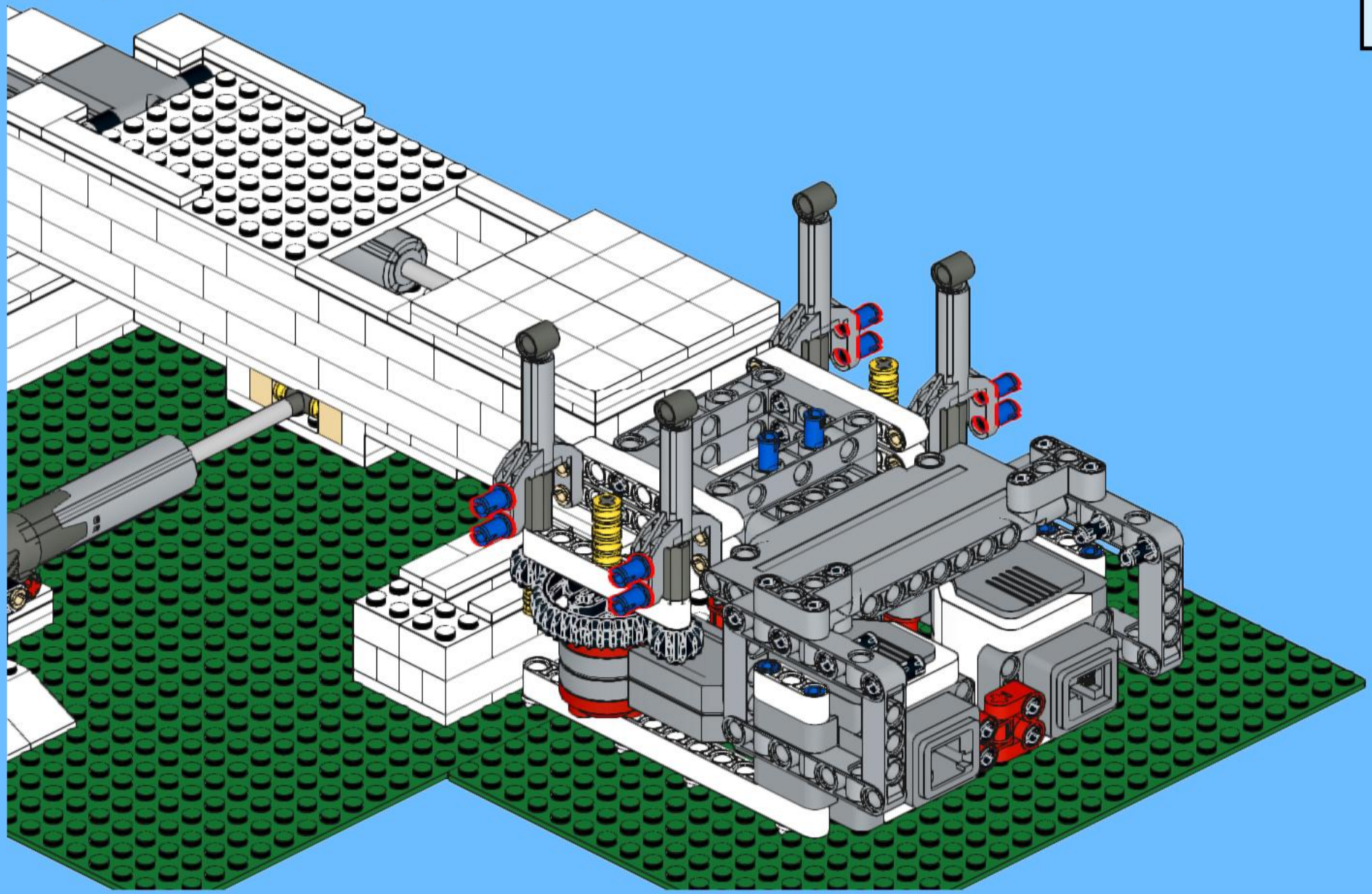

78

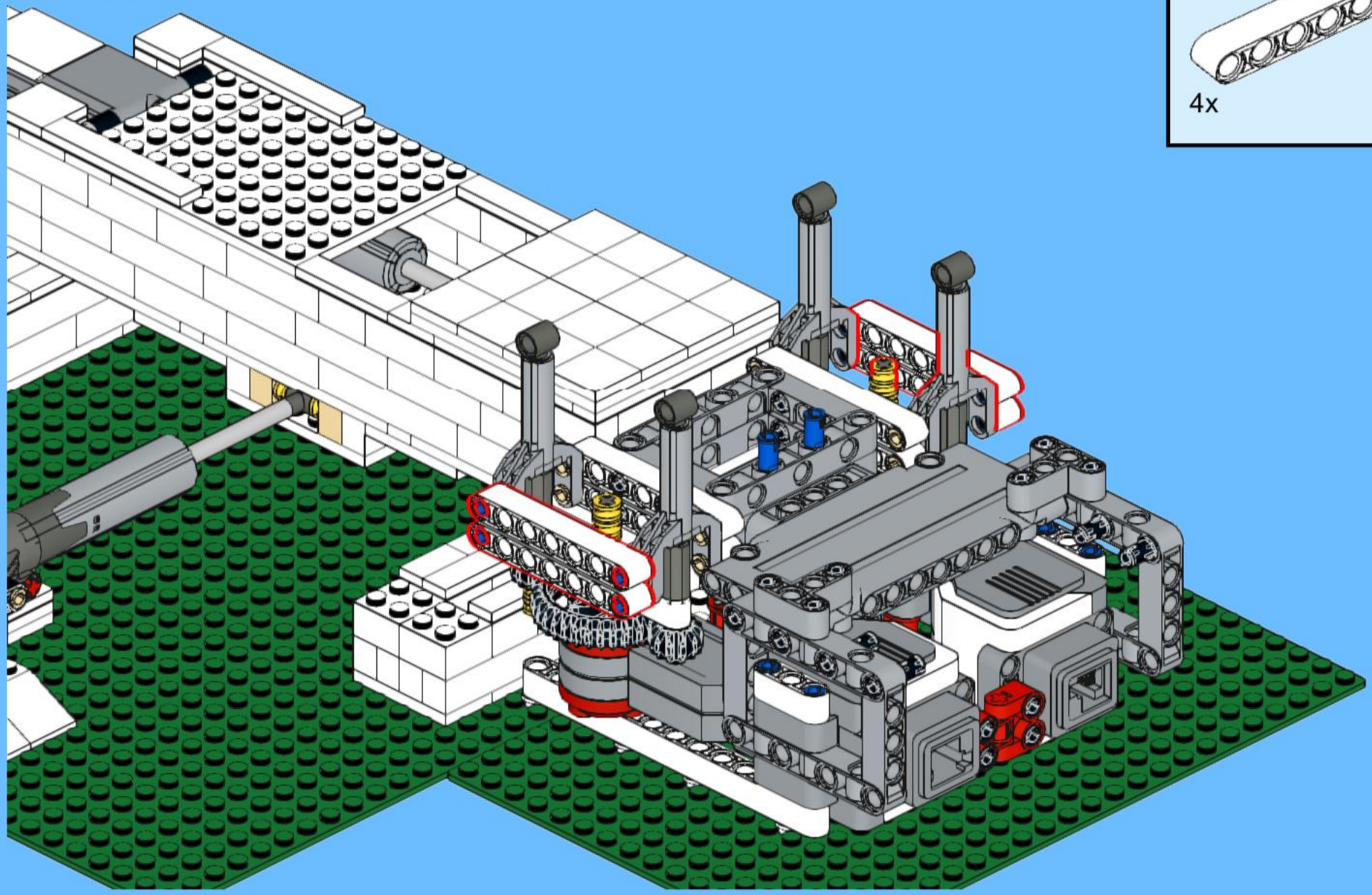

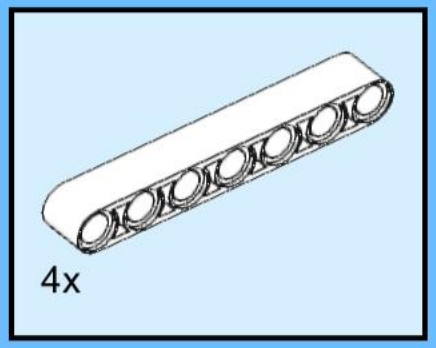

79

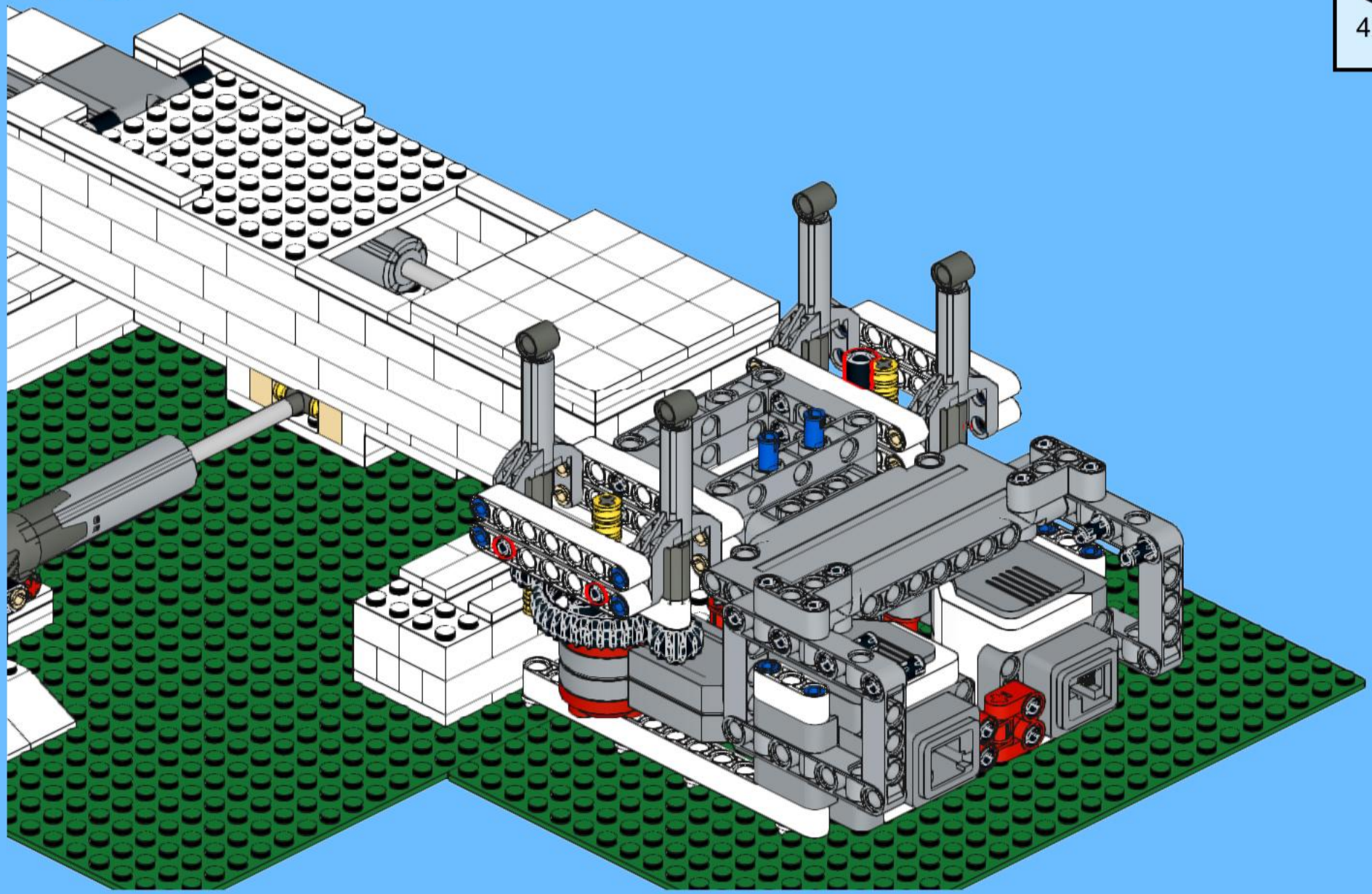

80

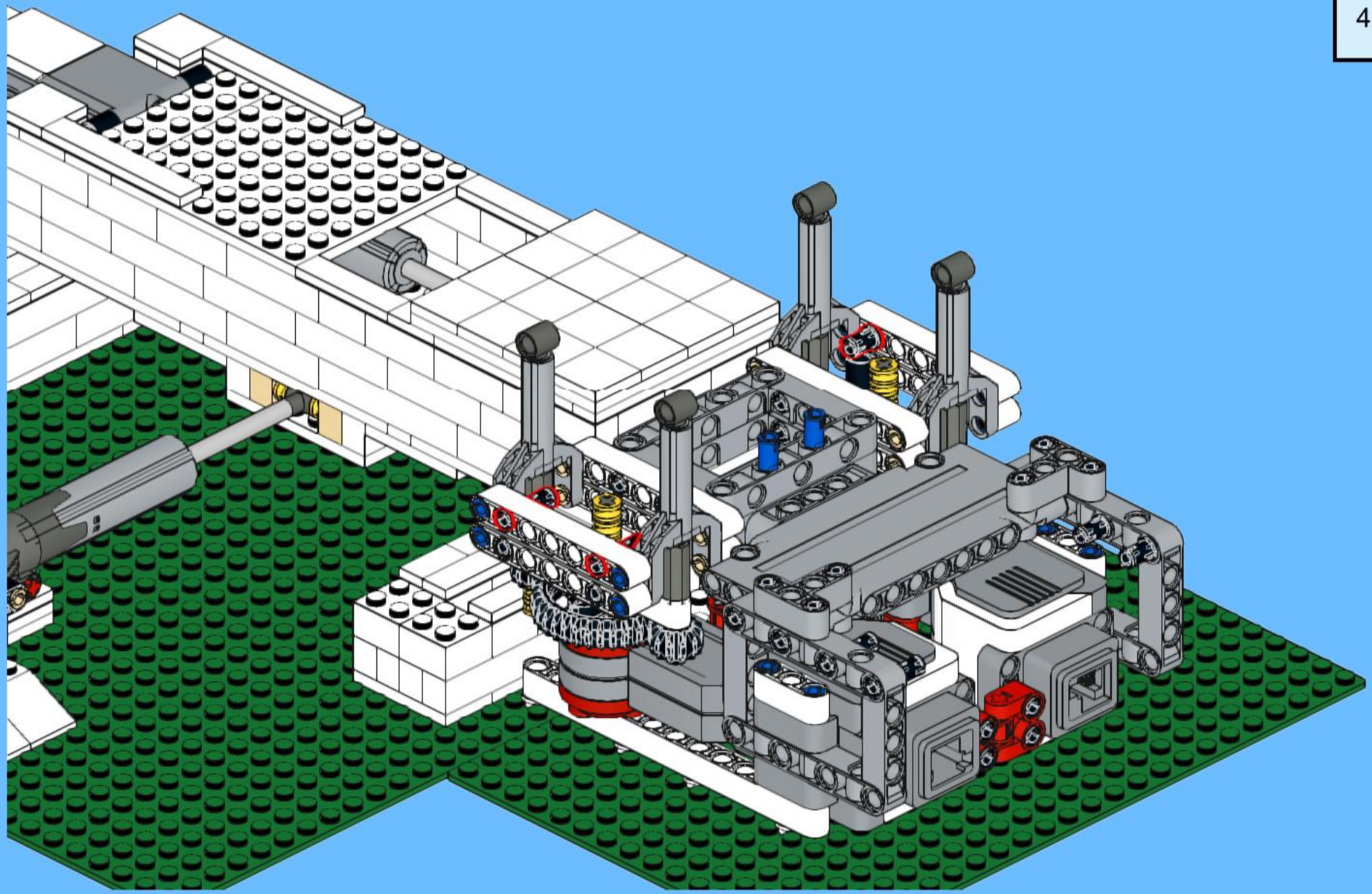

81

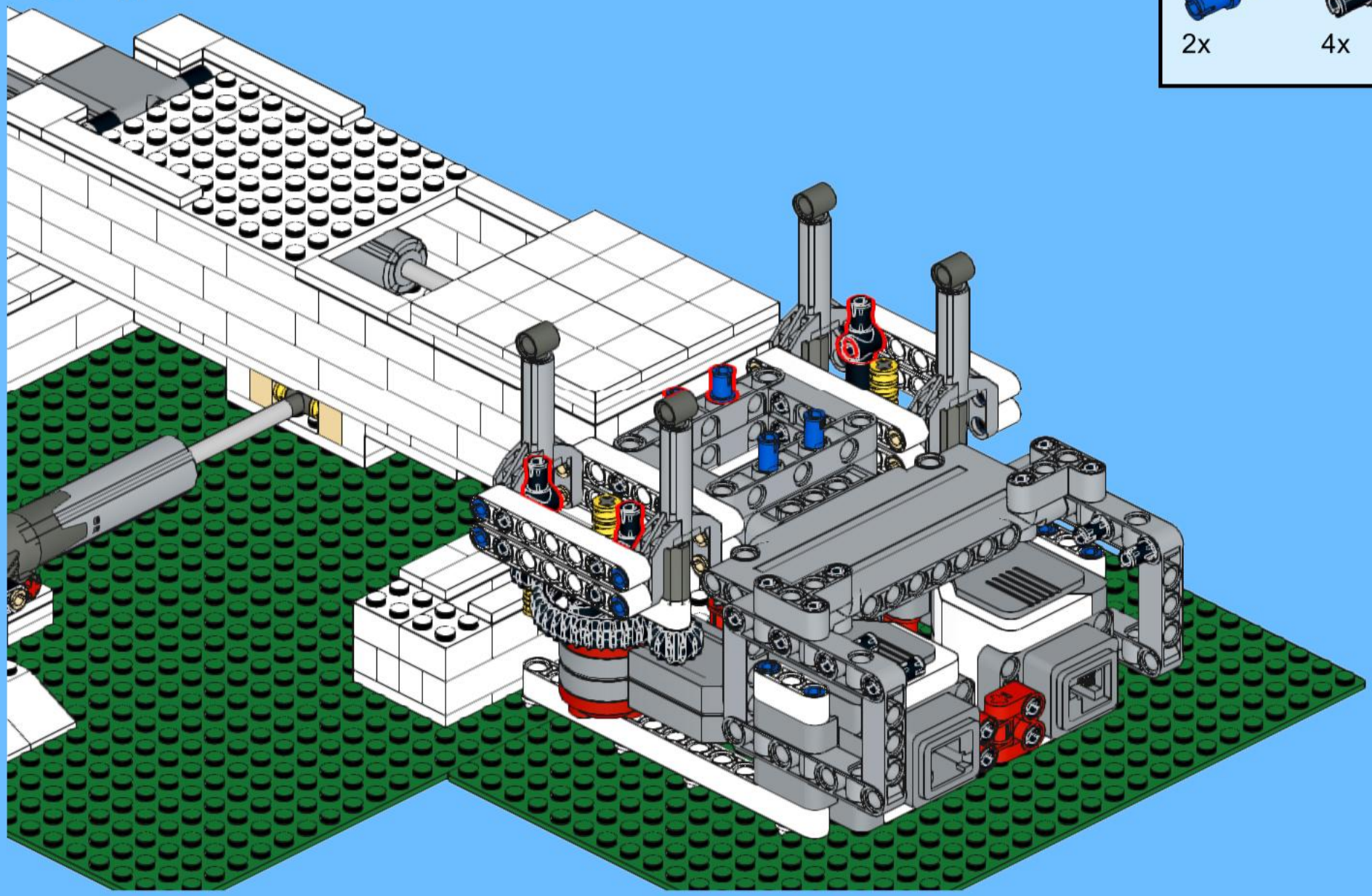

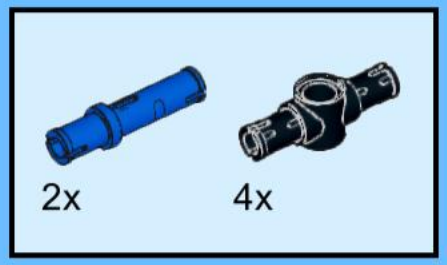

82

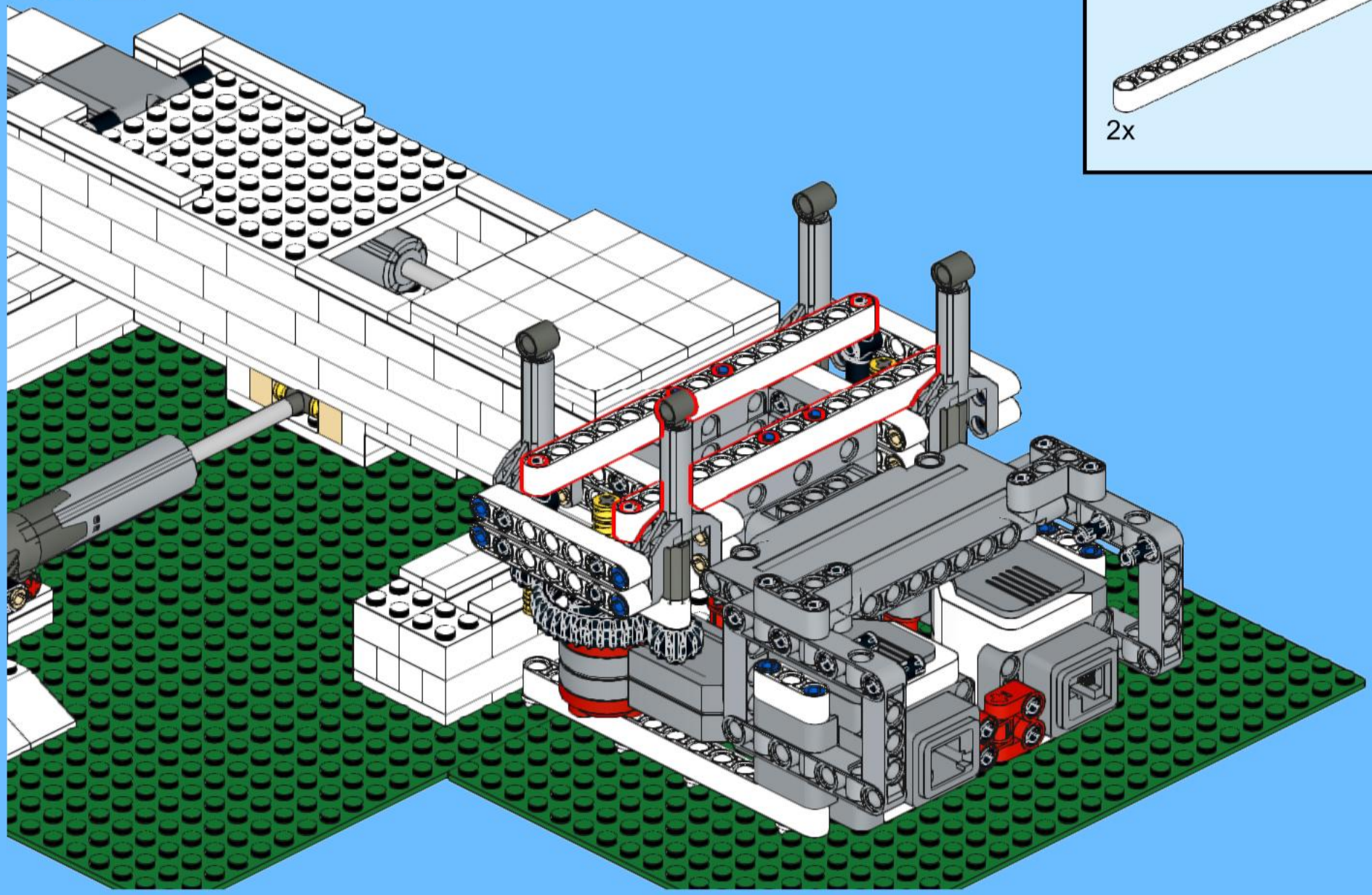

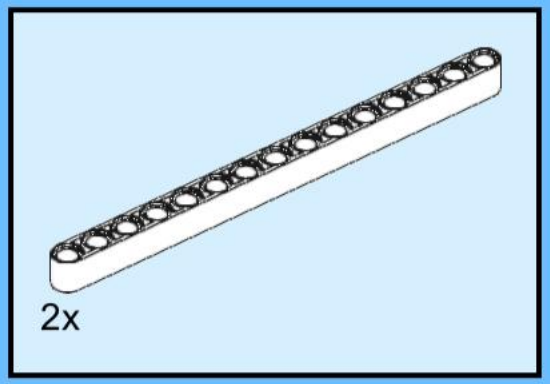

83

84

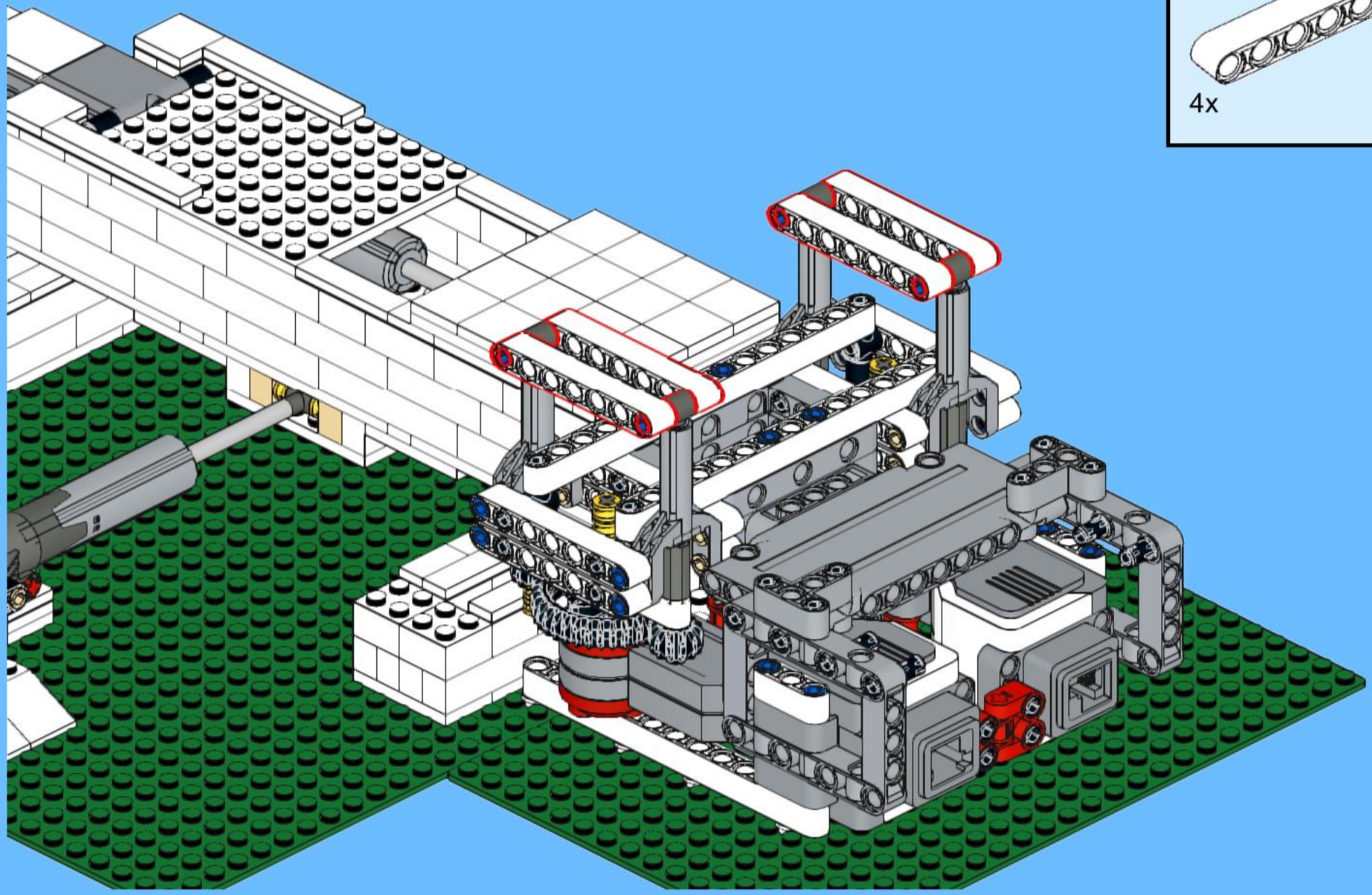

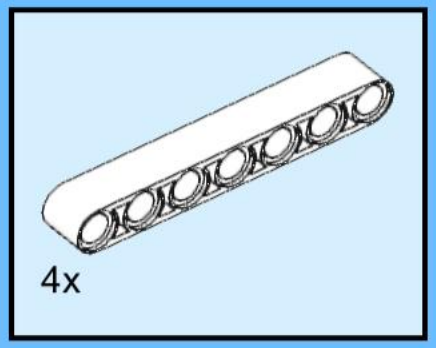

85

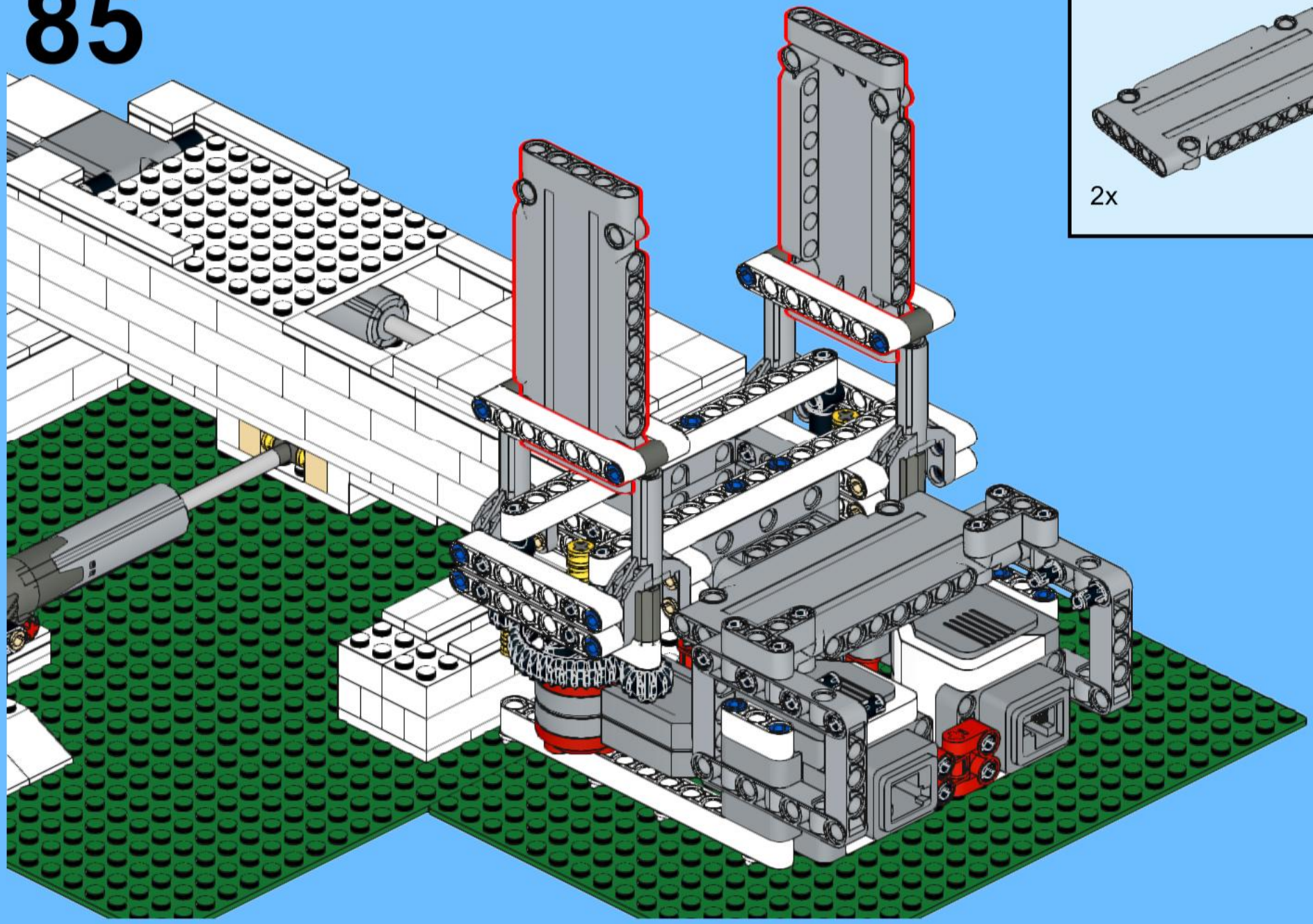

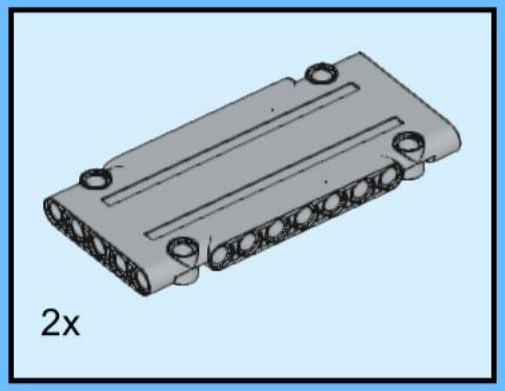

86

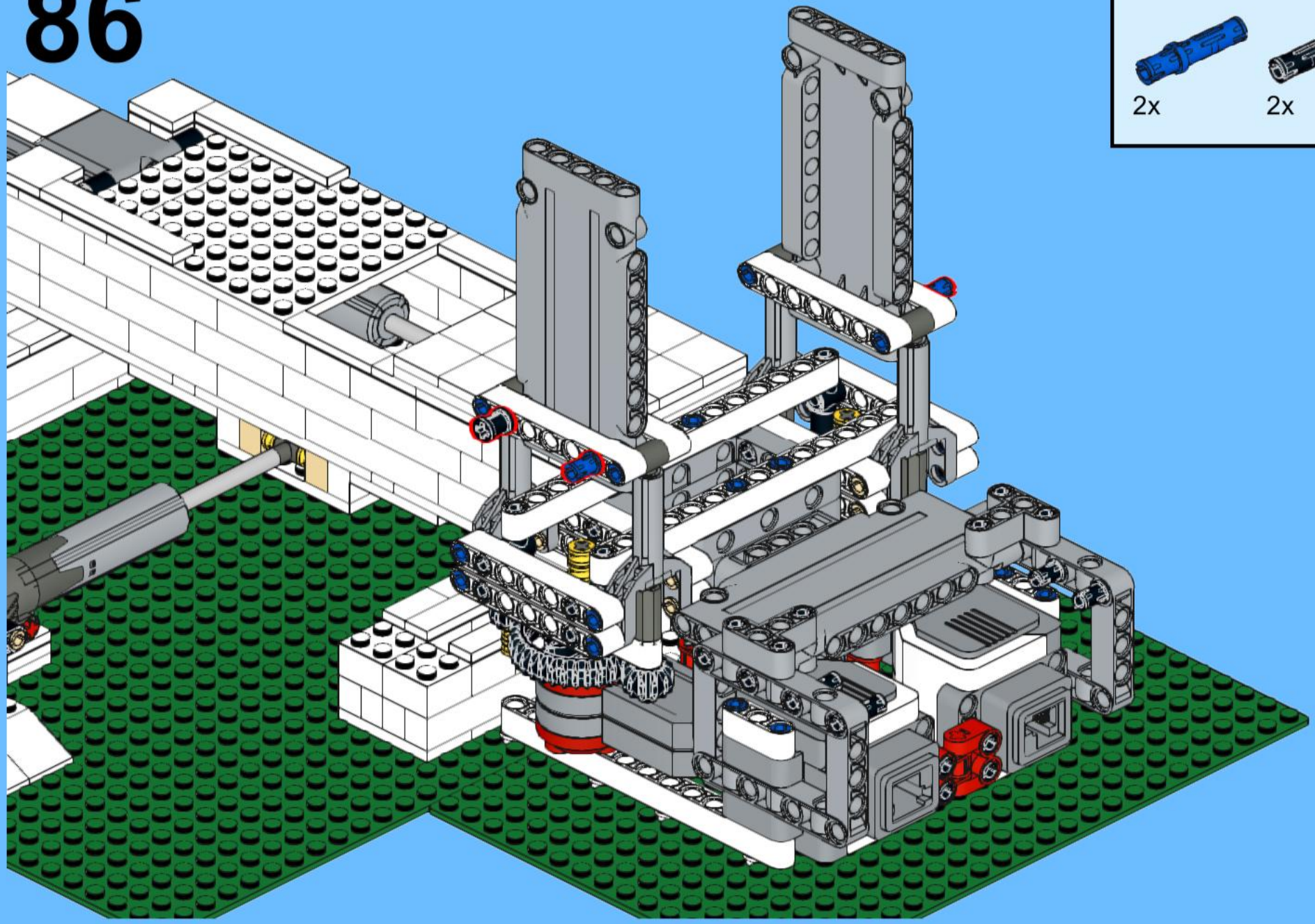

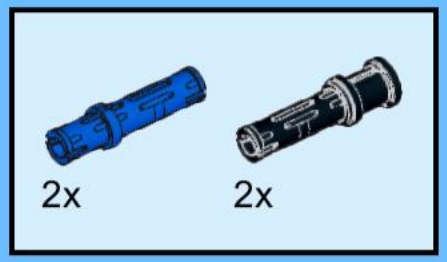

87

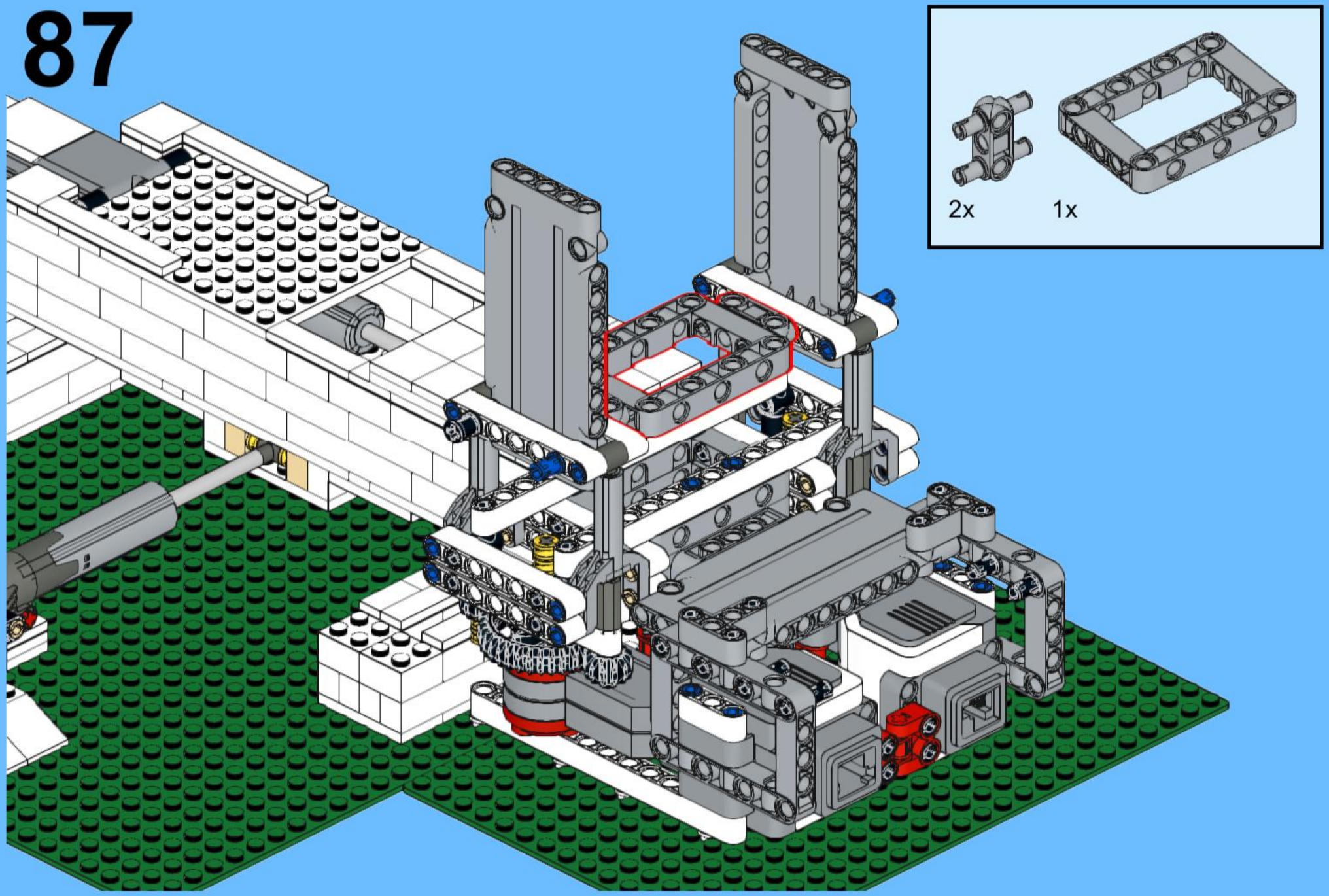

88

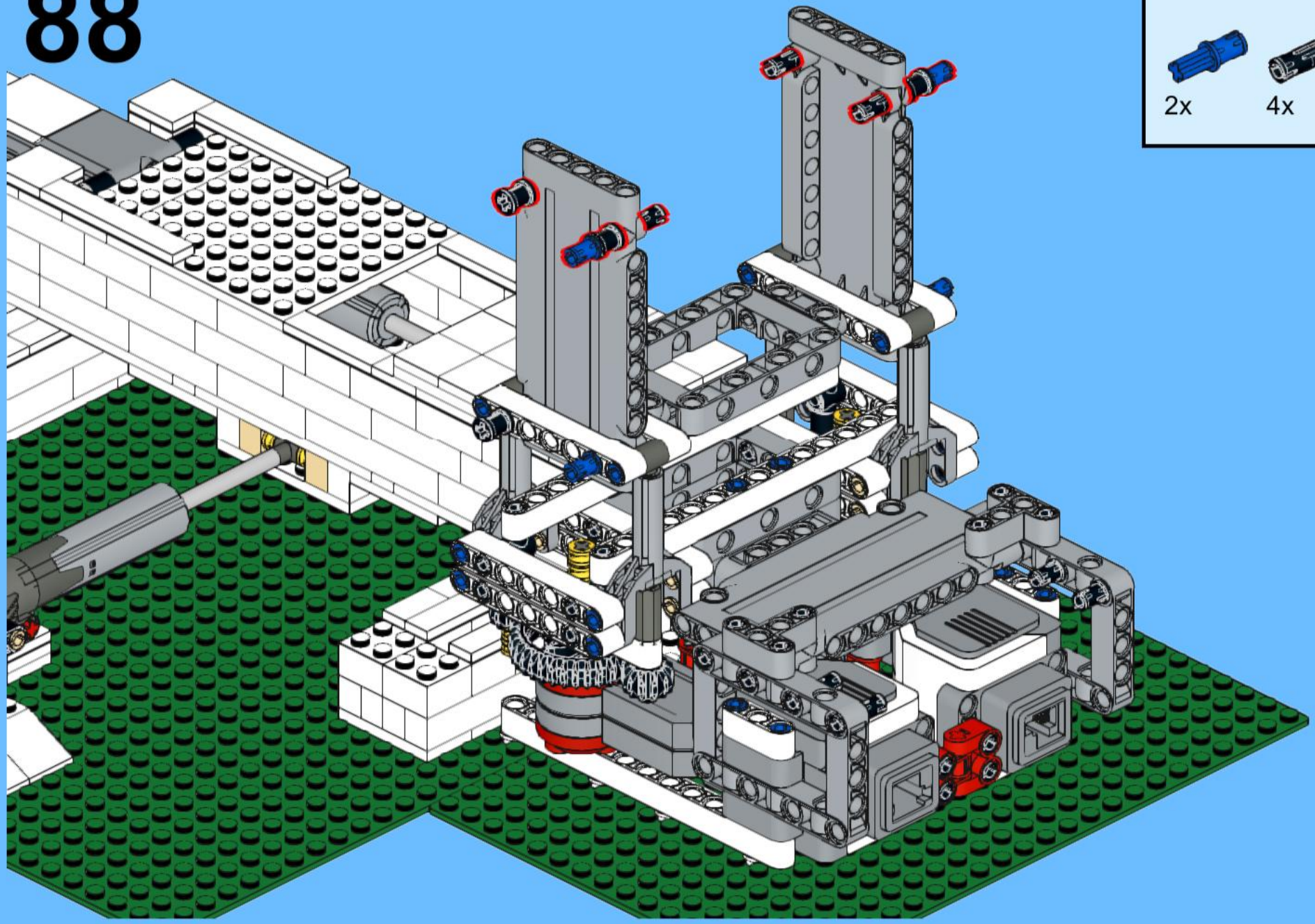

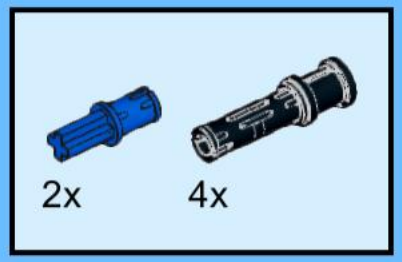

89

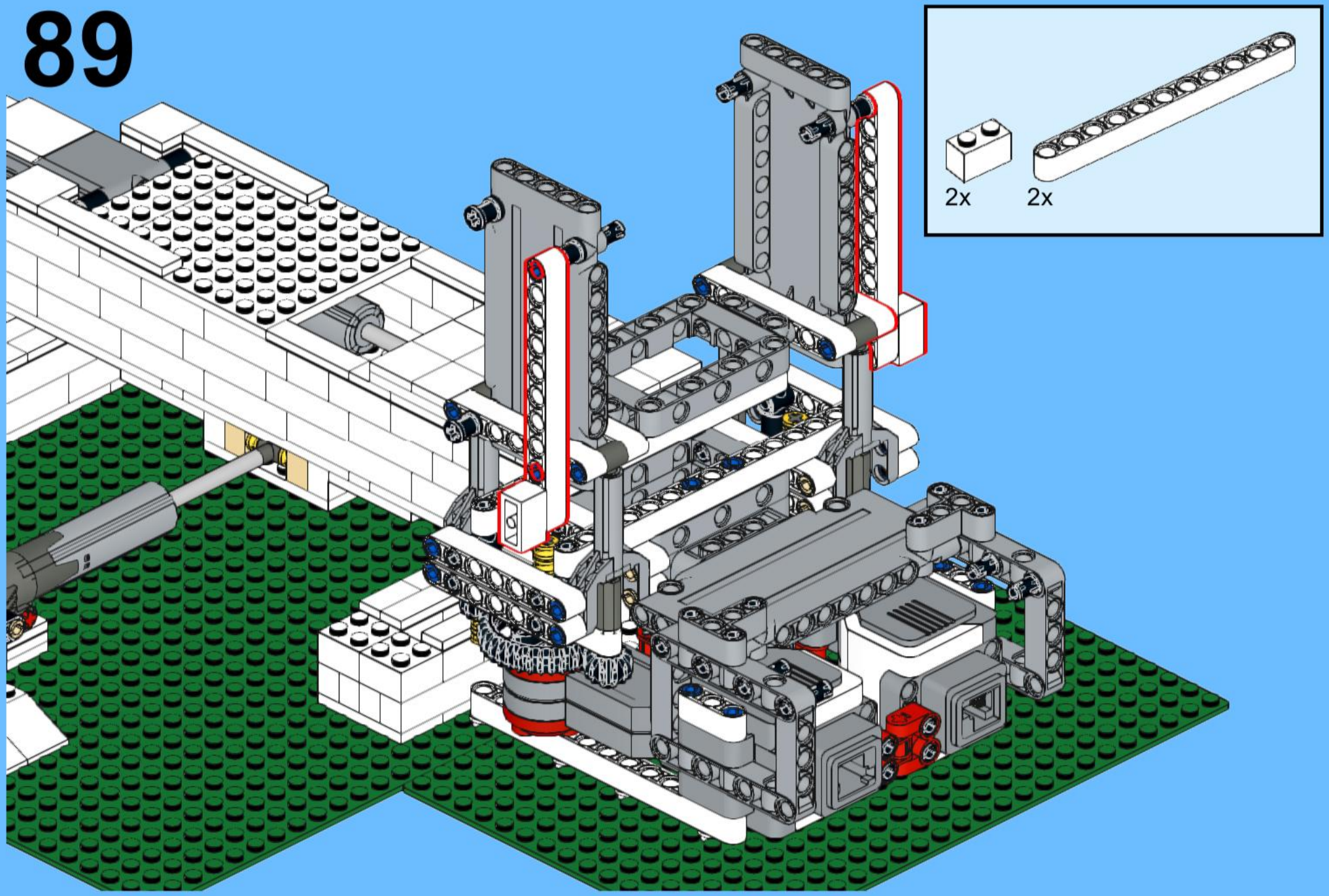

90

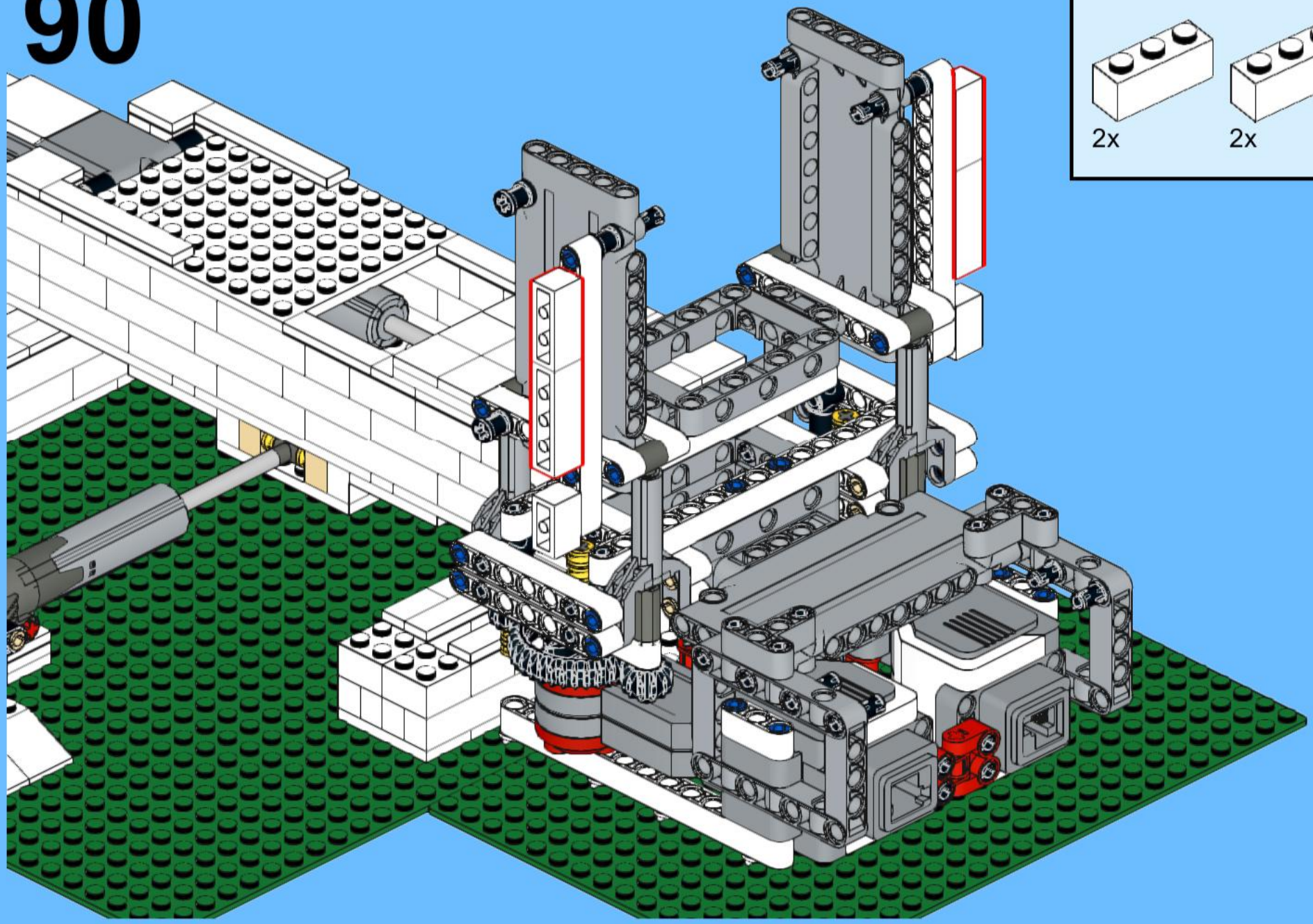

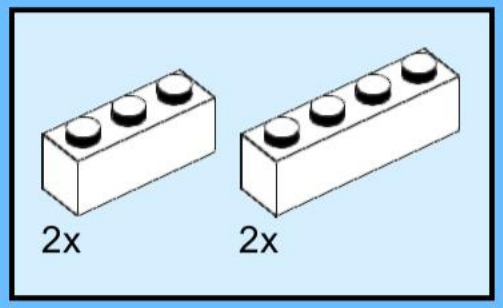

91

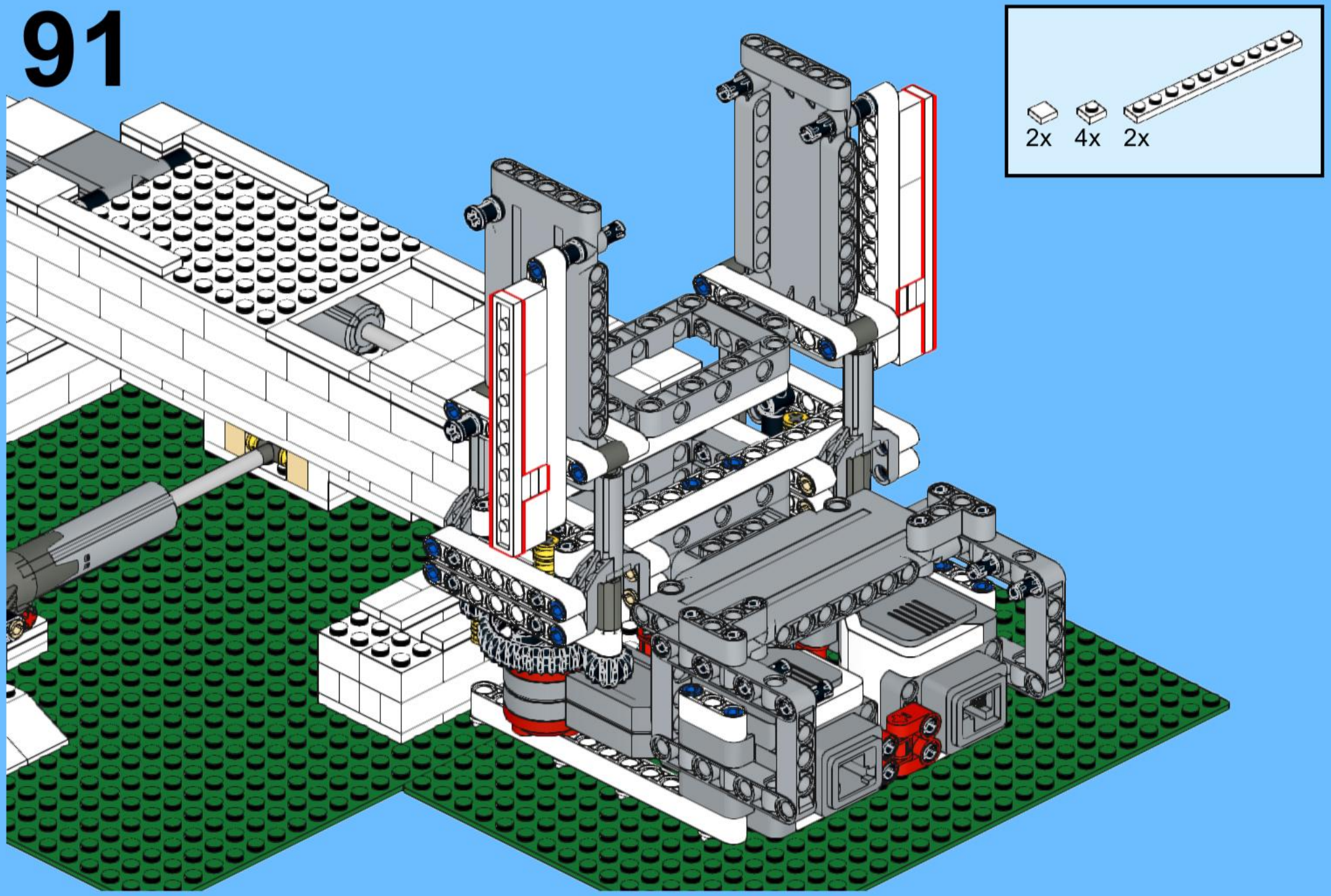

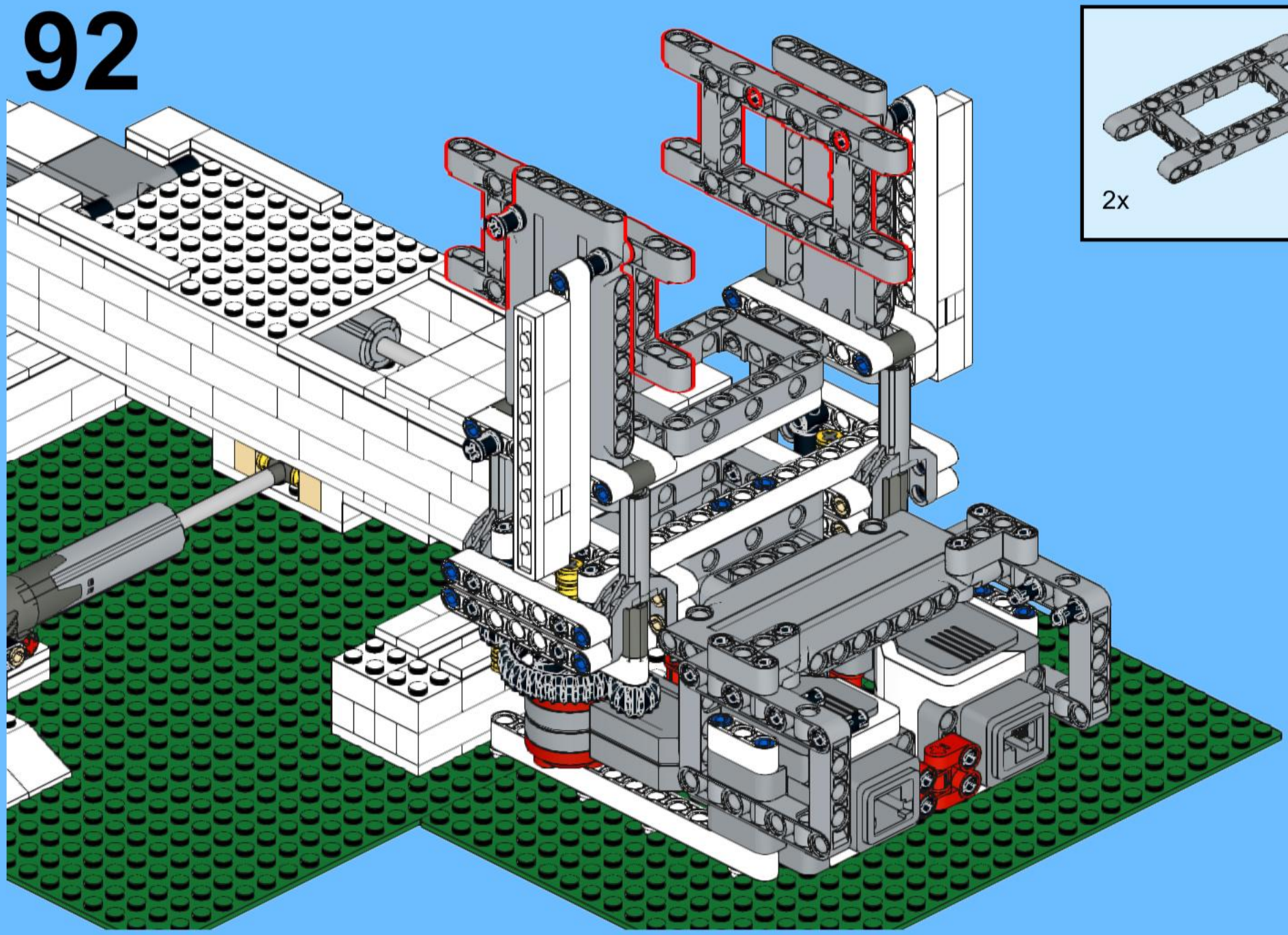

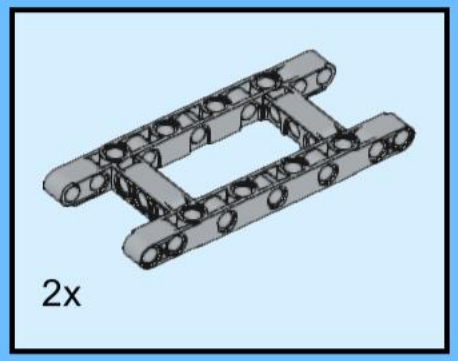
2x

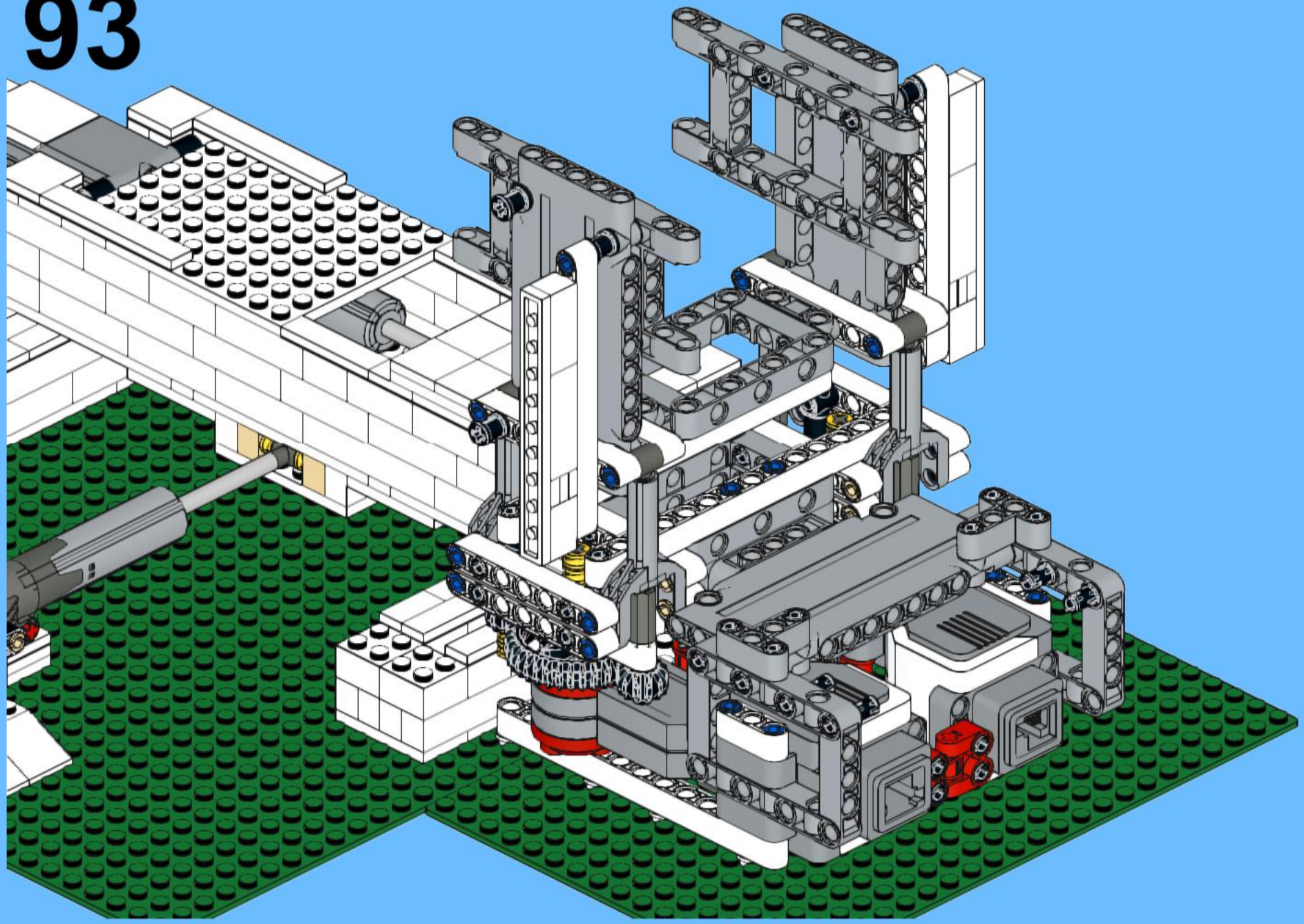

94

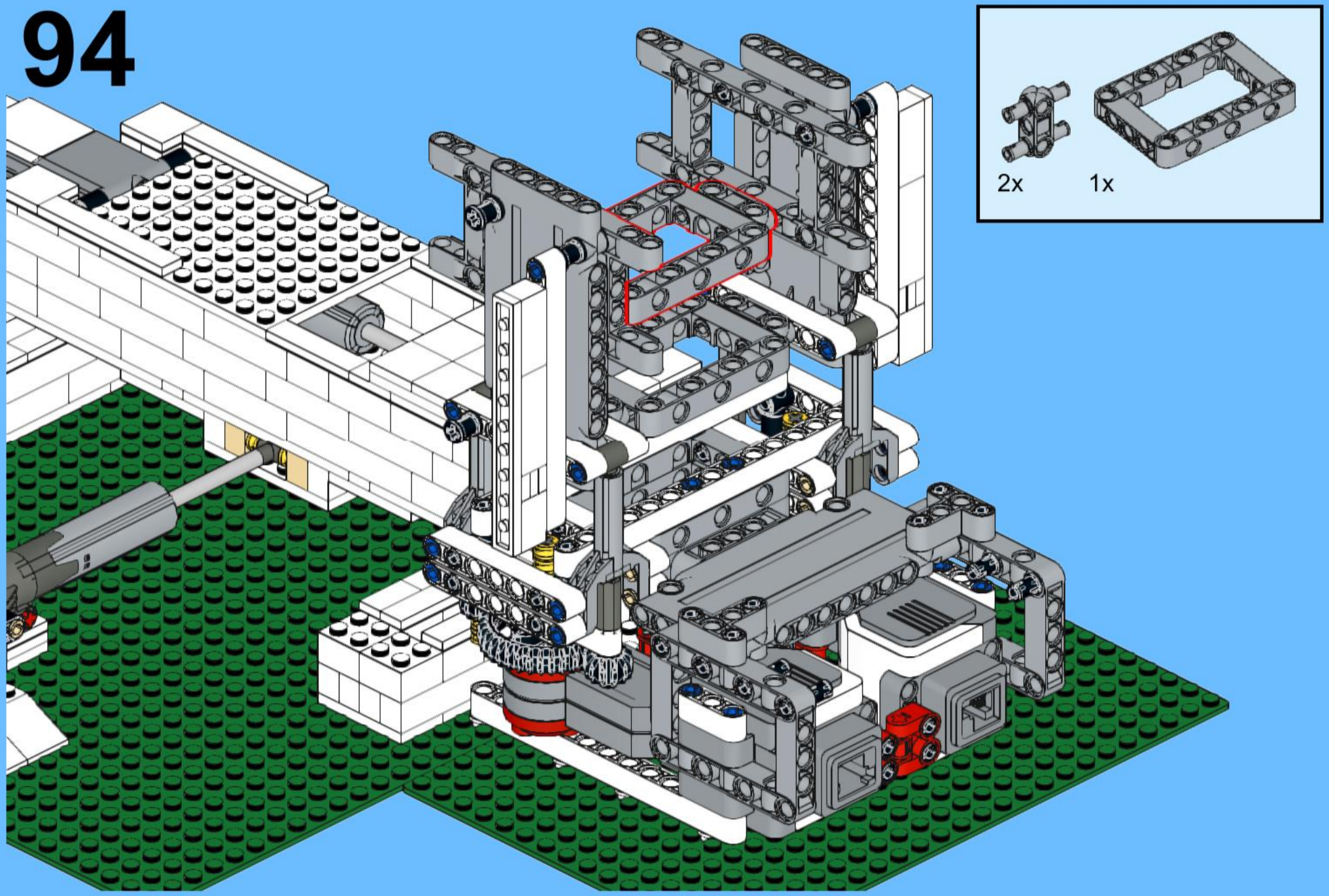

95

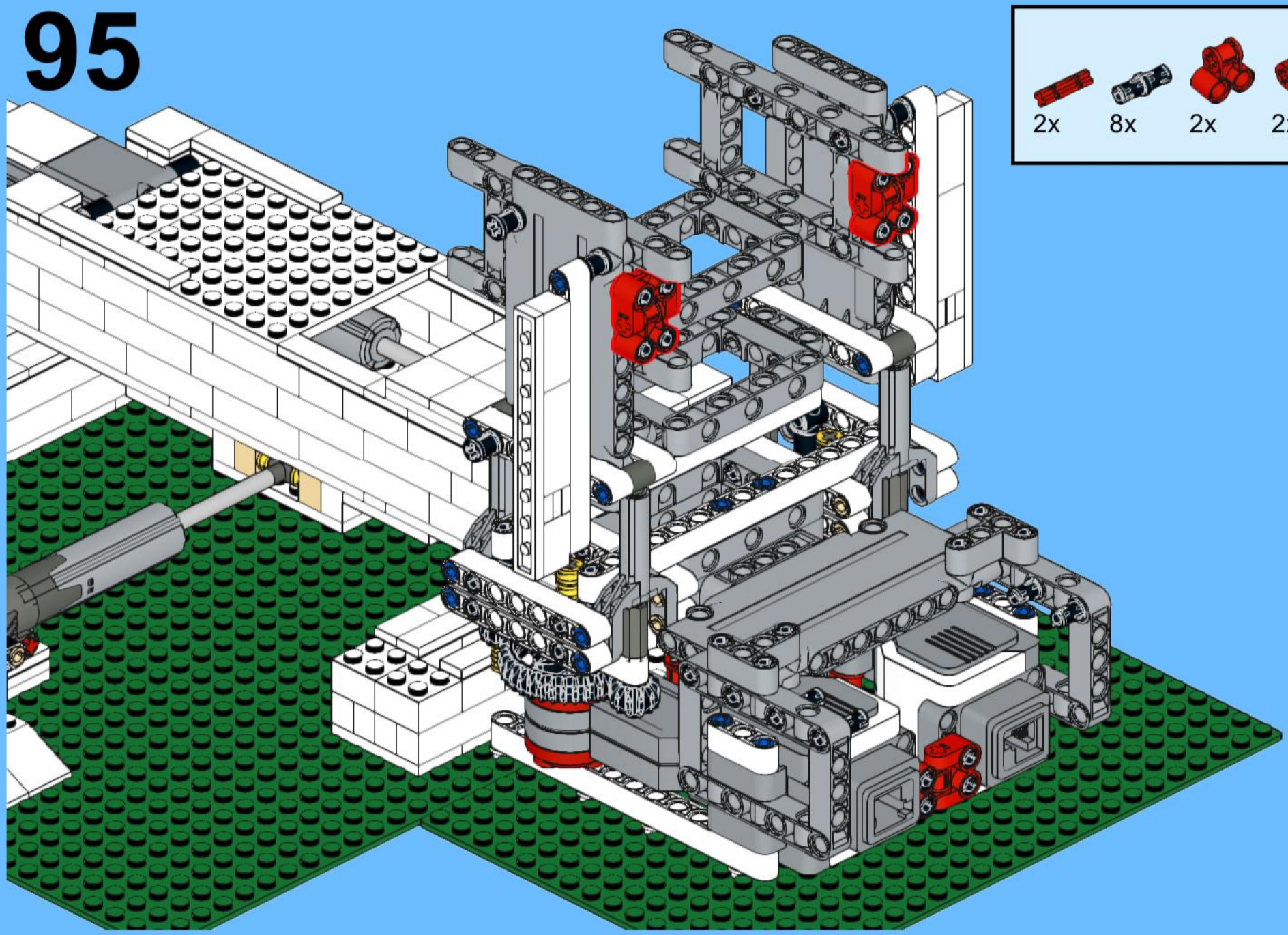

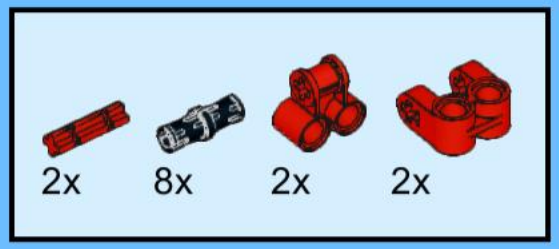

96

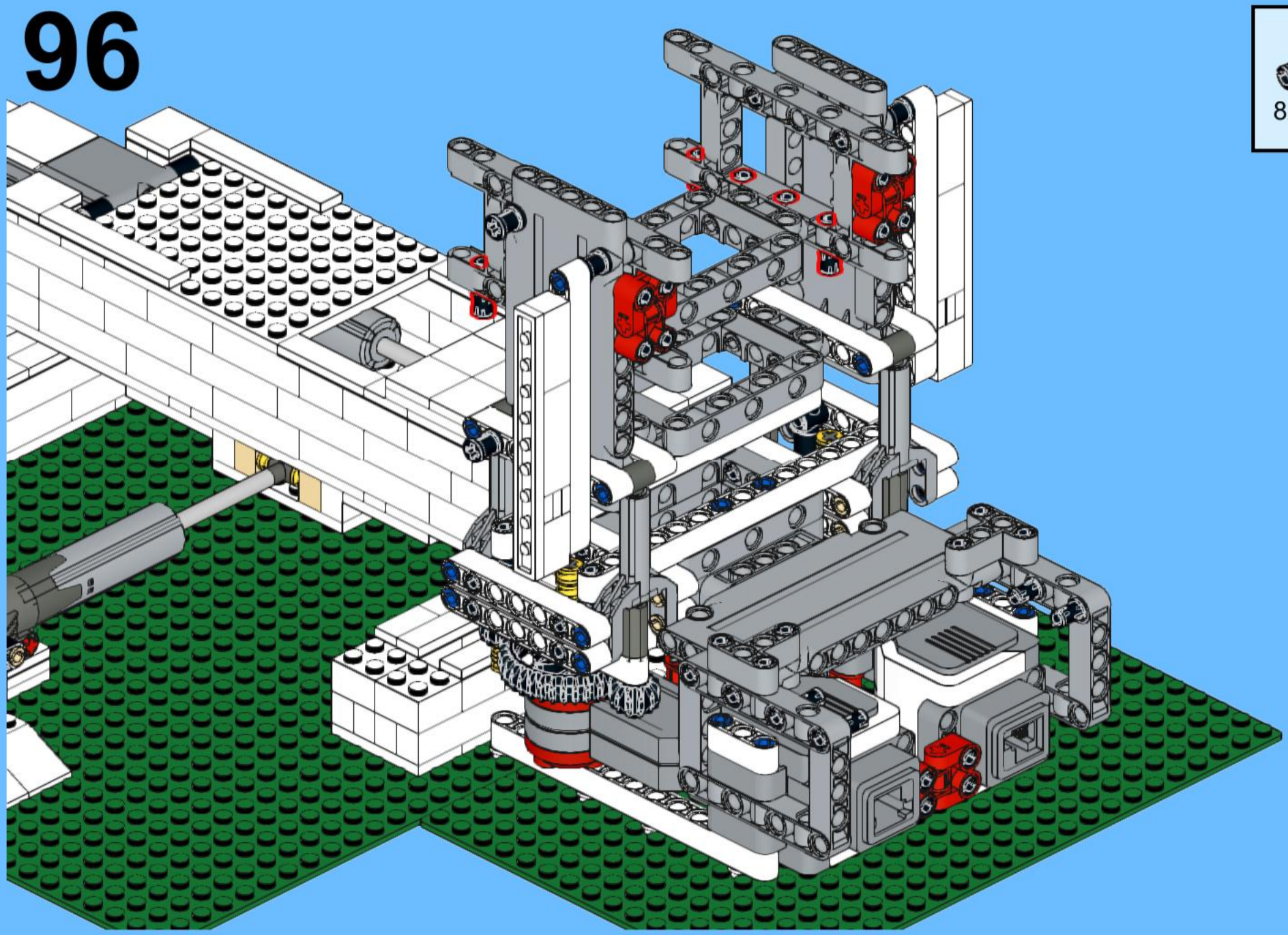

97

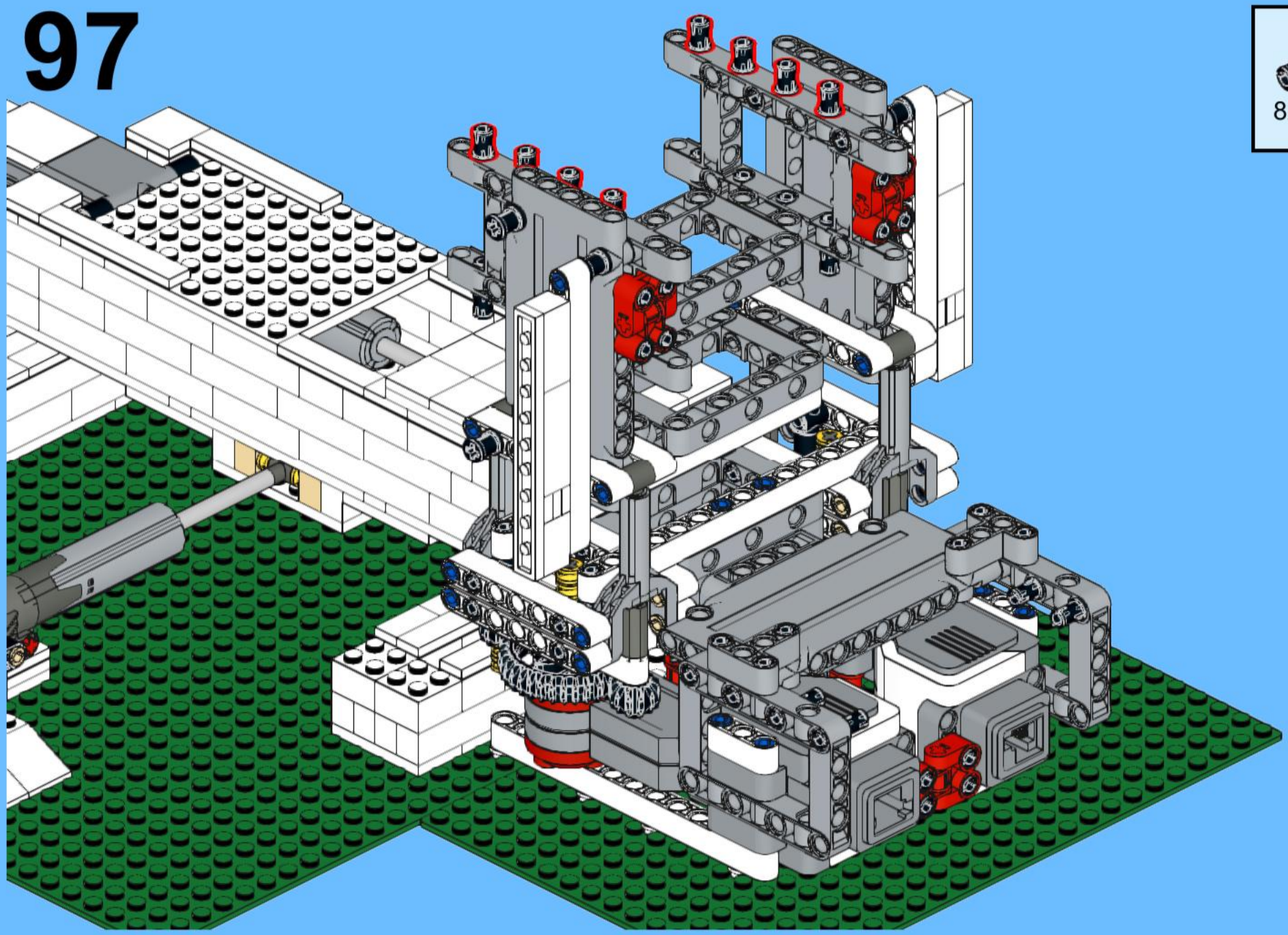

98

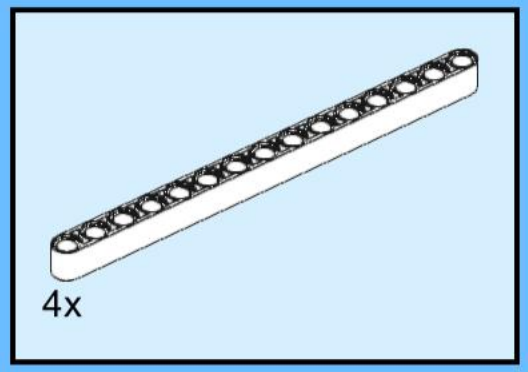

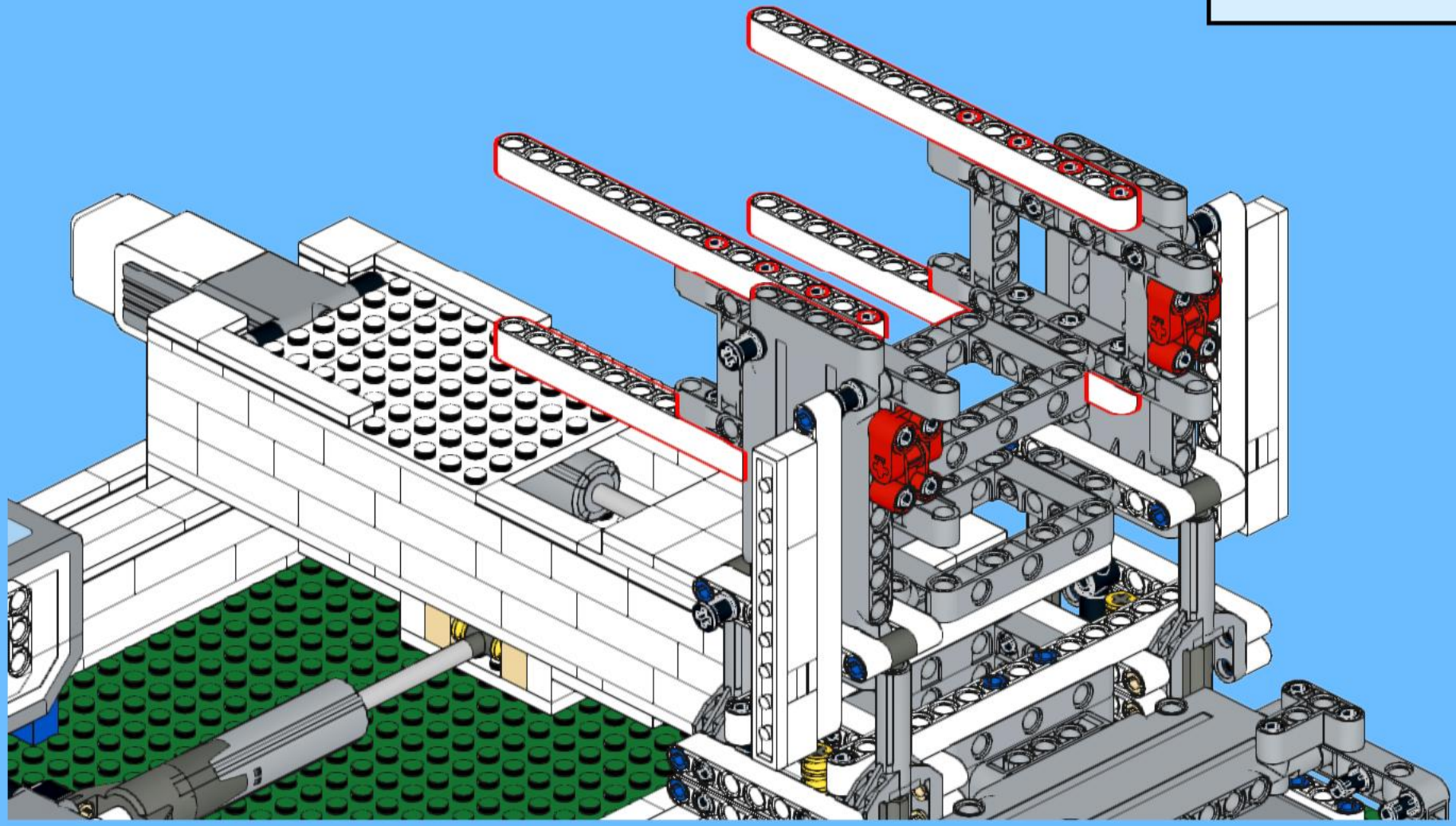

99

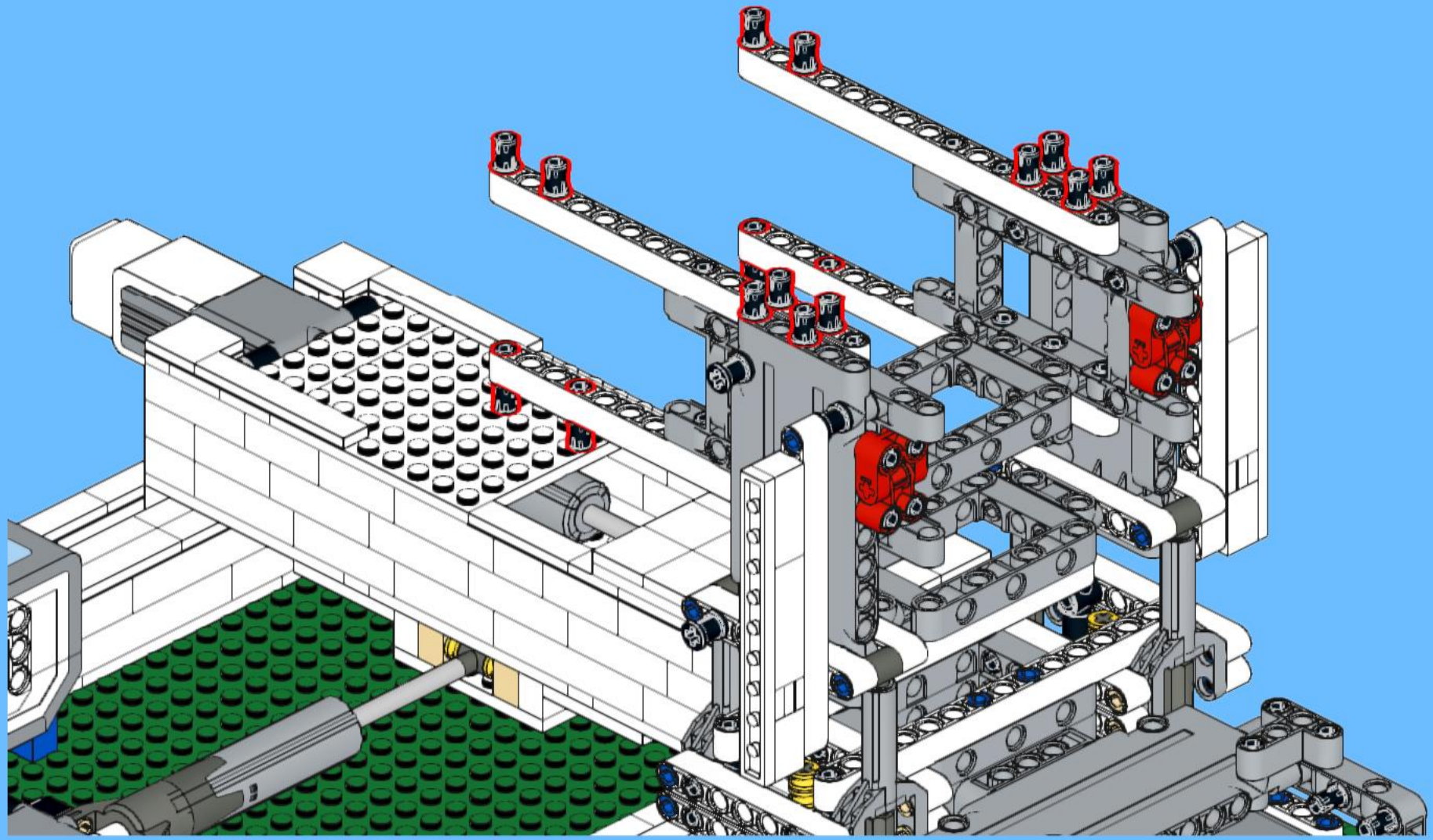

100

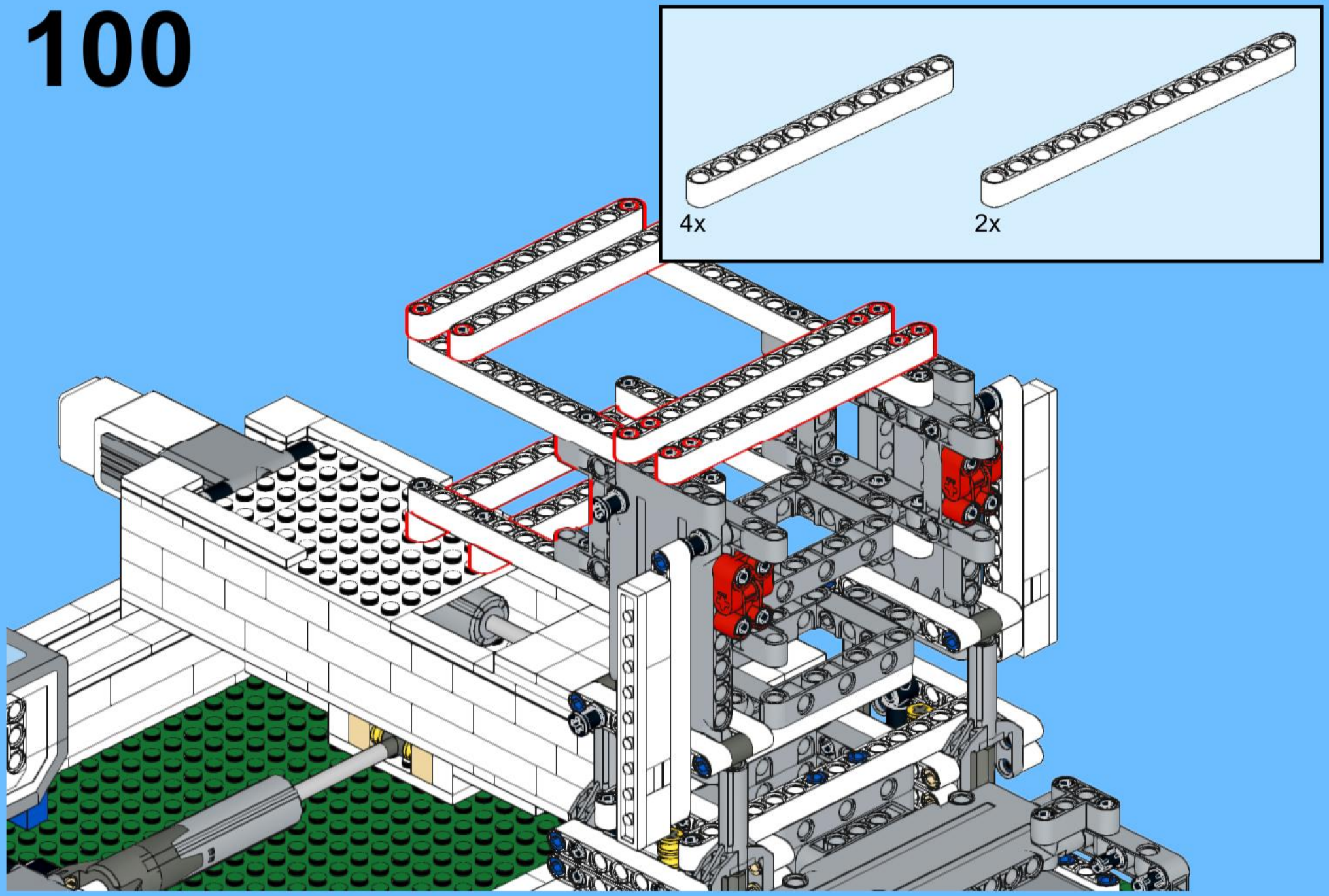

101

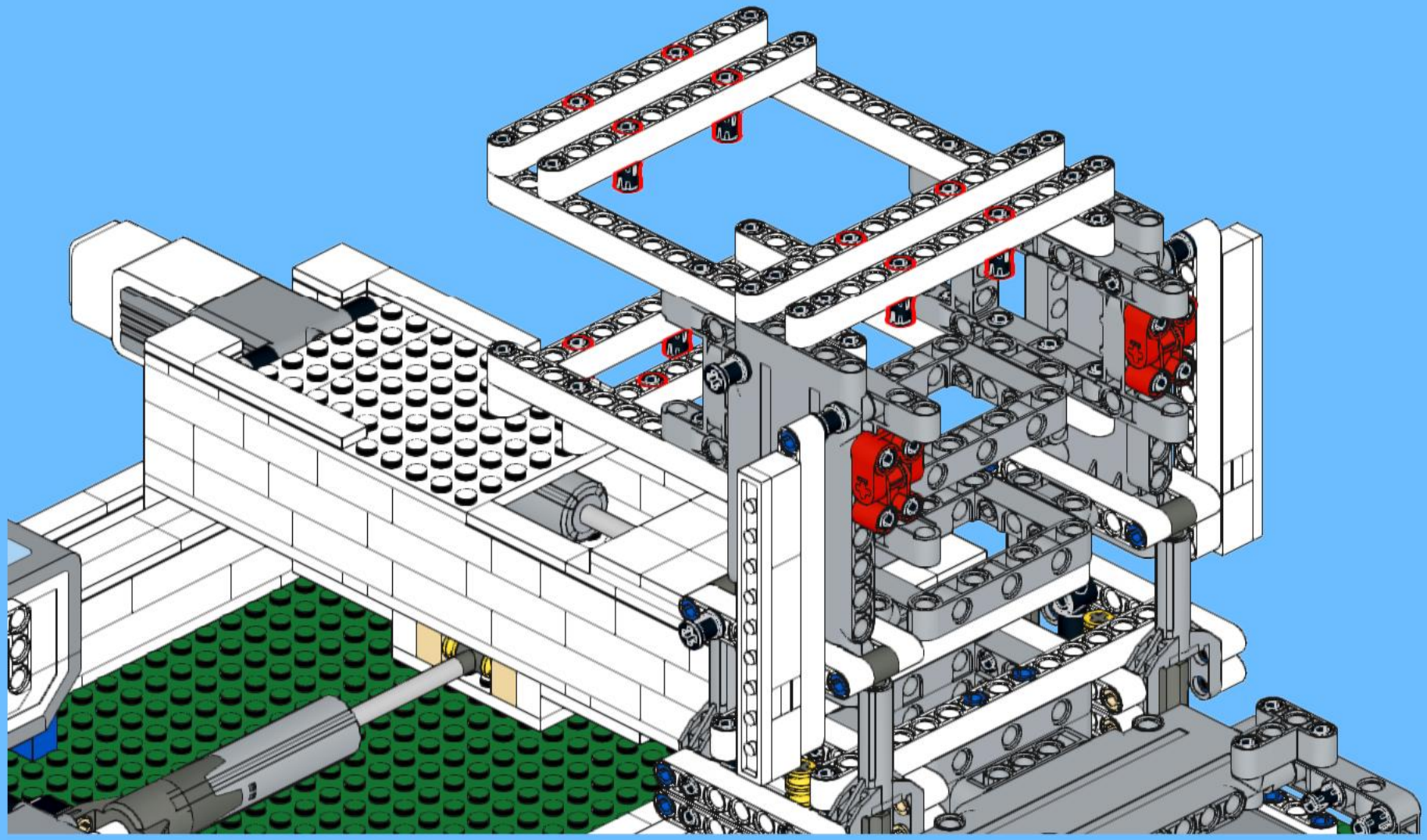

102

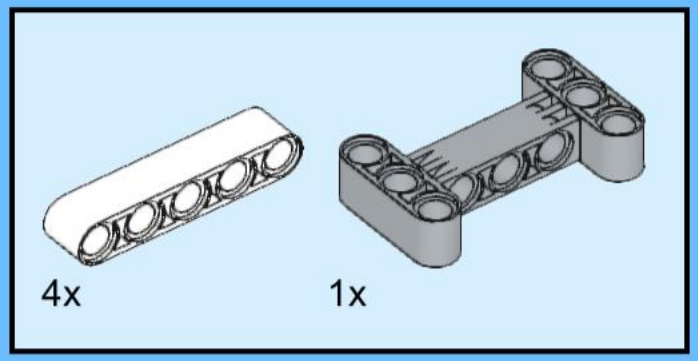

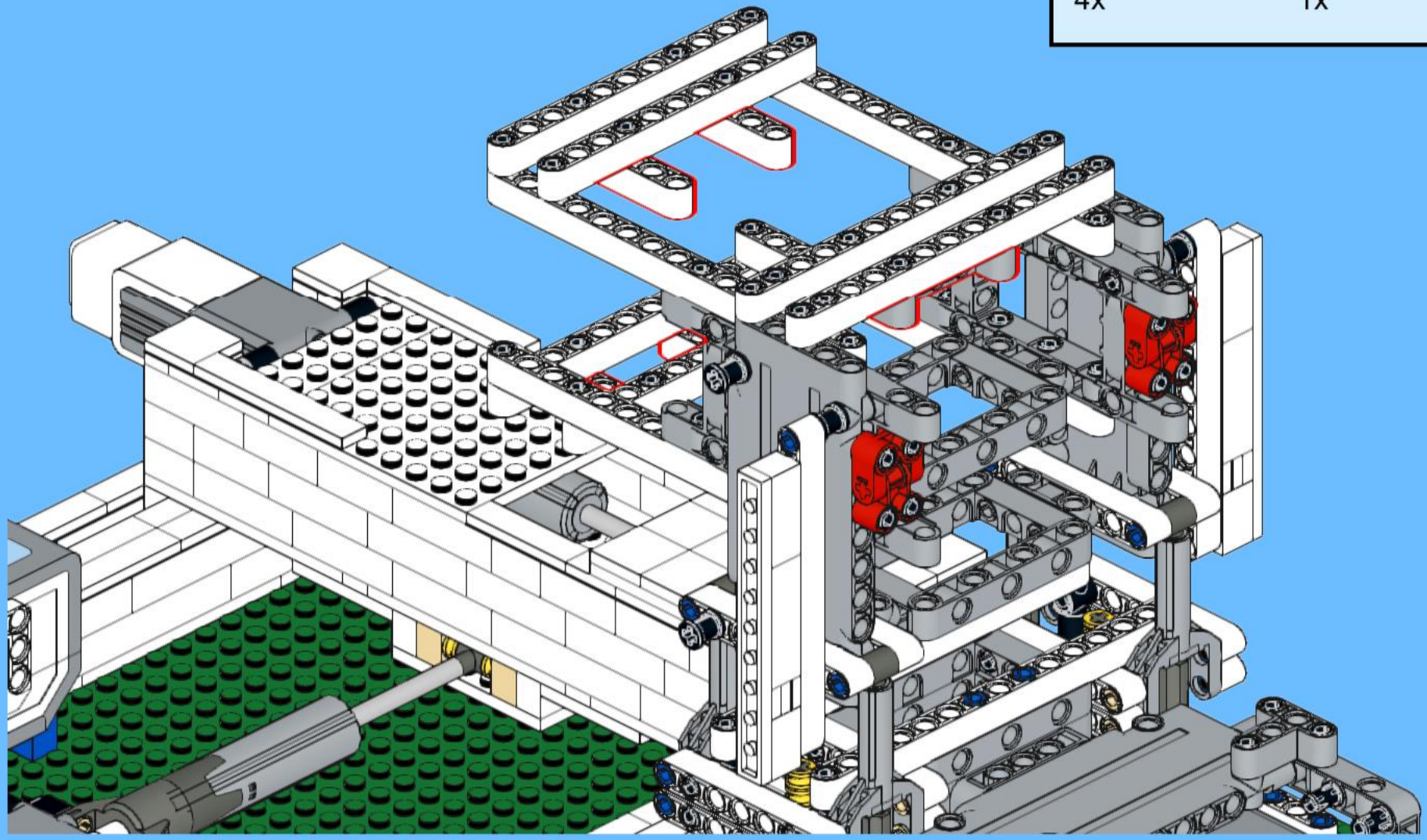

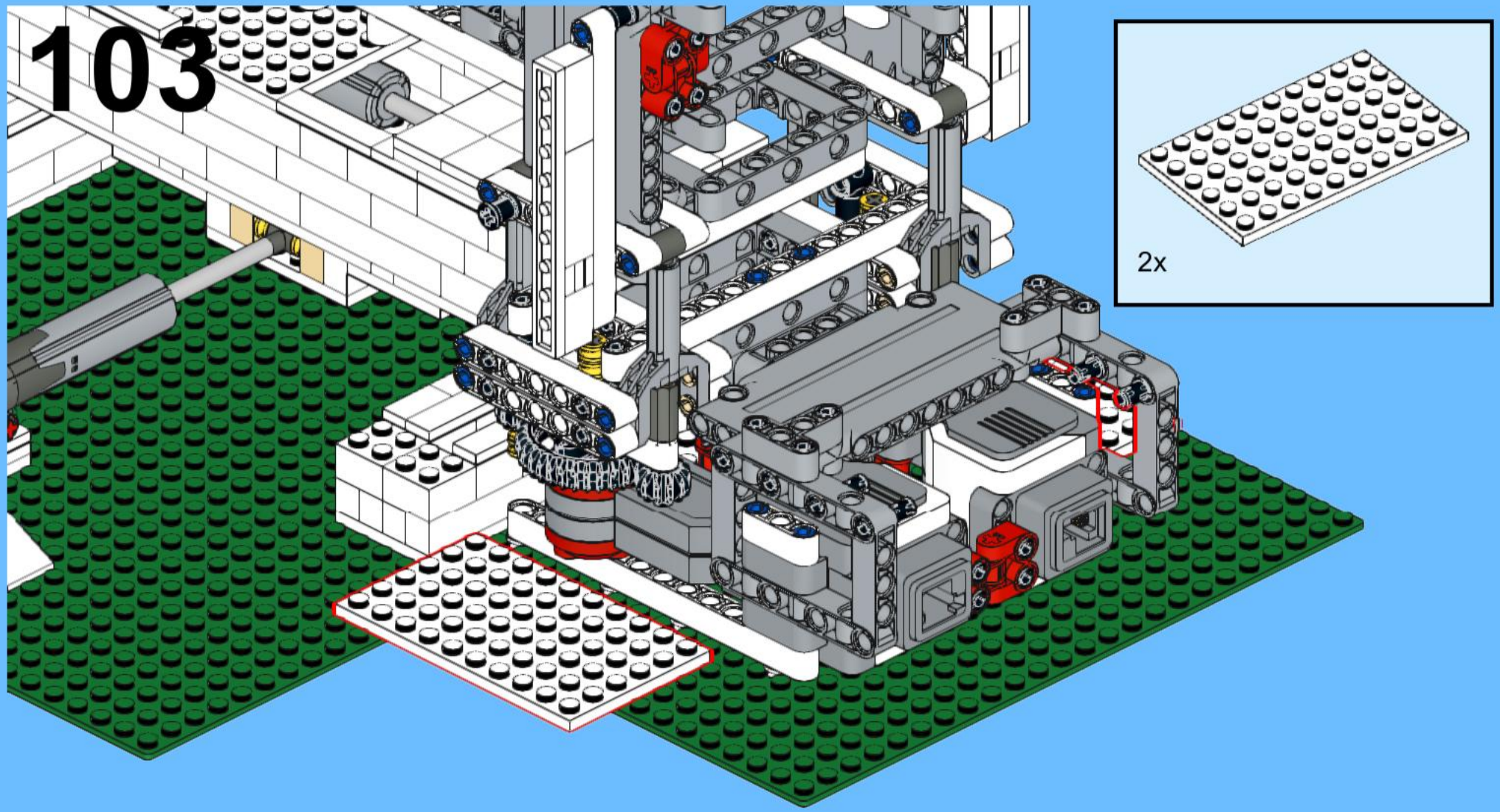
103
2x

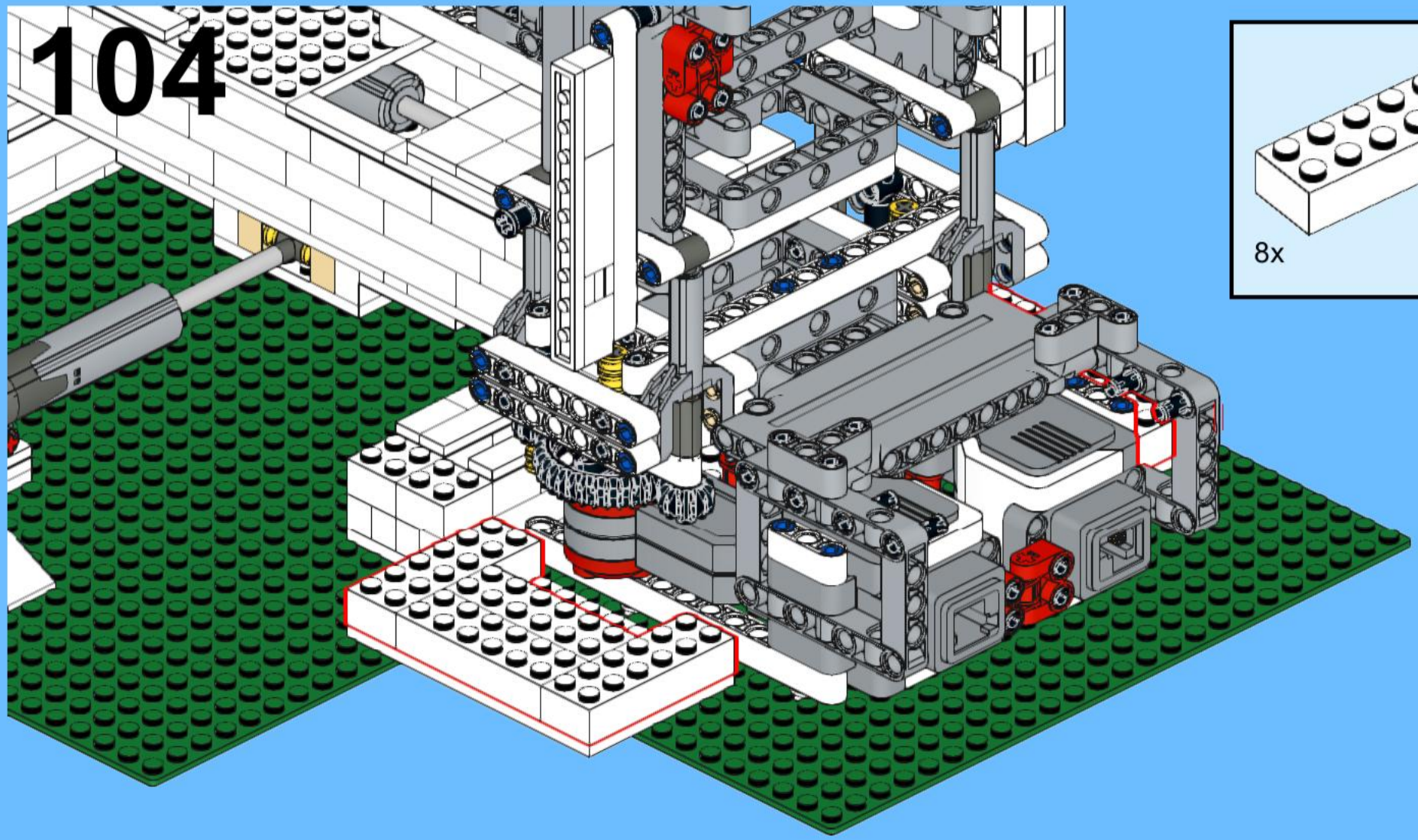

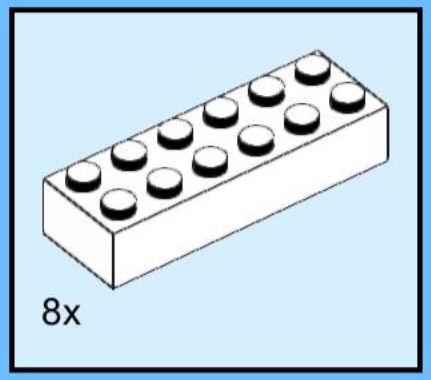
8x

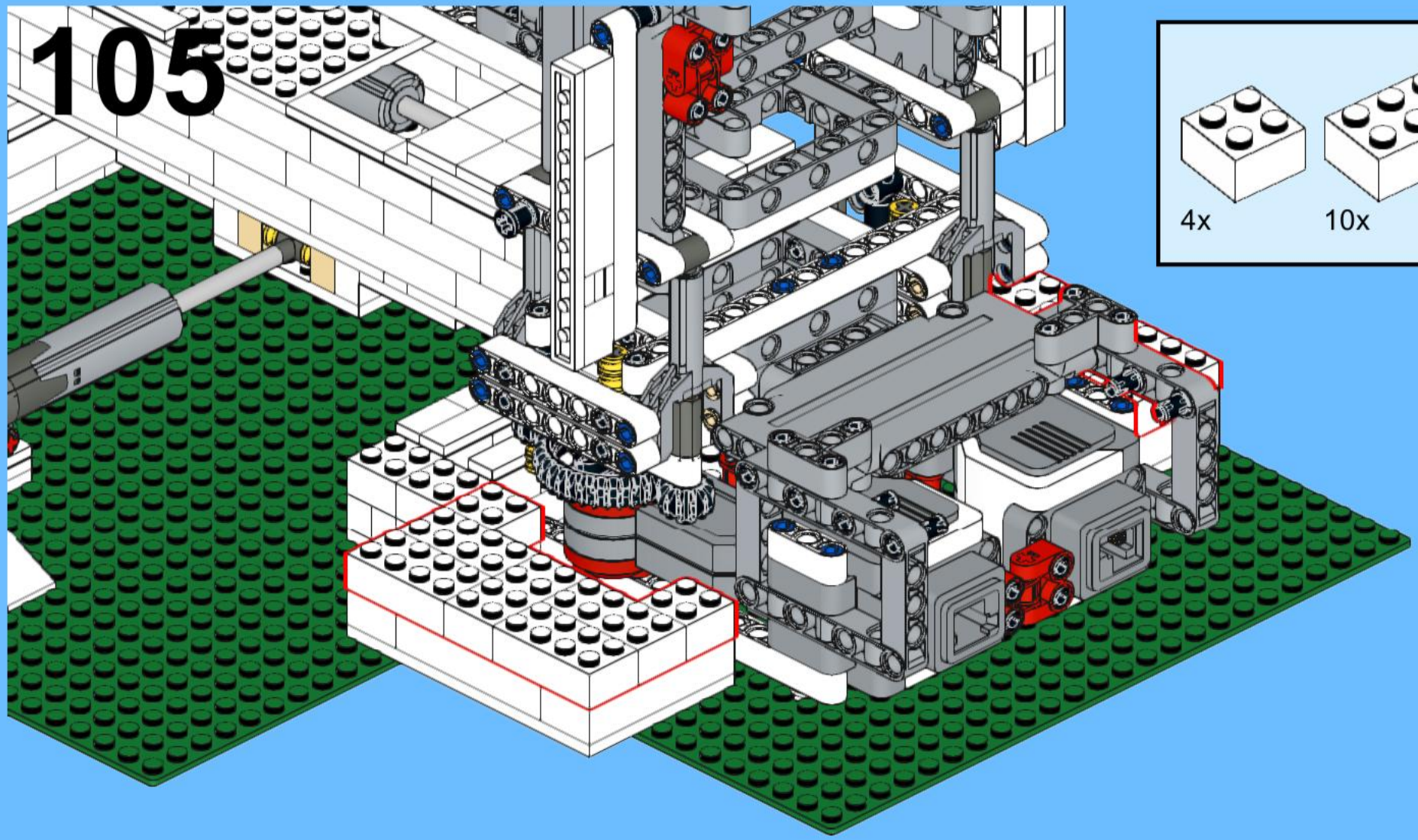
105

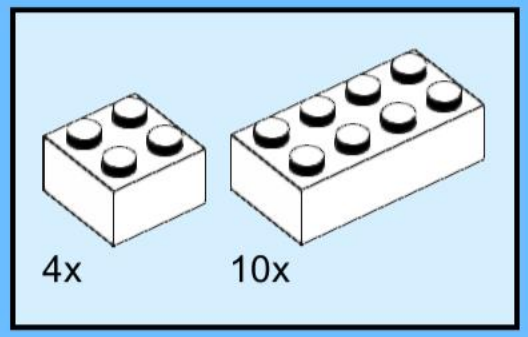
4x
10x

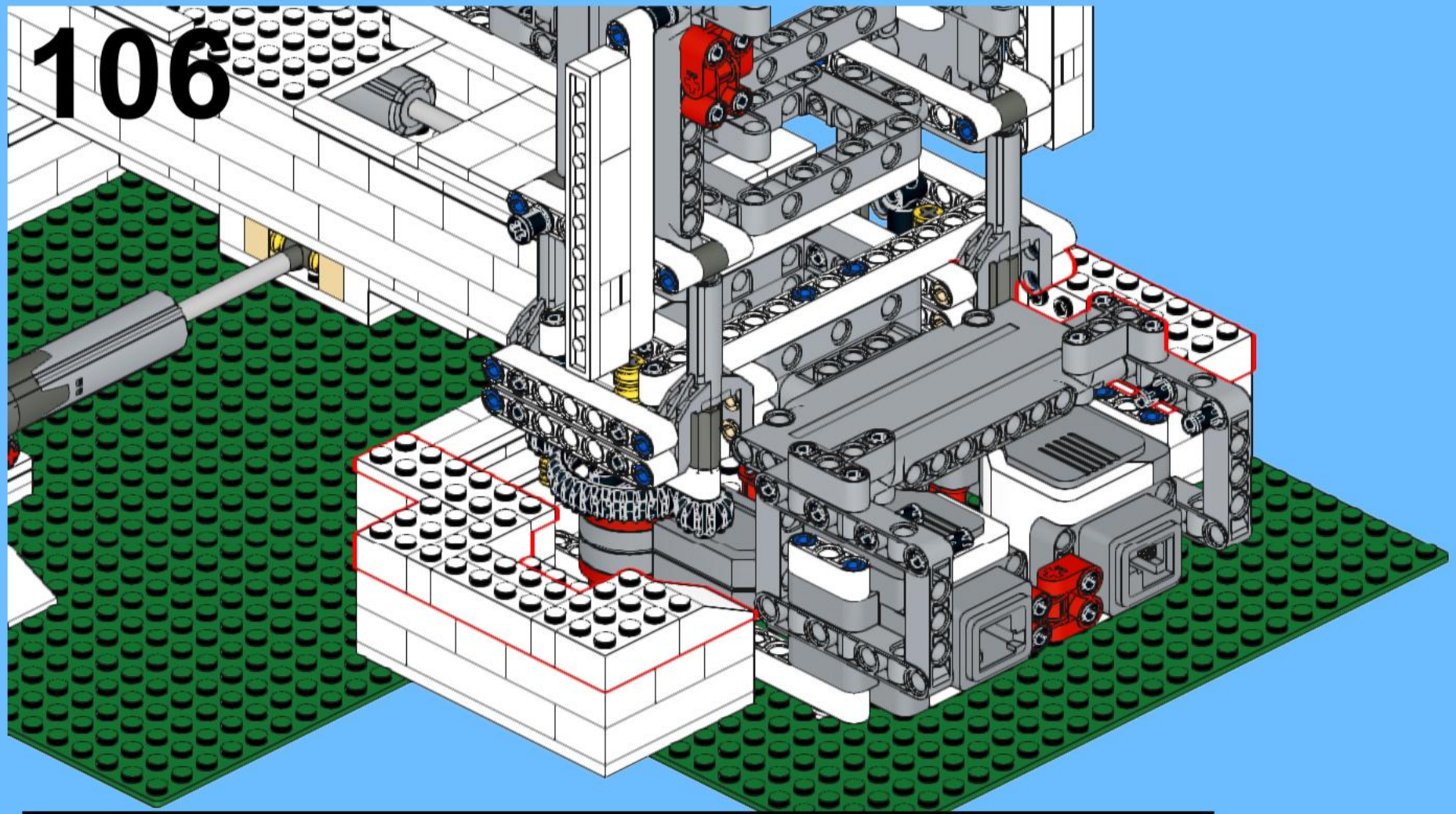

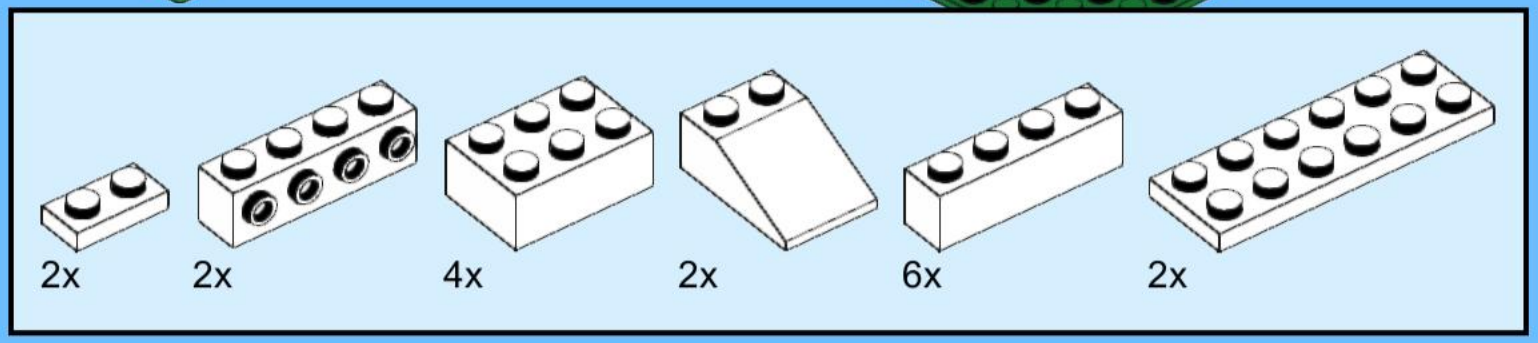
2x
2x
4x
2x
6x
2x

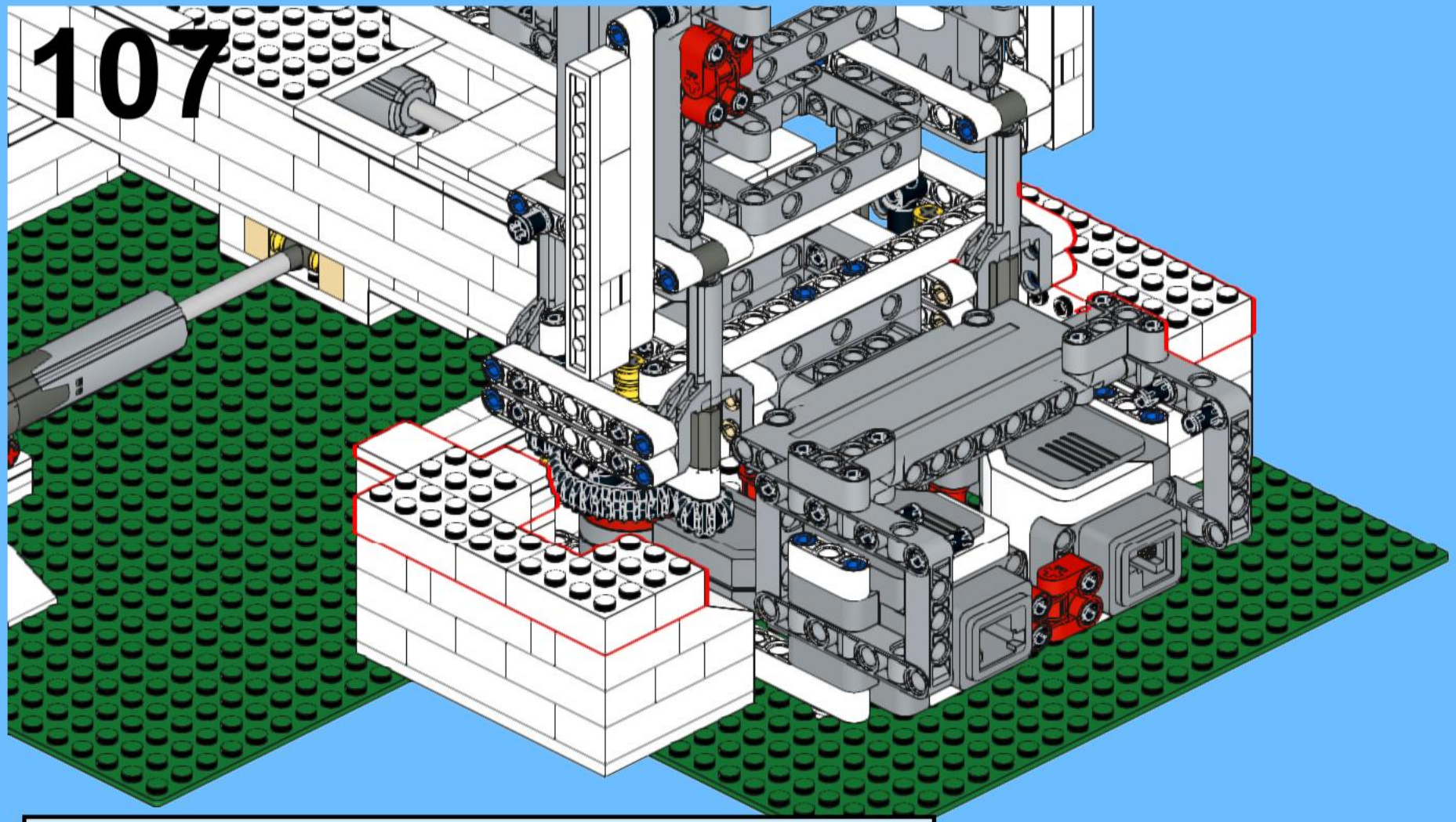

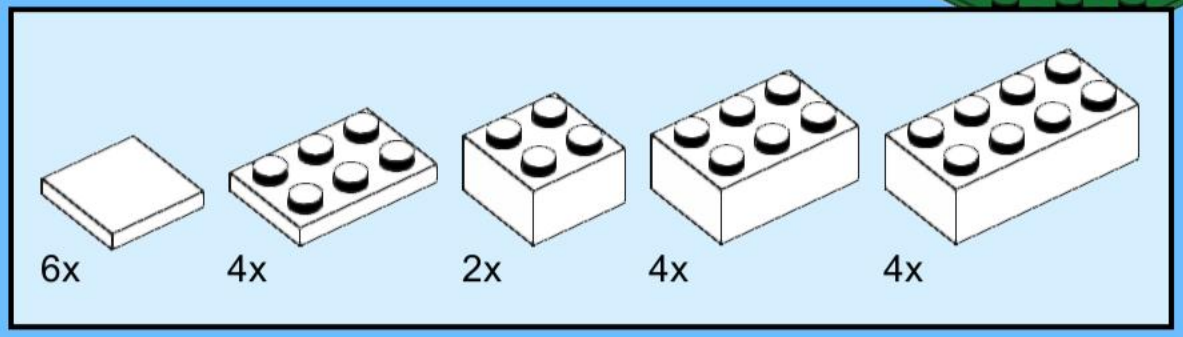
6x
4x
2x
4x
4x

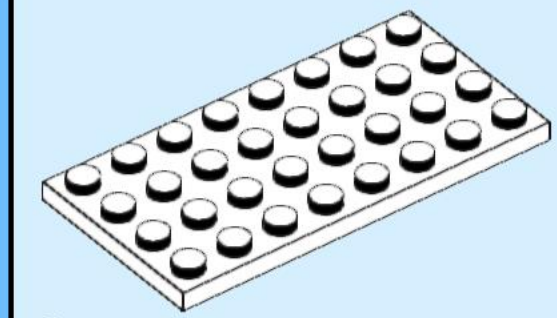

2x

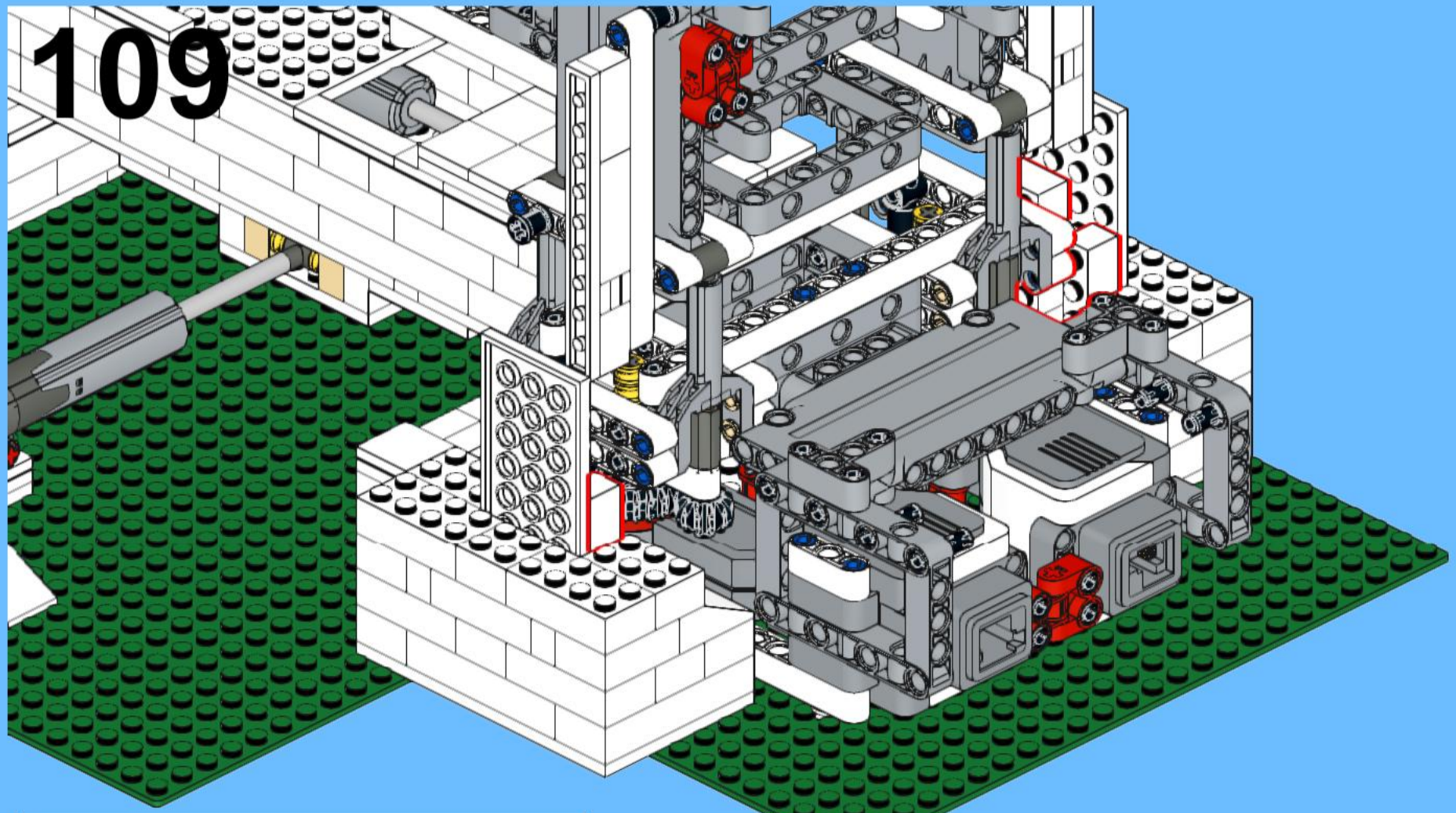

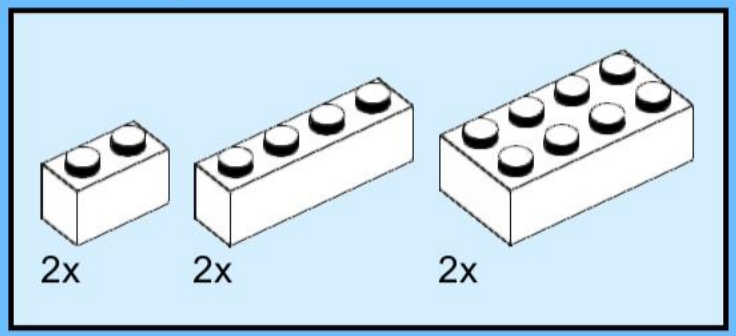
2x
2x
2x

110

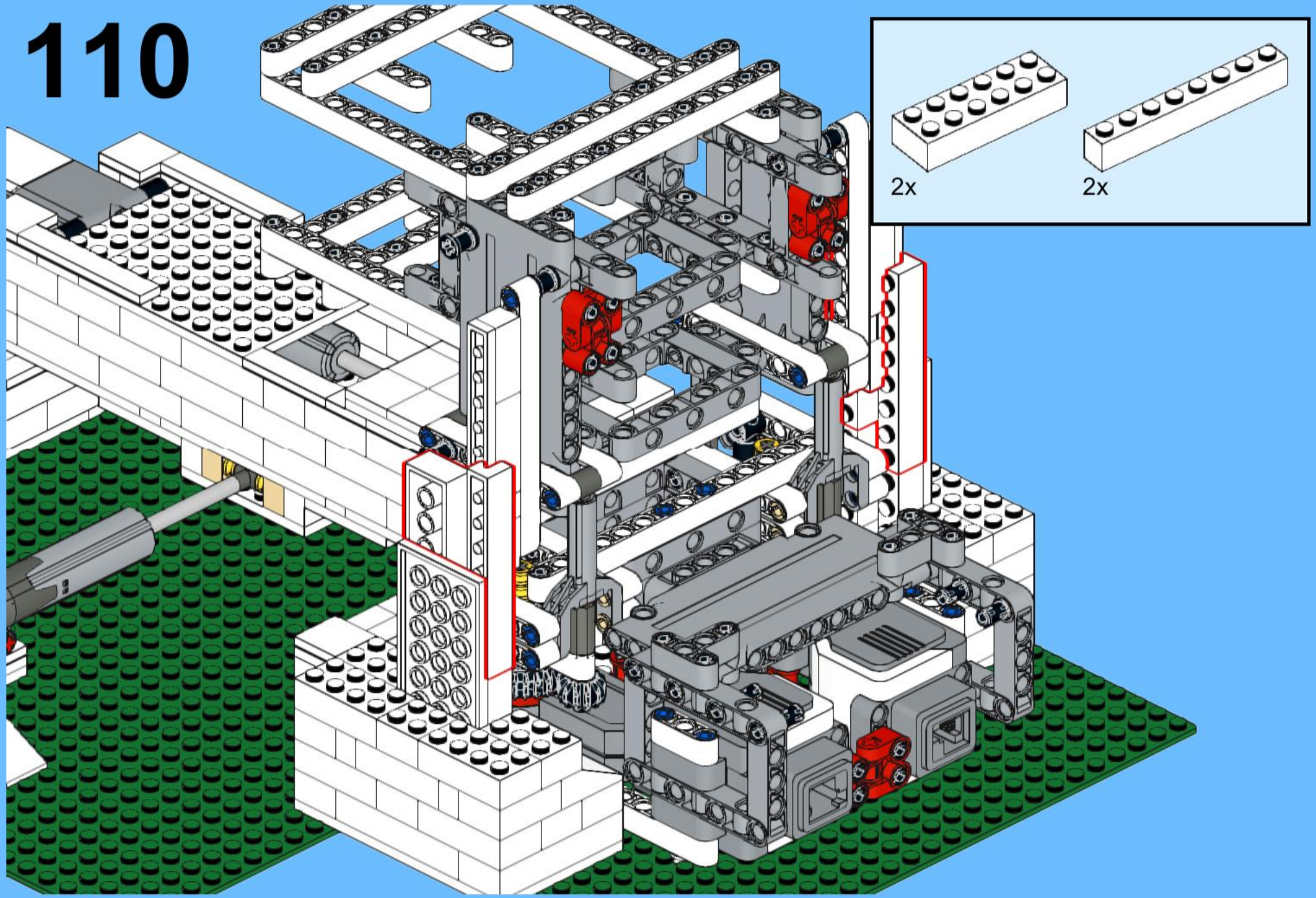

111

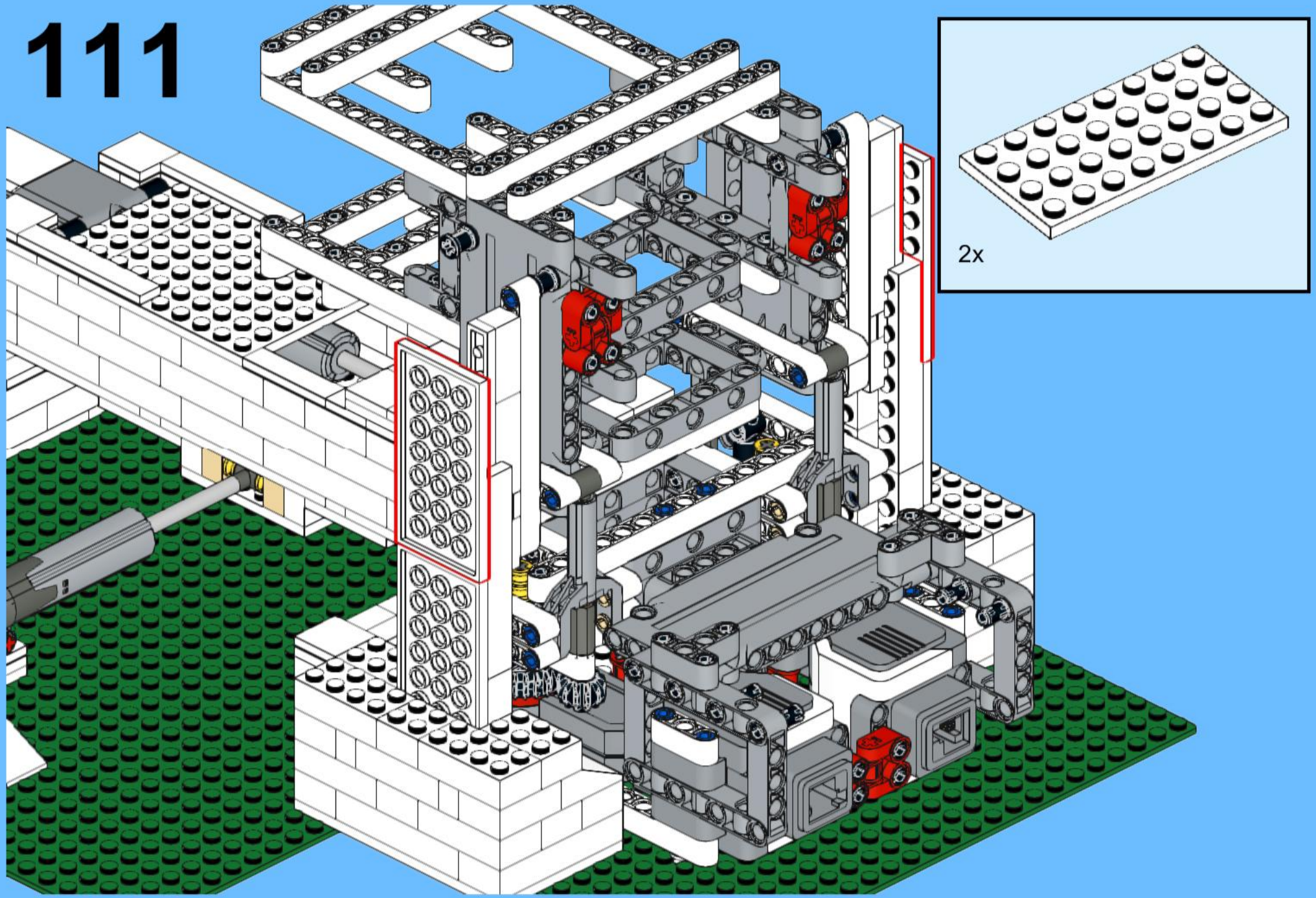

112

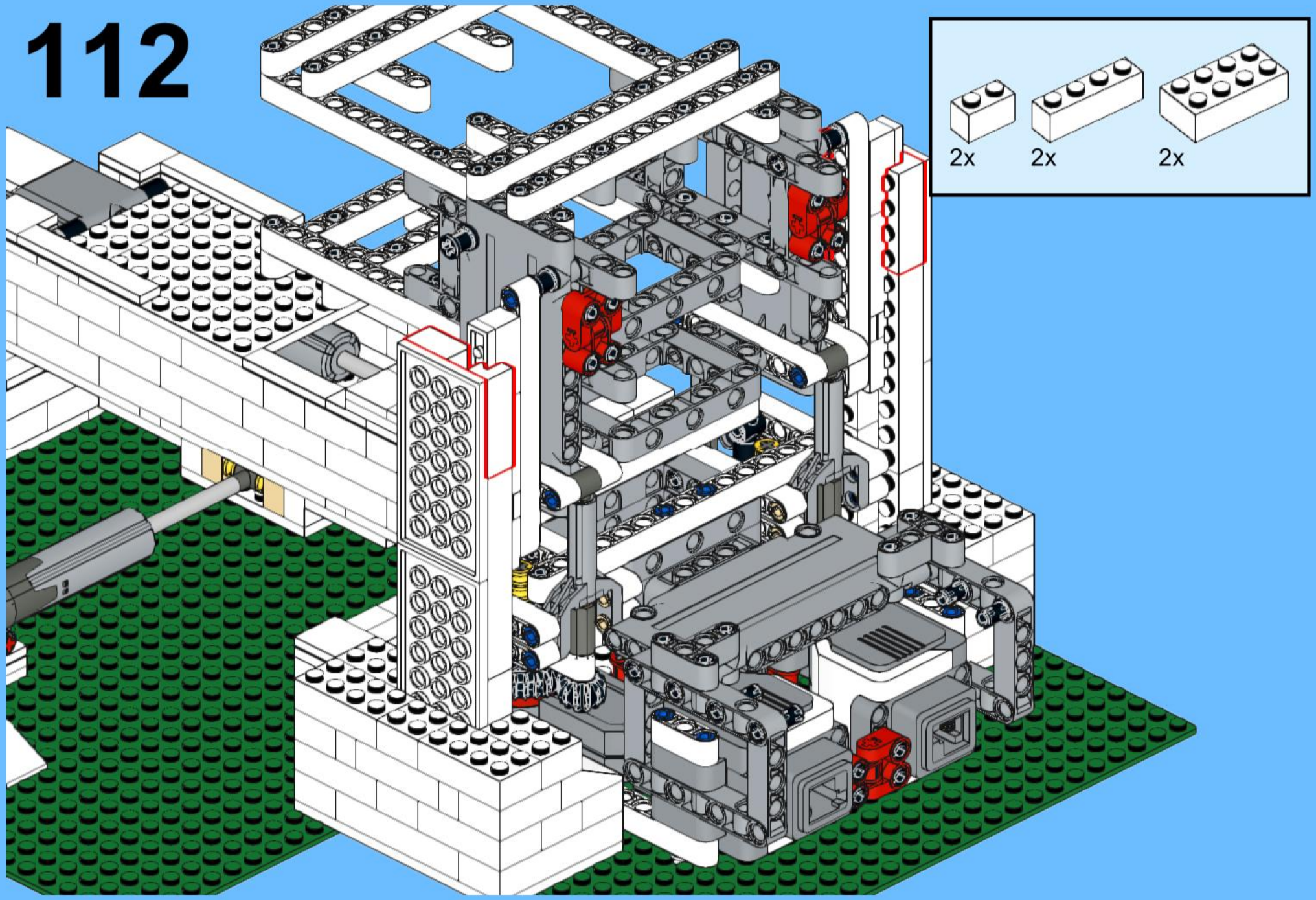

113

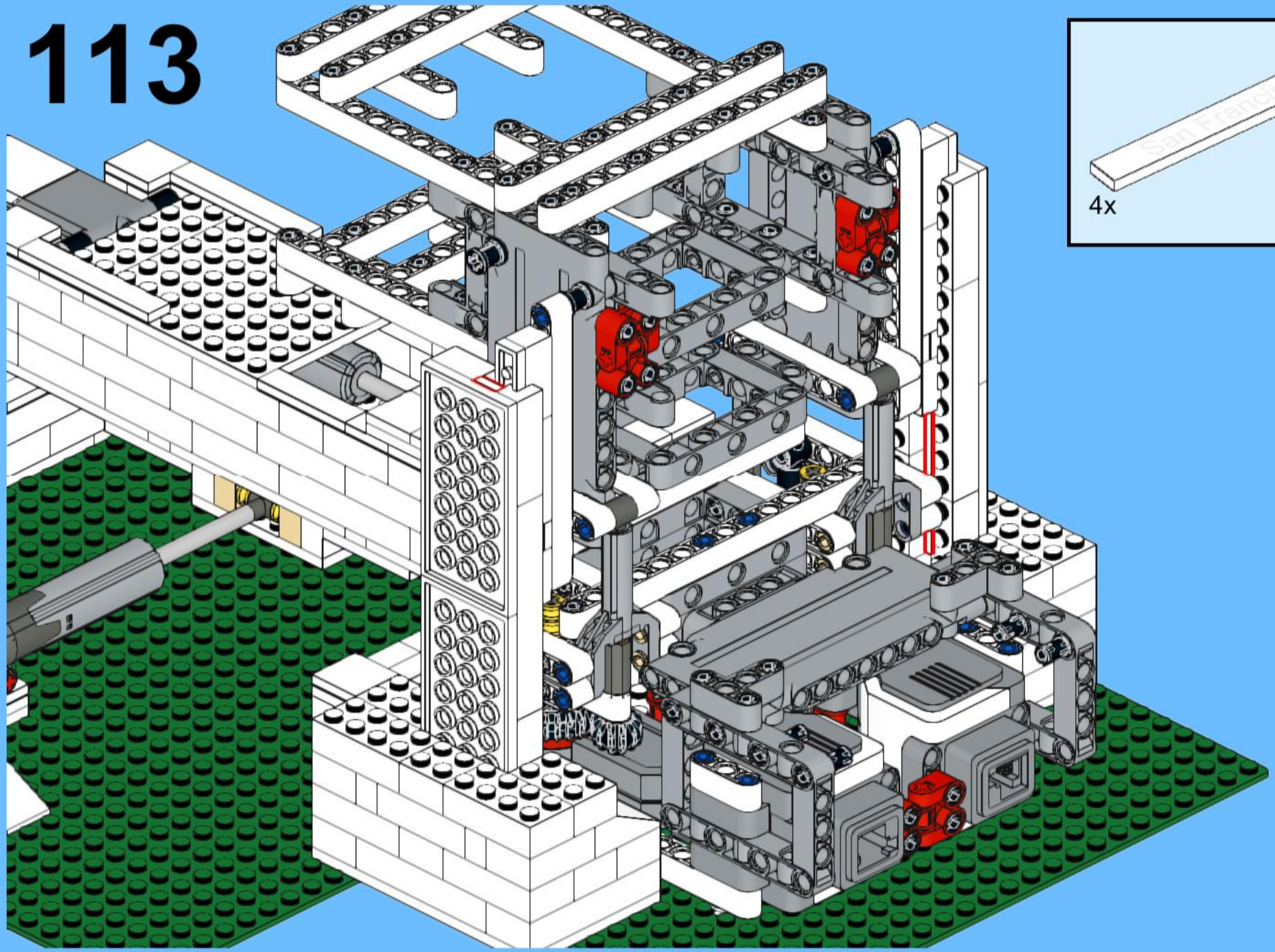

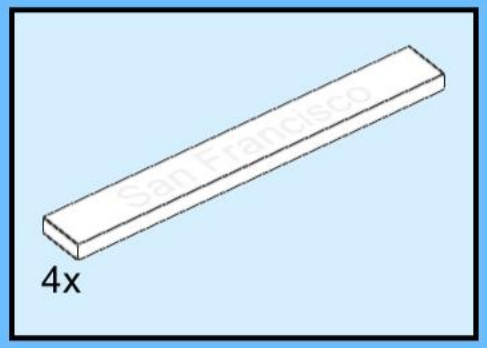

114

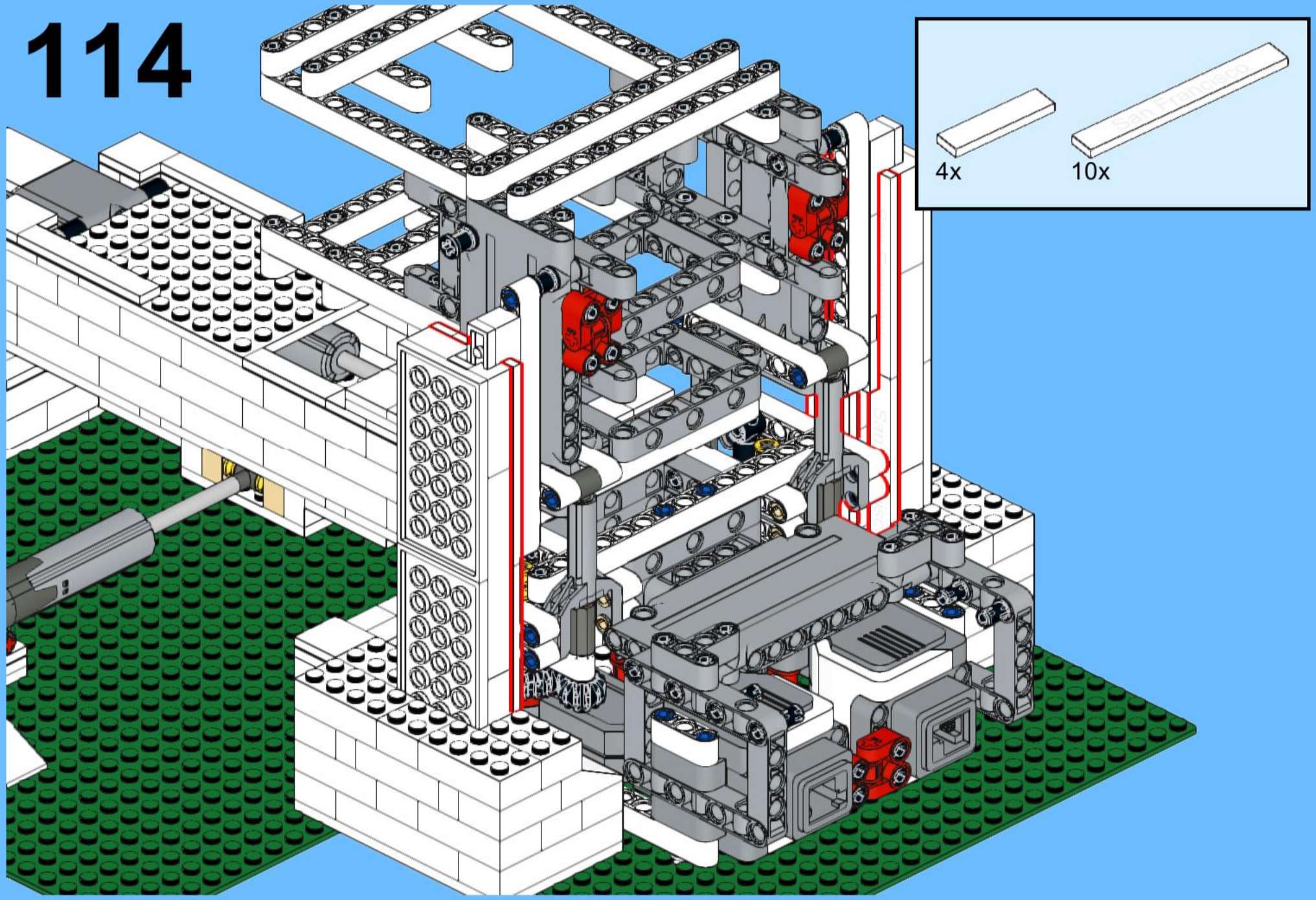

115

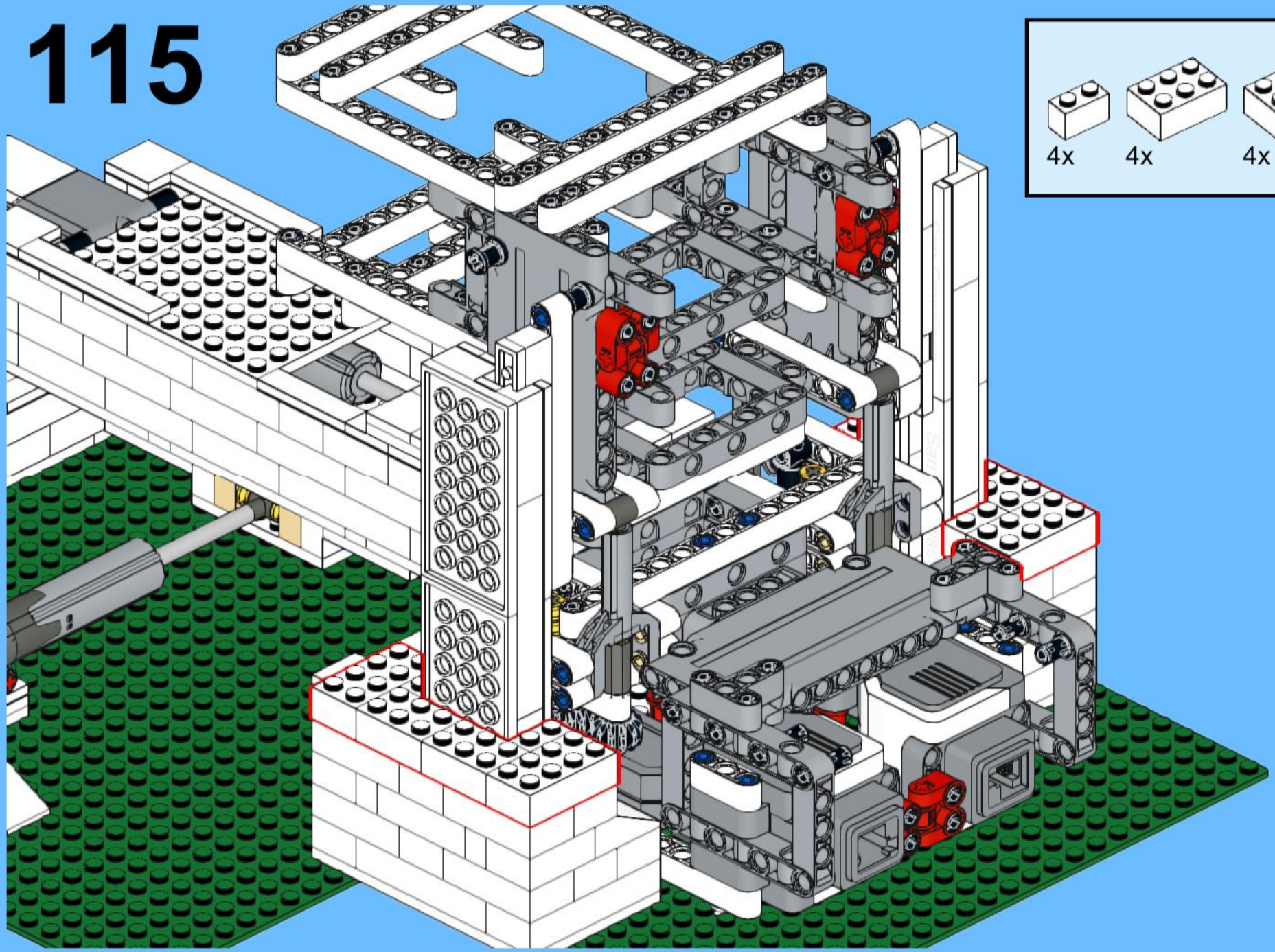

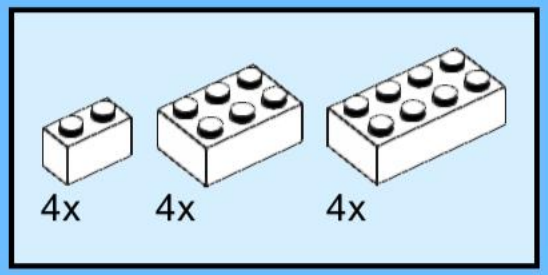

116

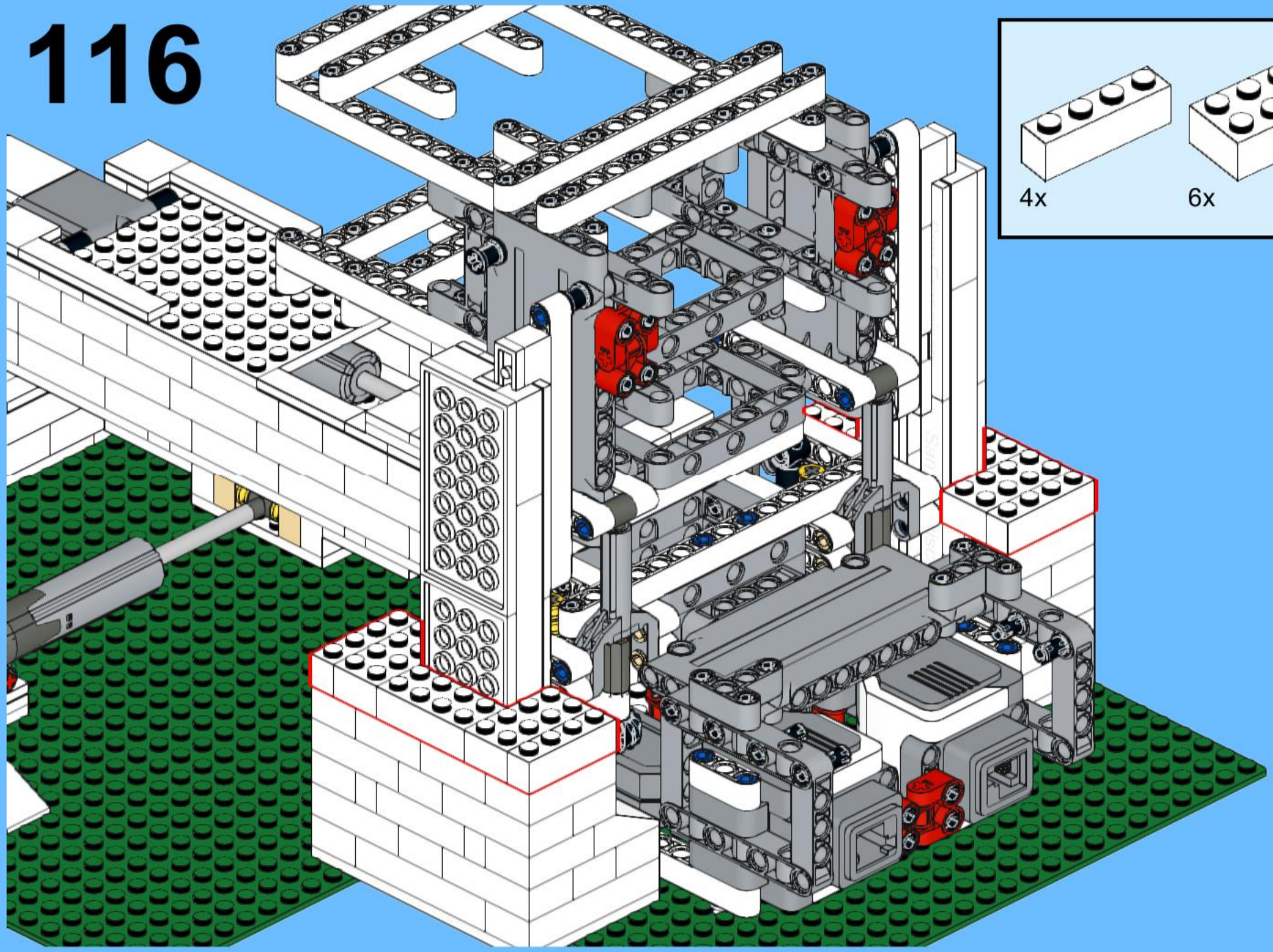

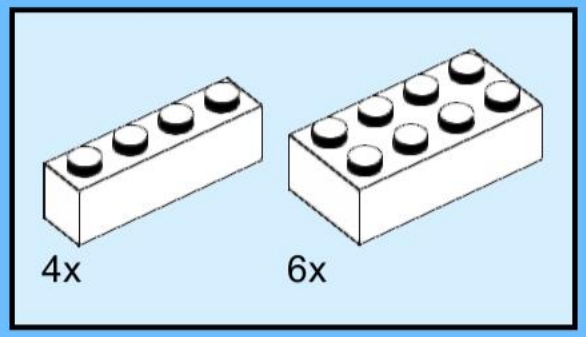

117

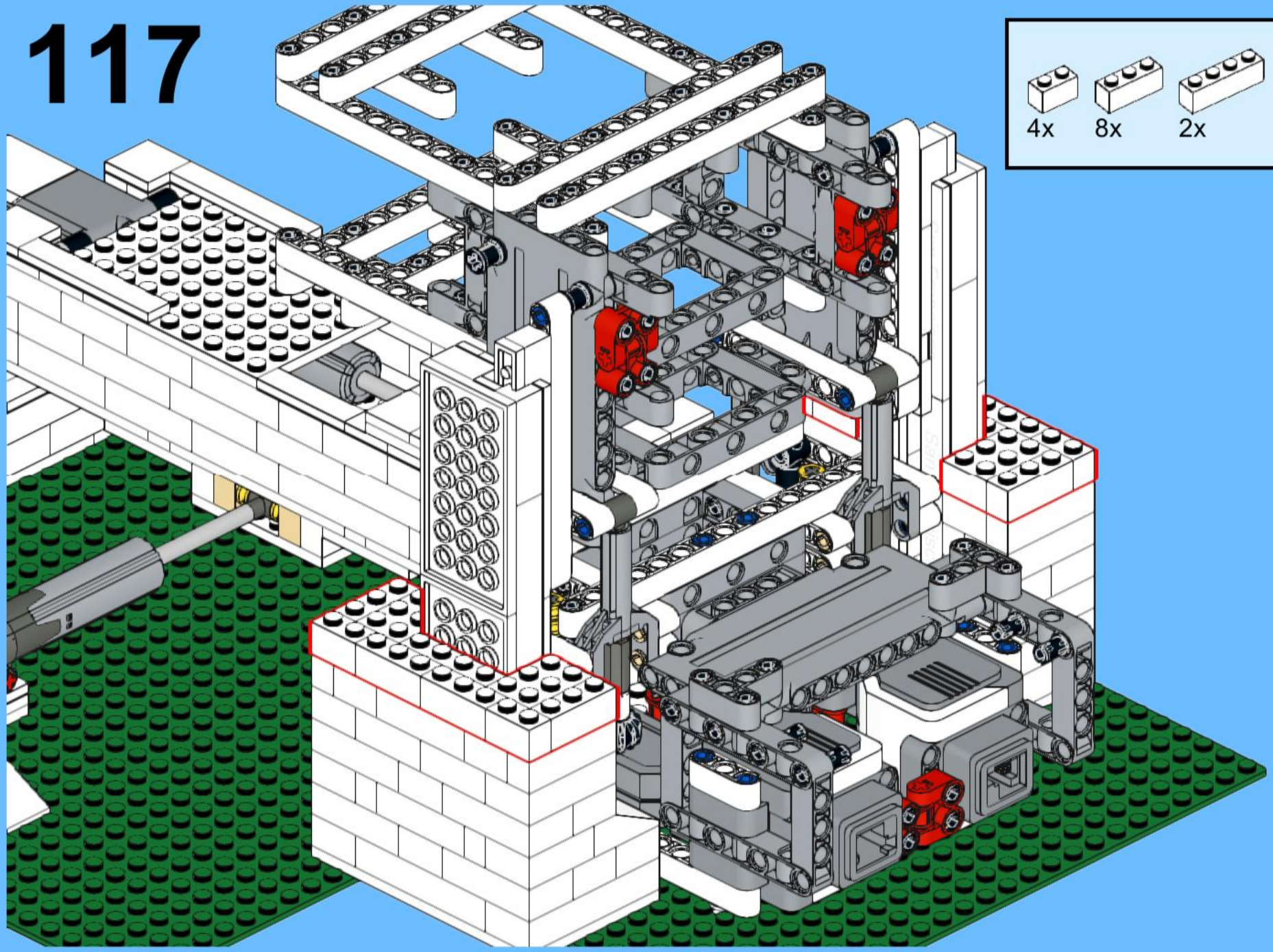

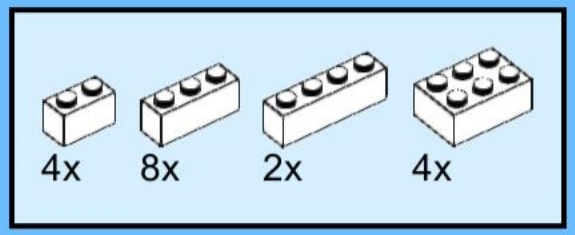

118

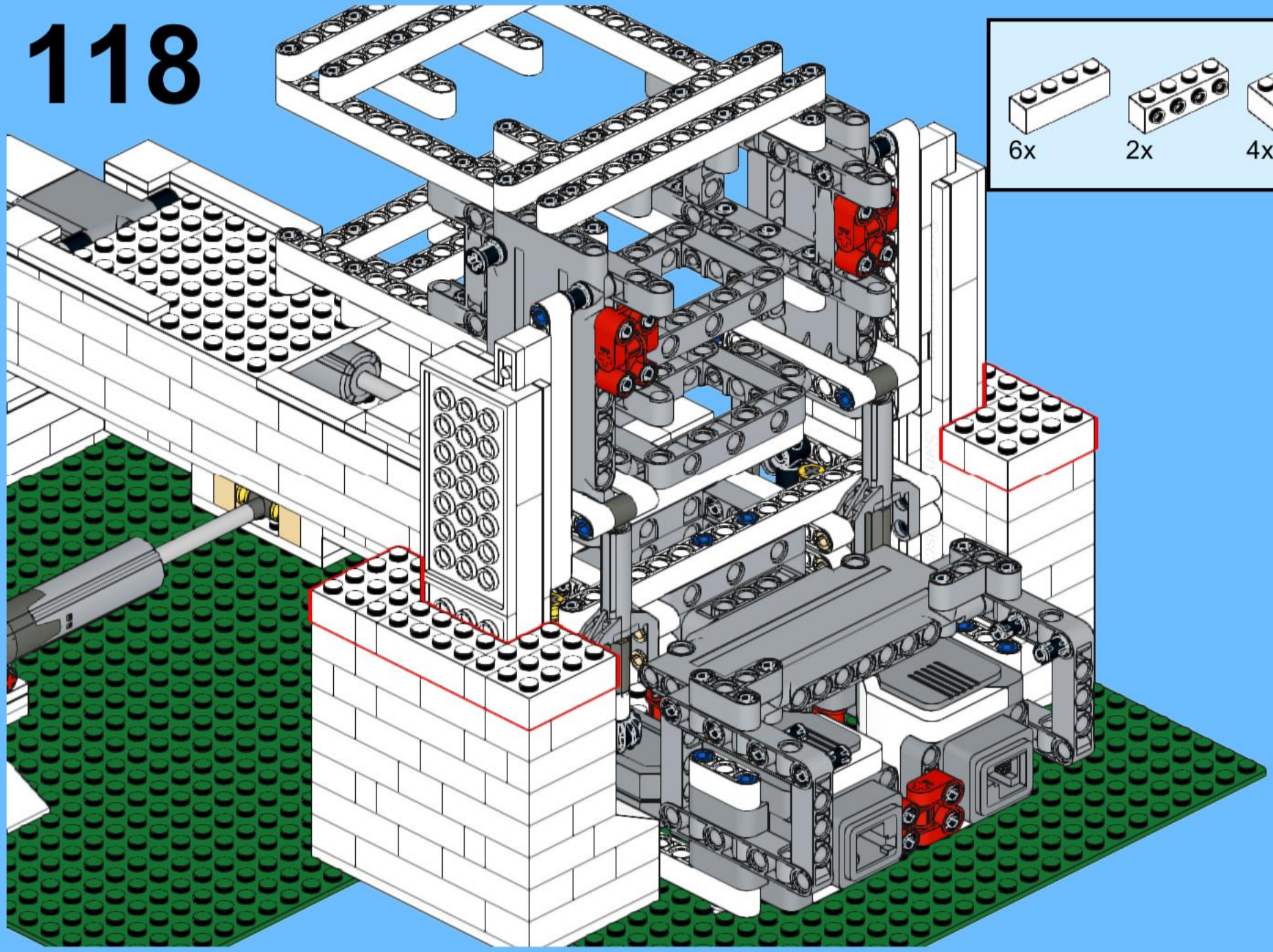

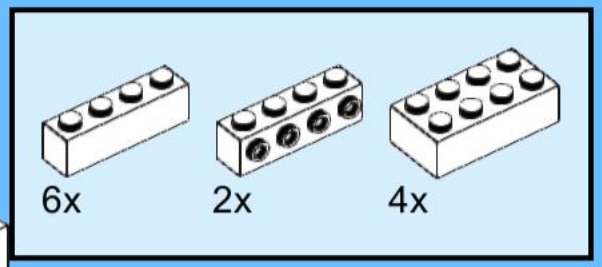

119

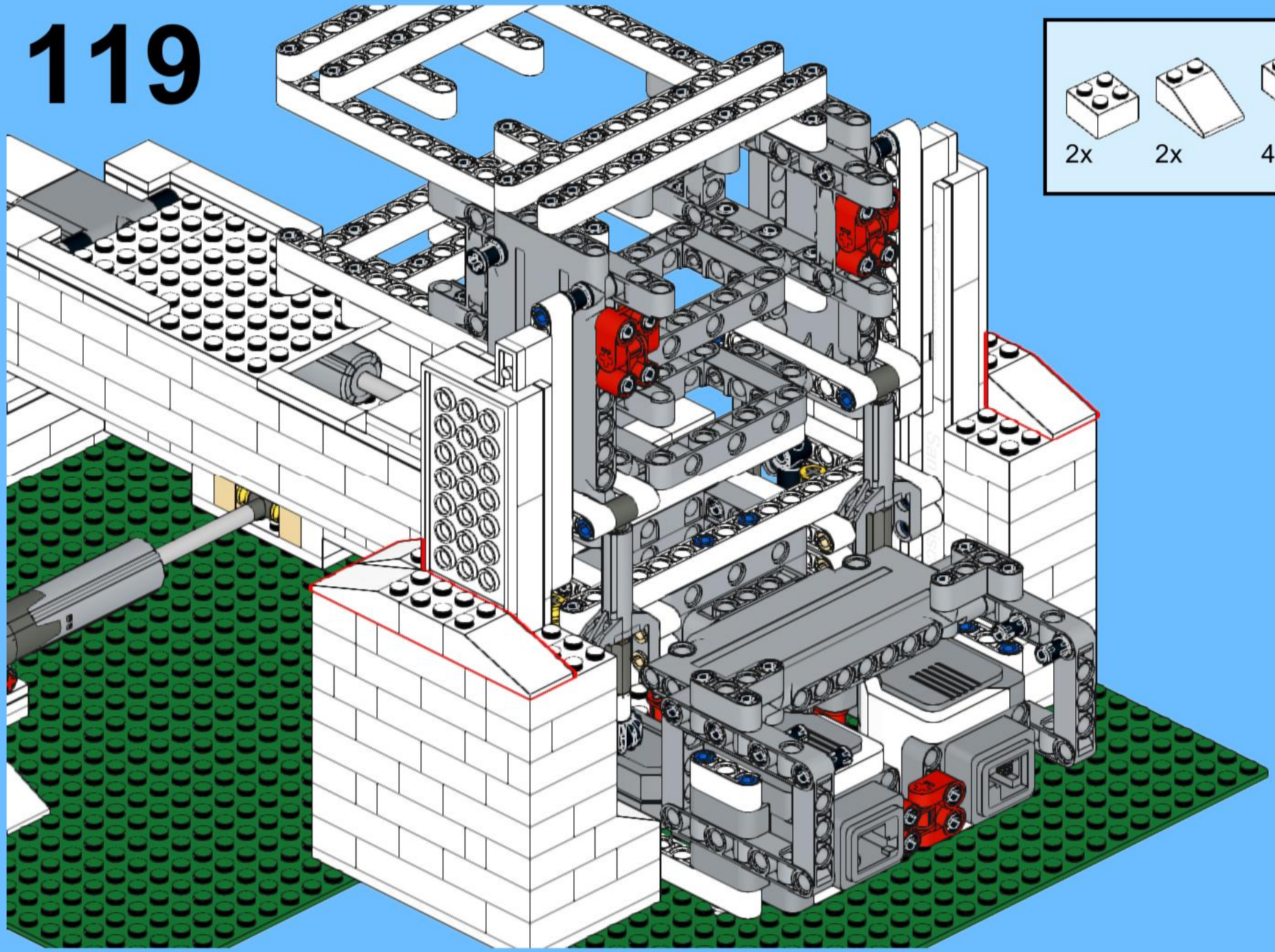

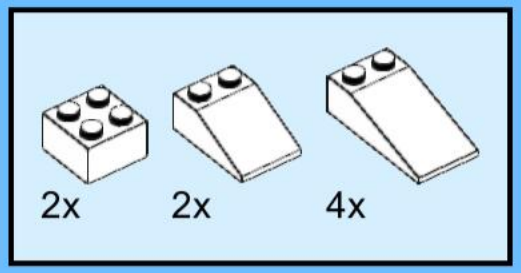

120

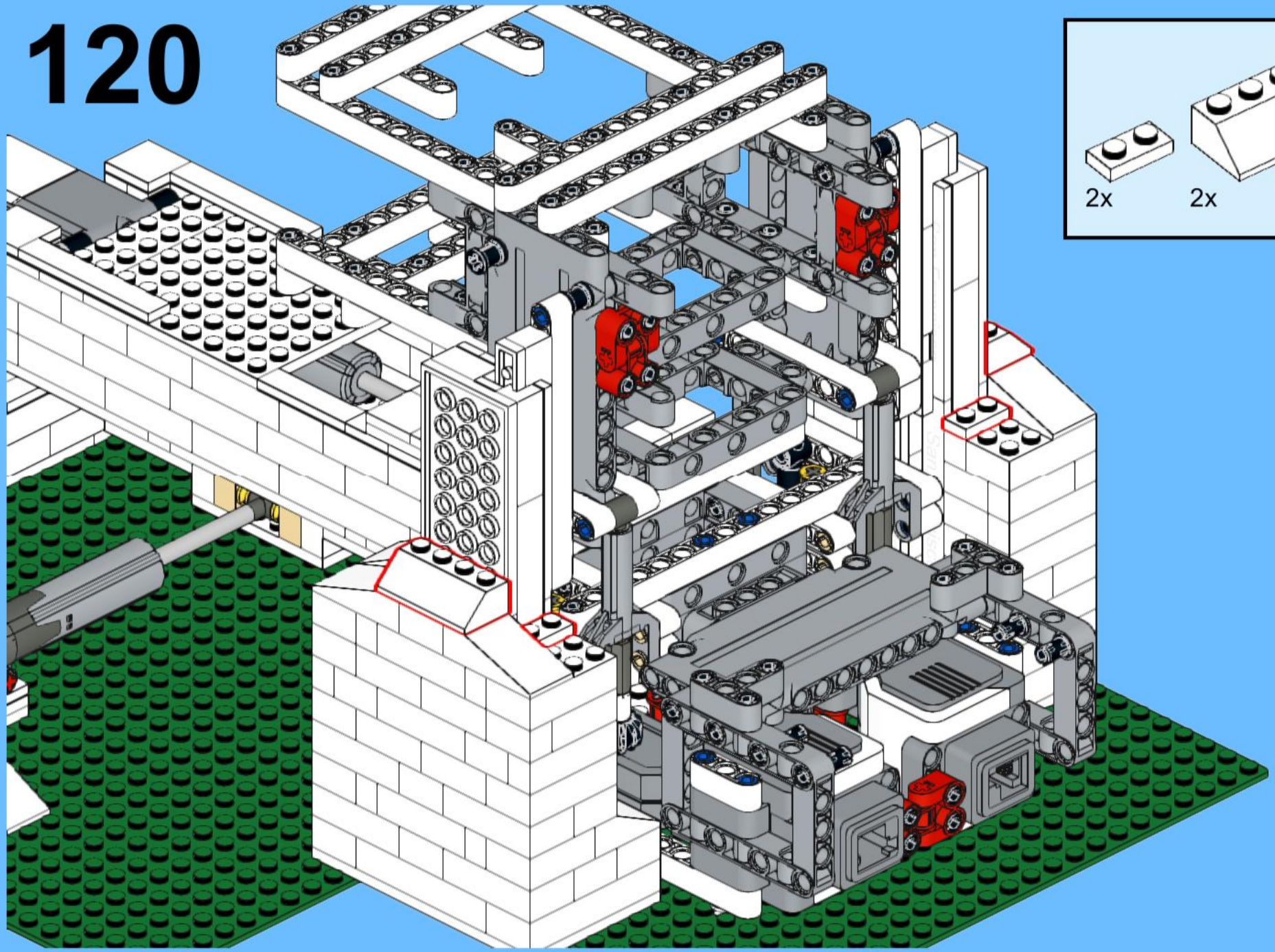

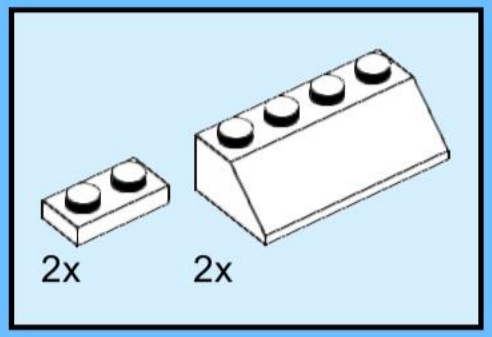

121

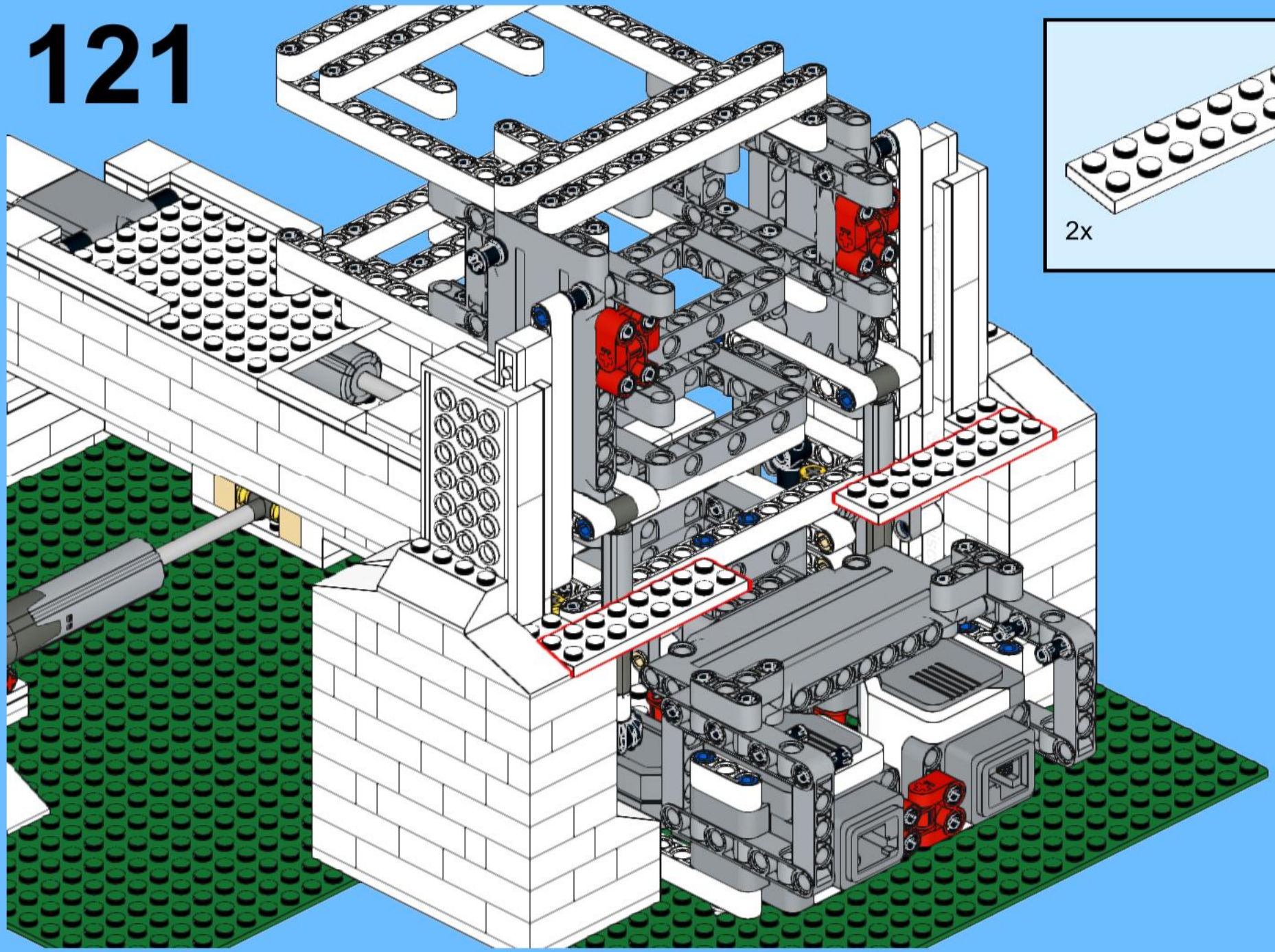

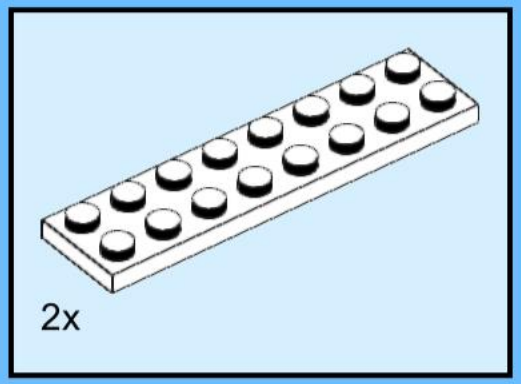

122

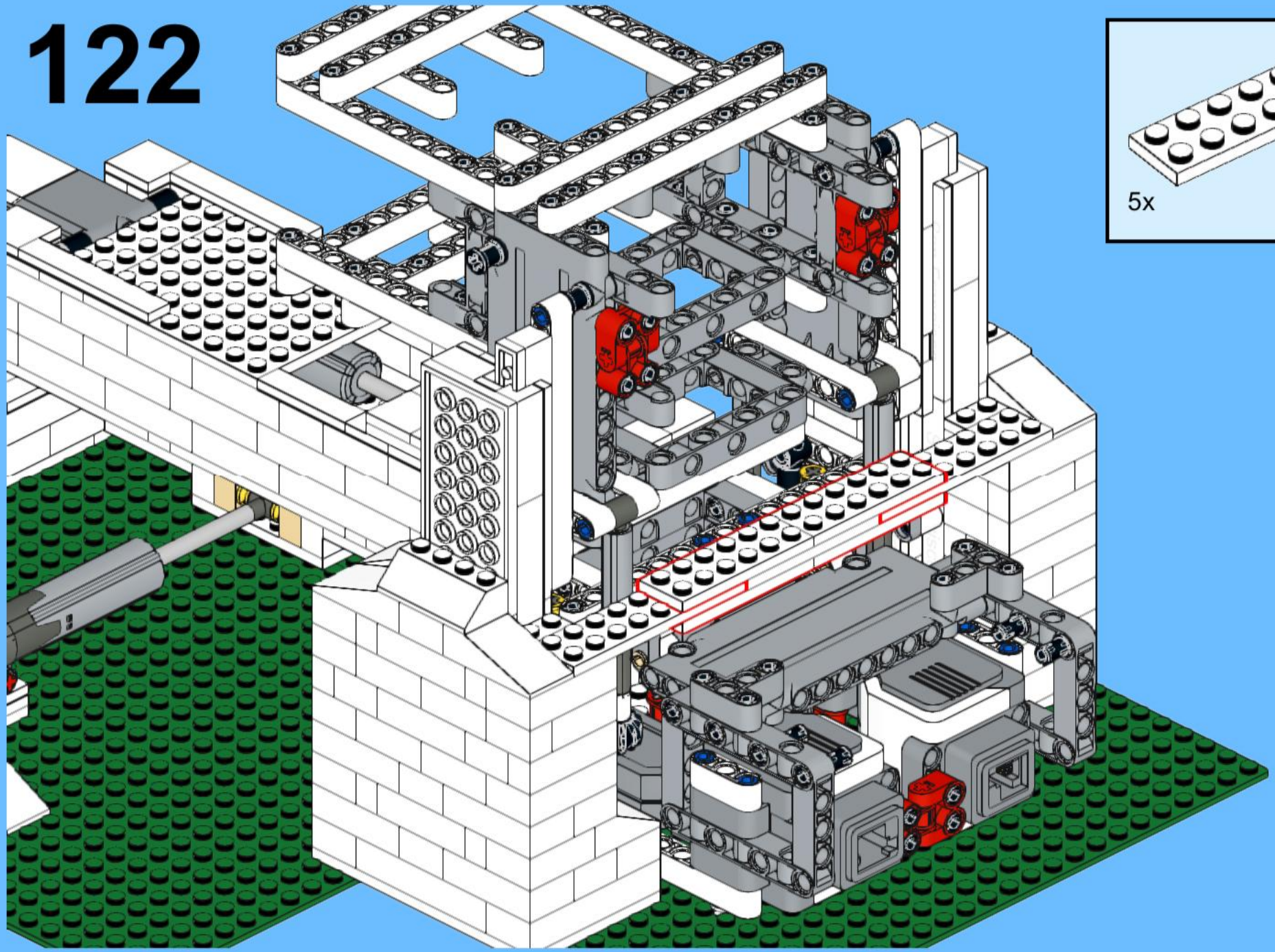

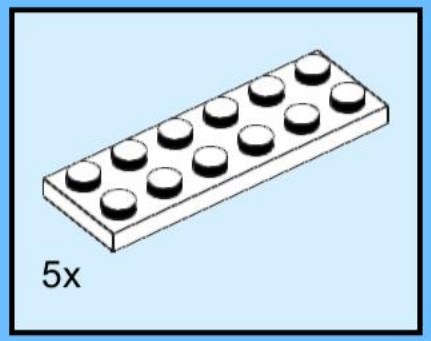

123

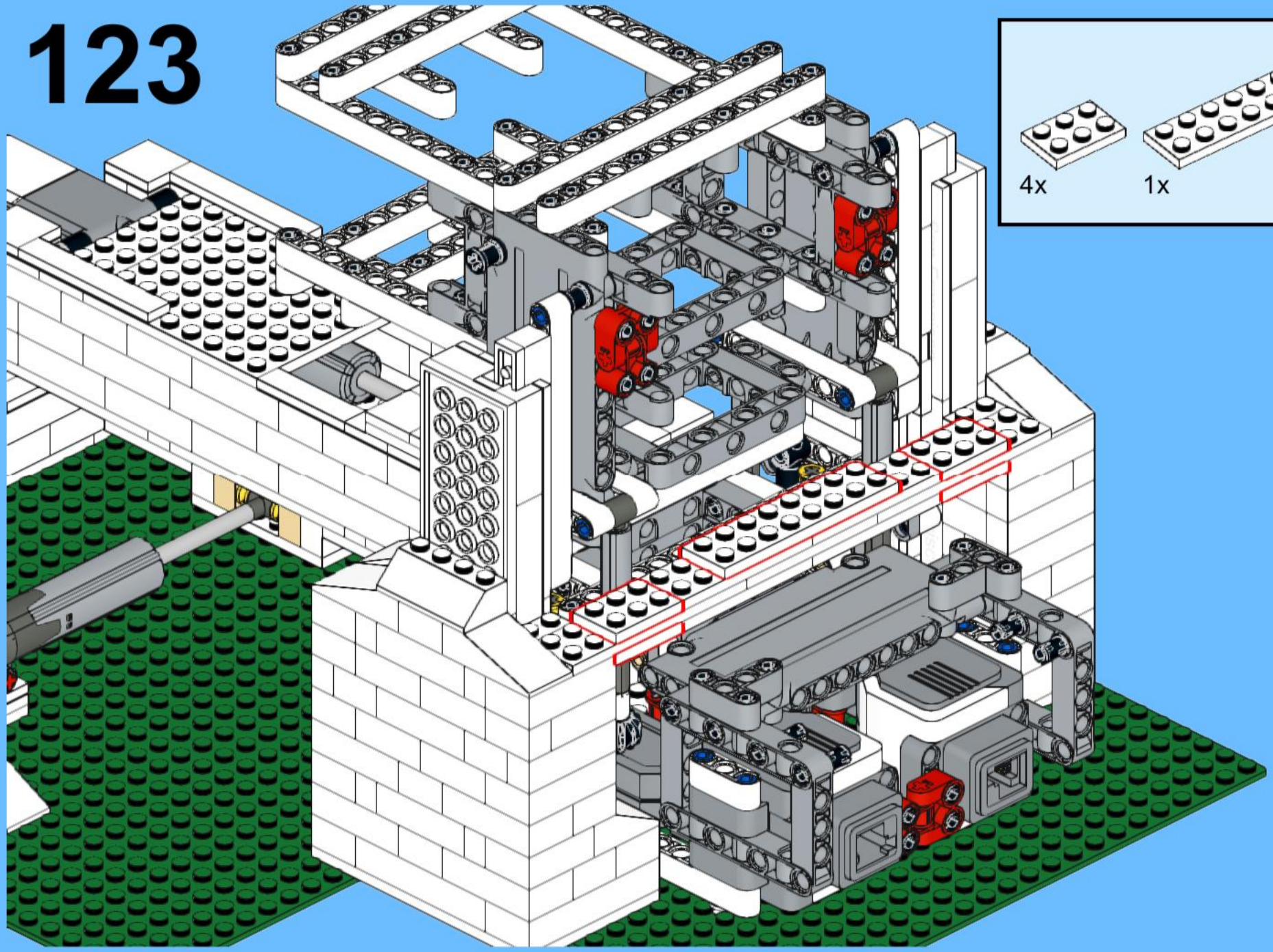

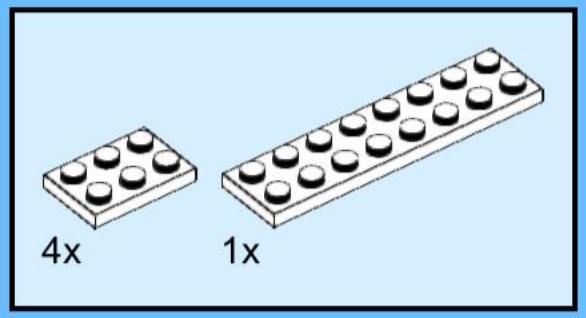

124

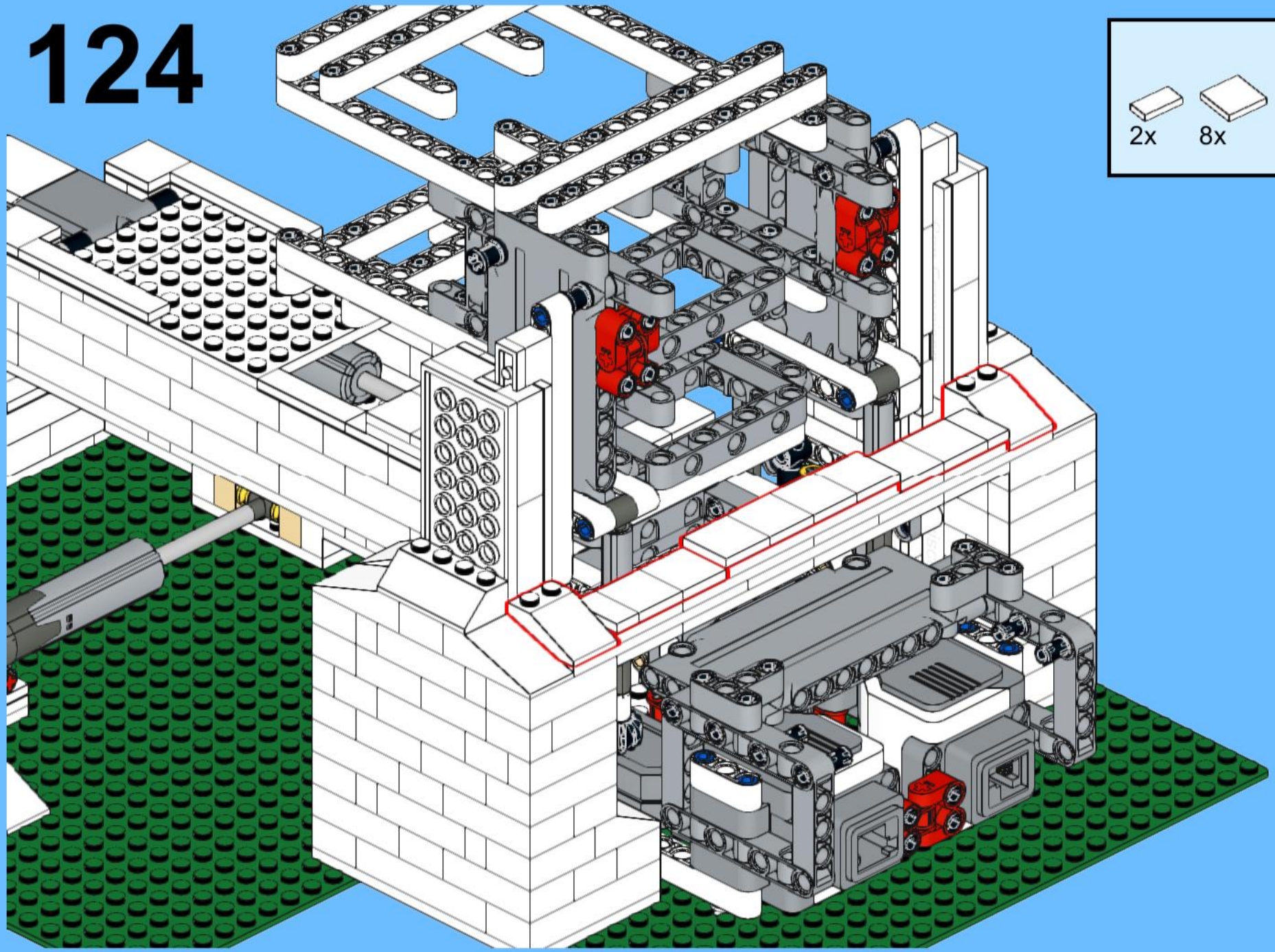

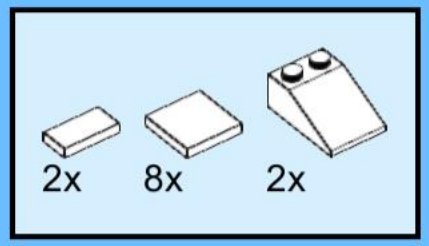

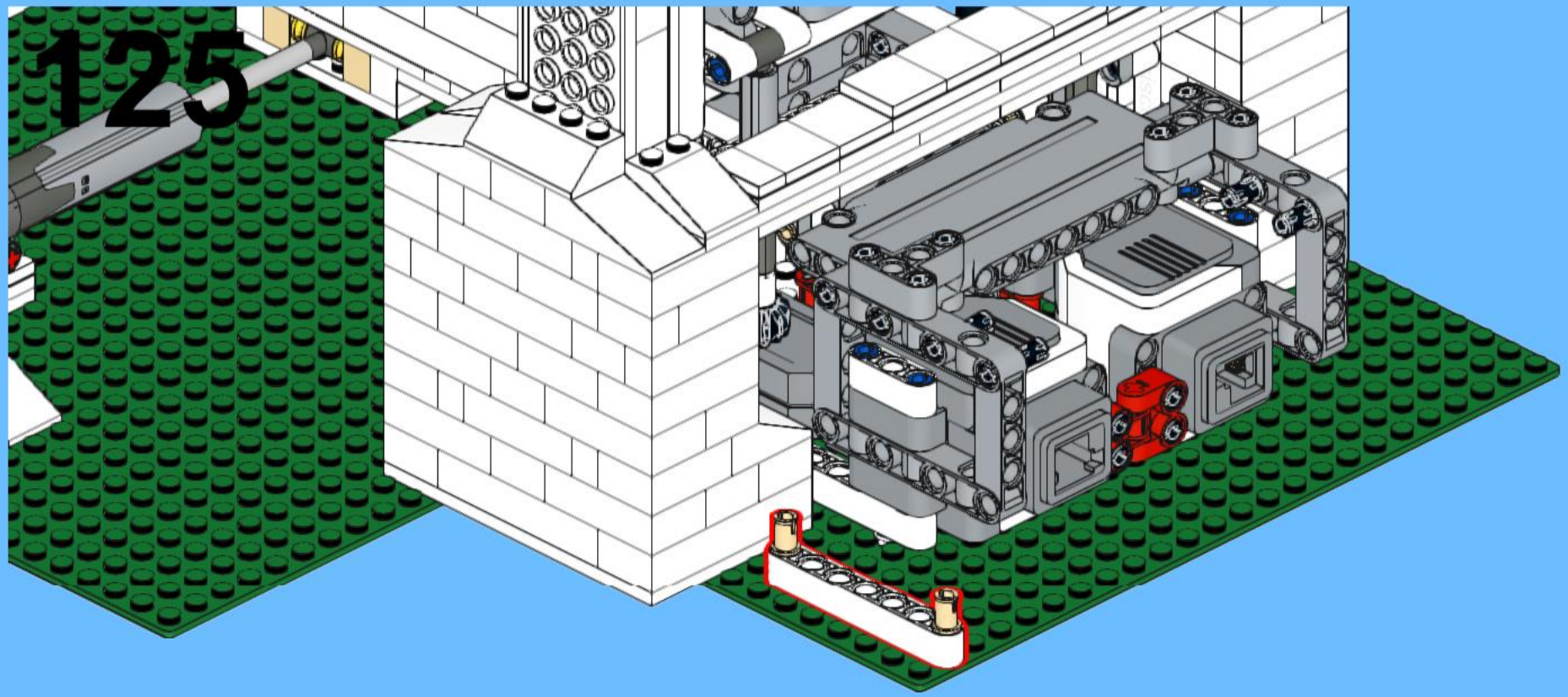

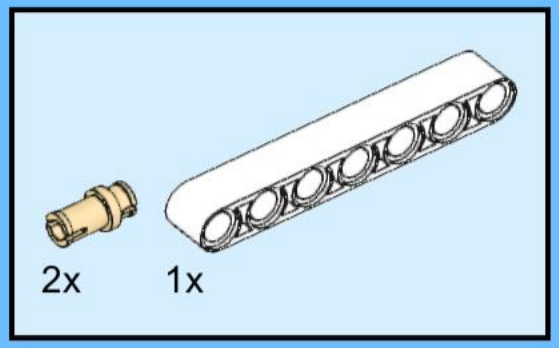
2x
1x

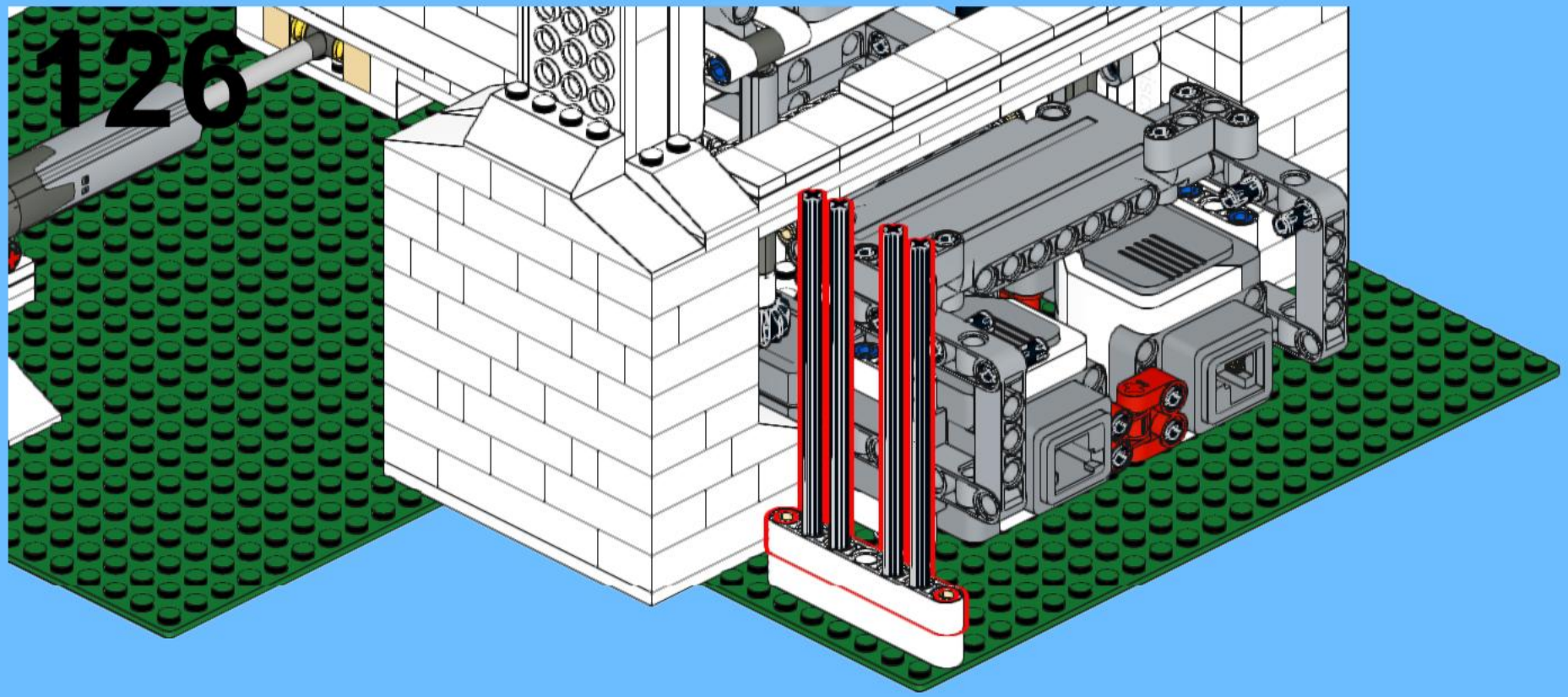

1:1

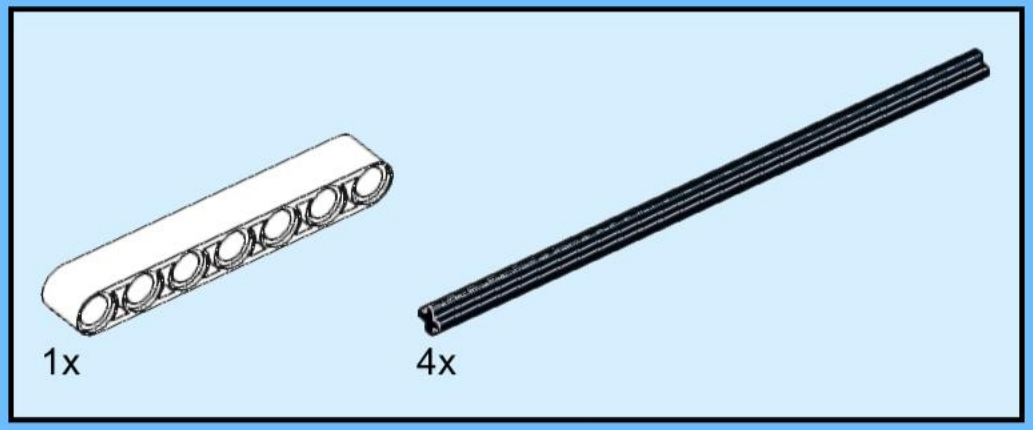
1x
4x

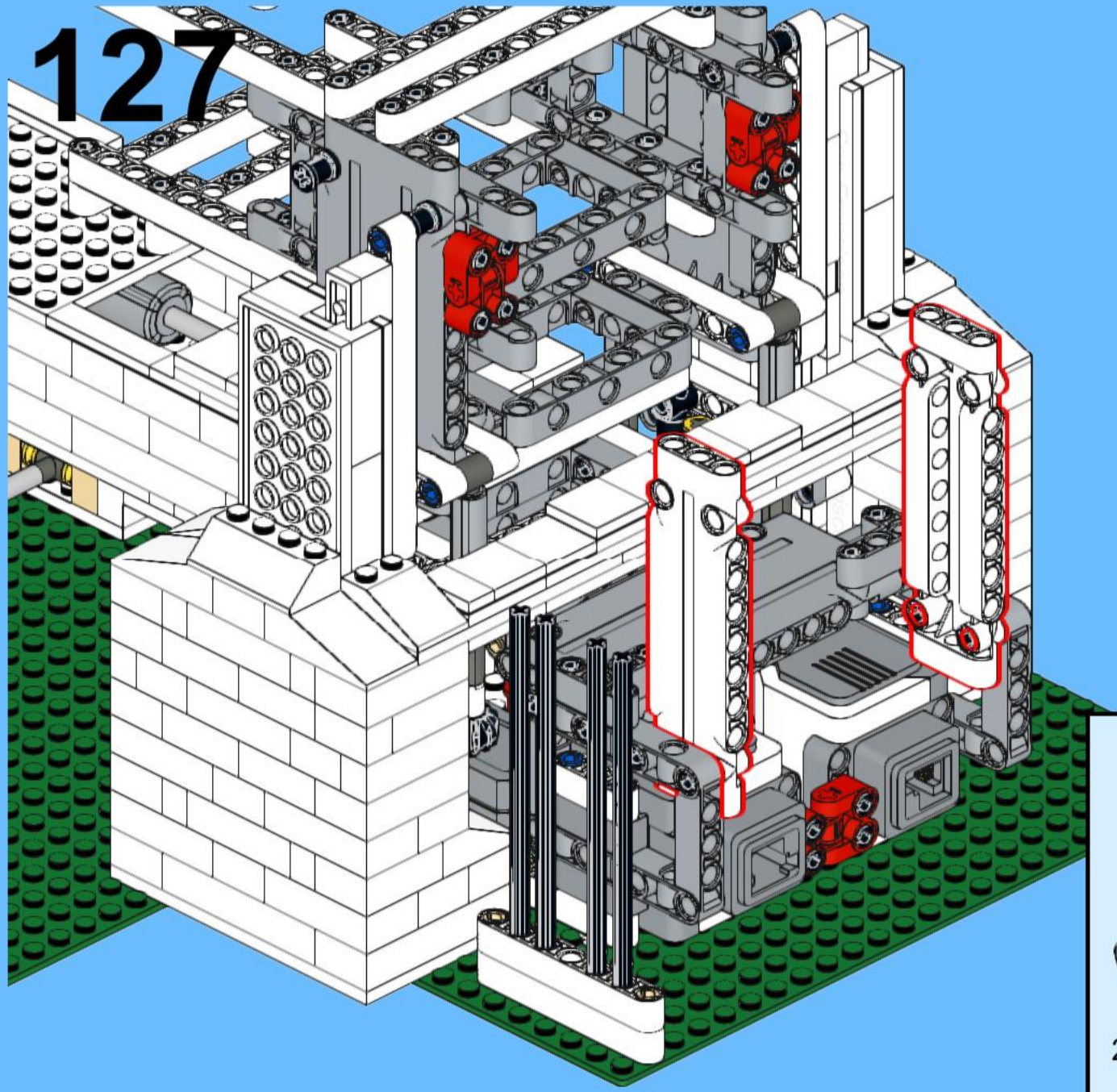

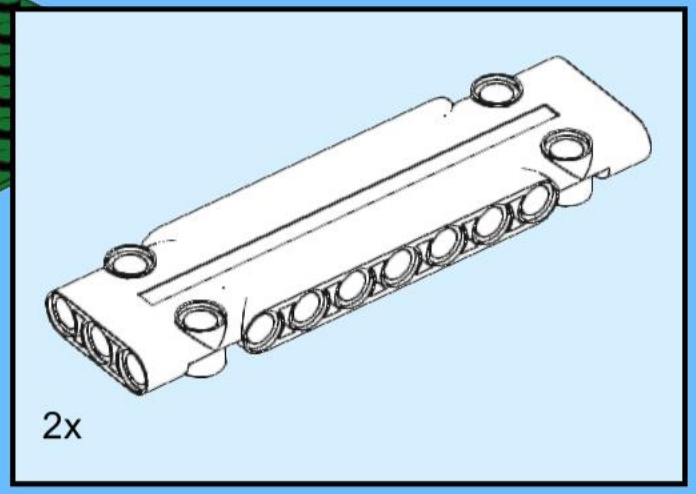
2x

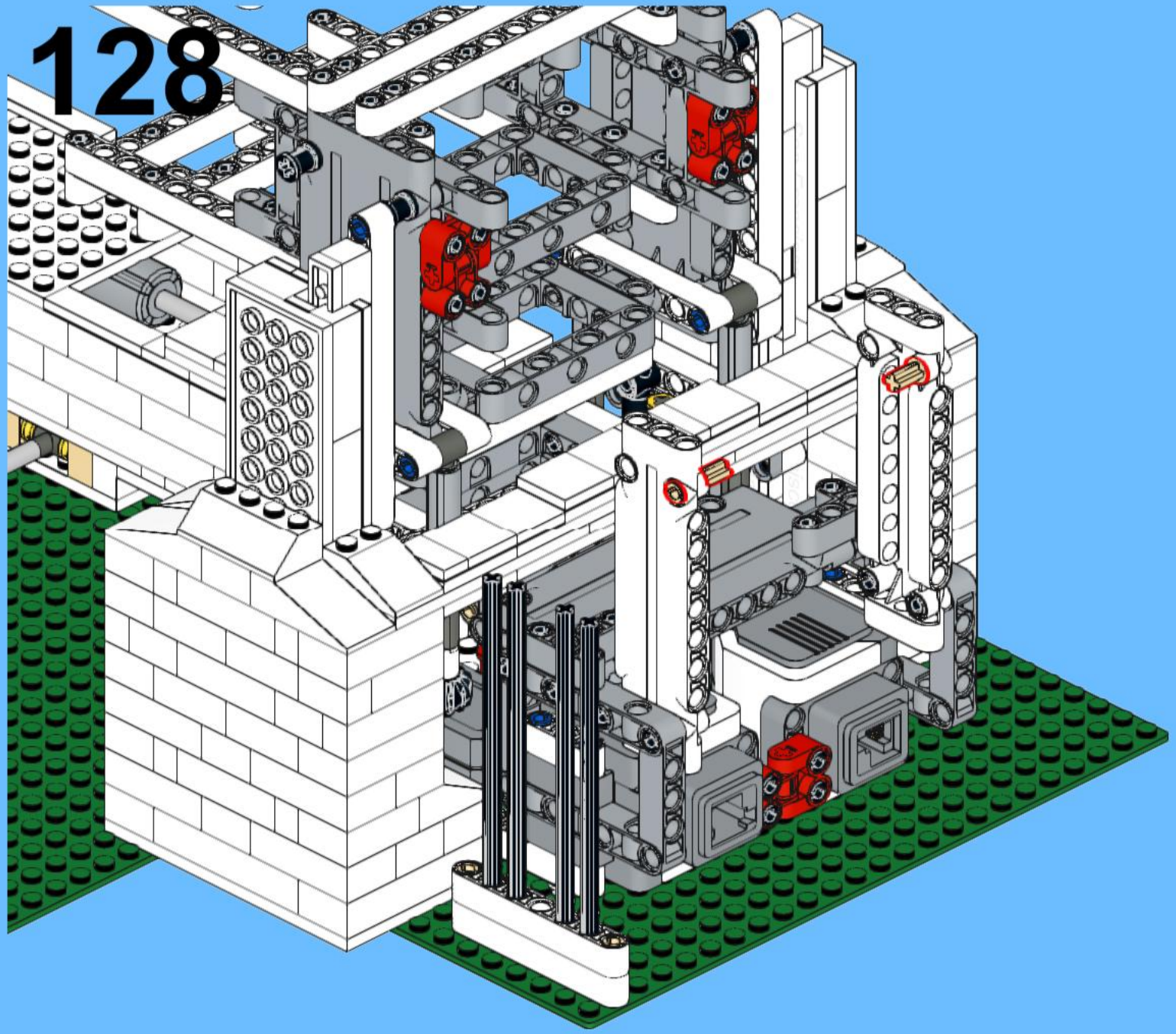

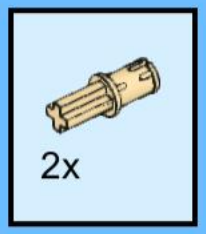
2x

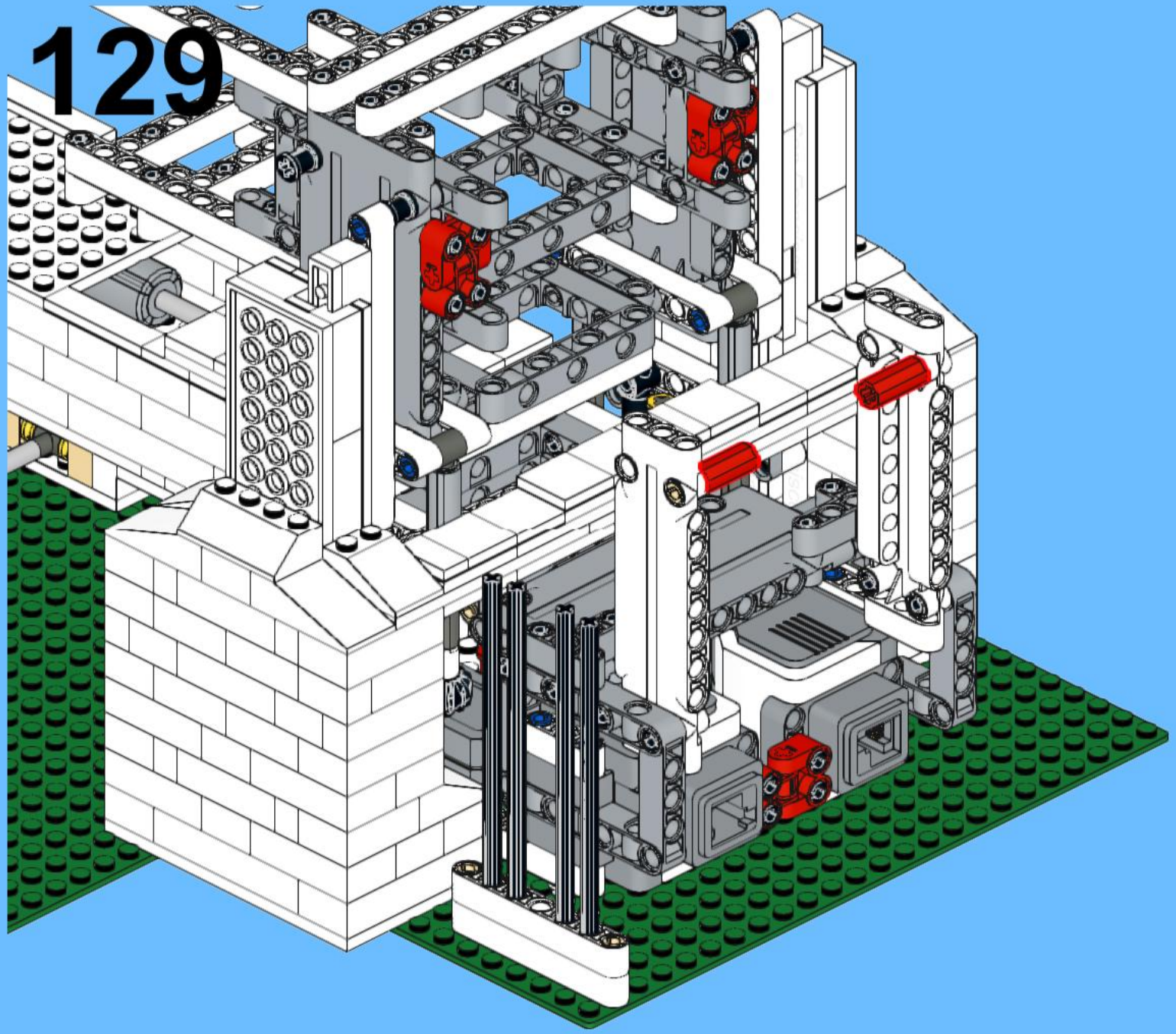

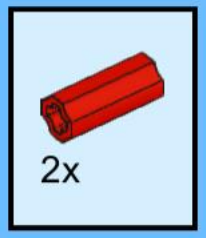
2x

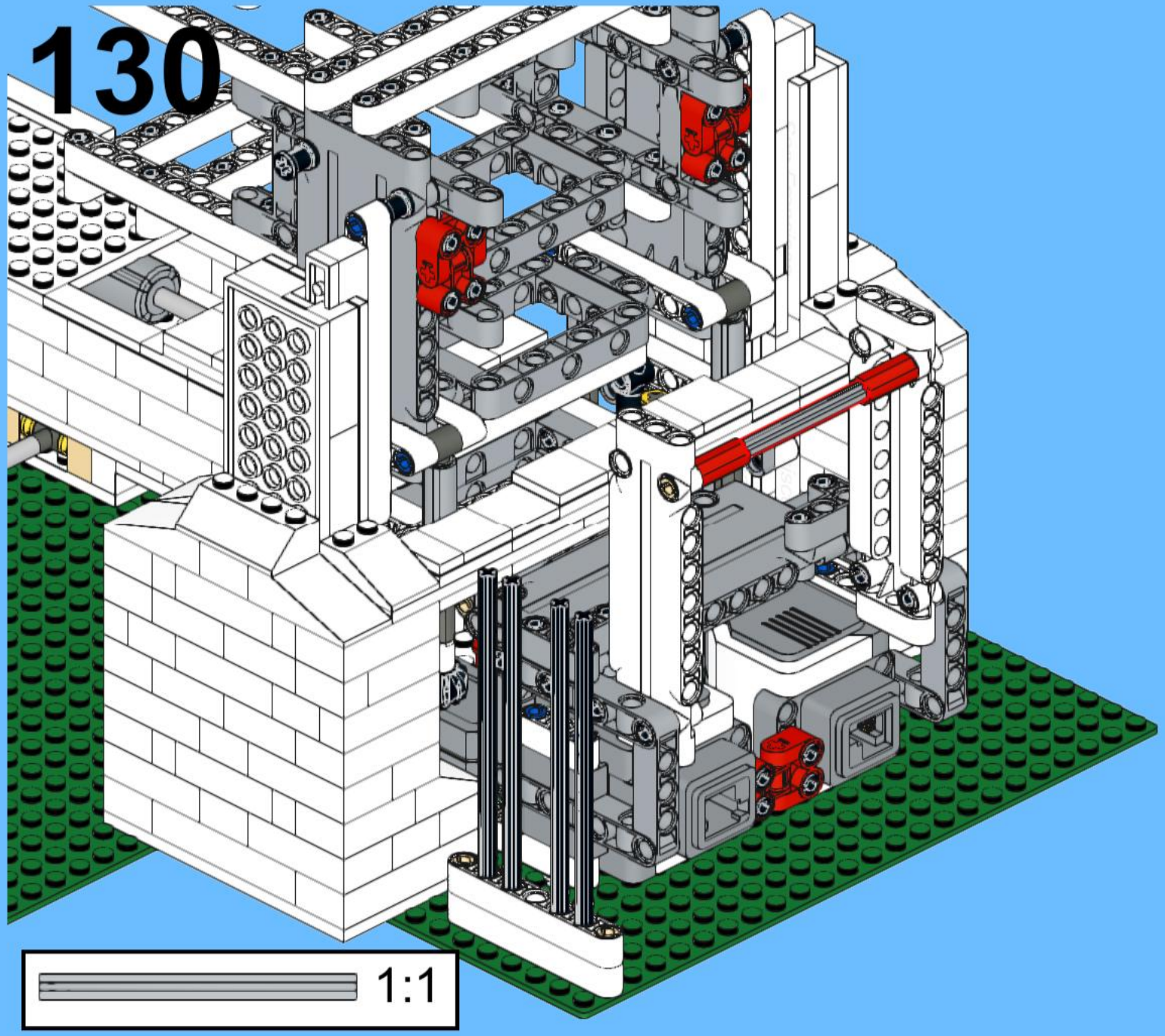

1:1

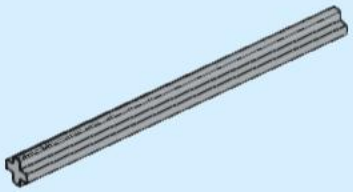

1x

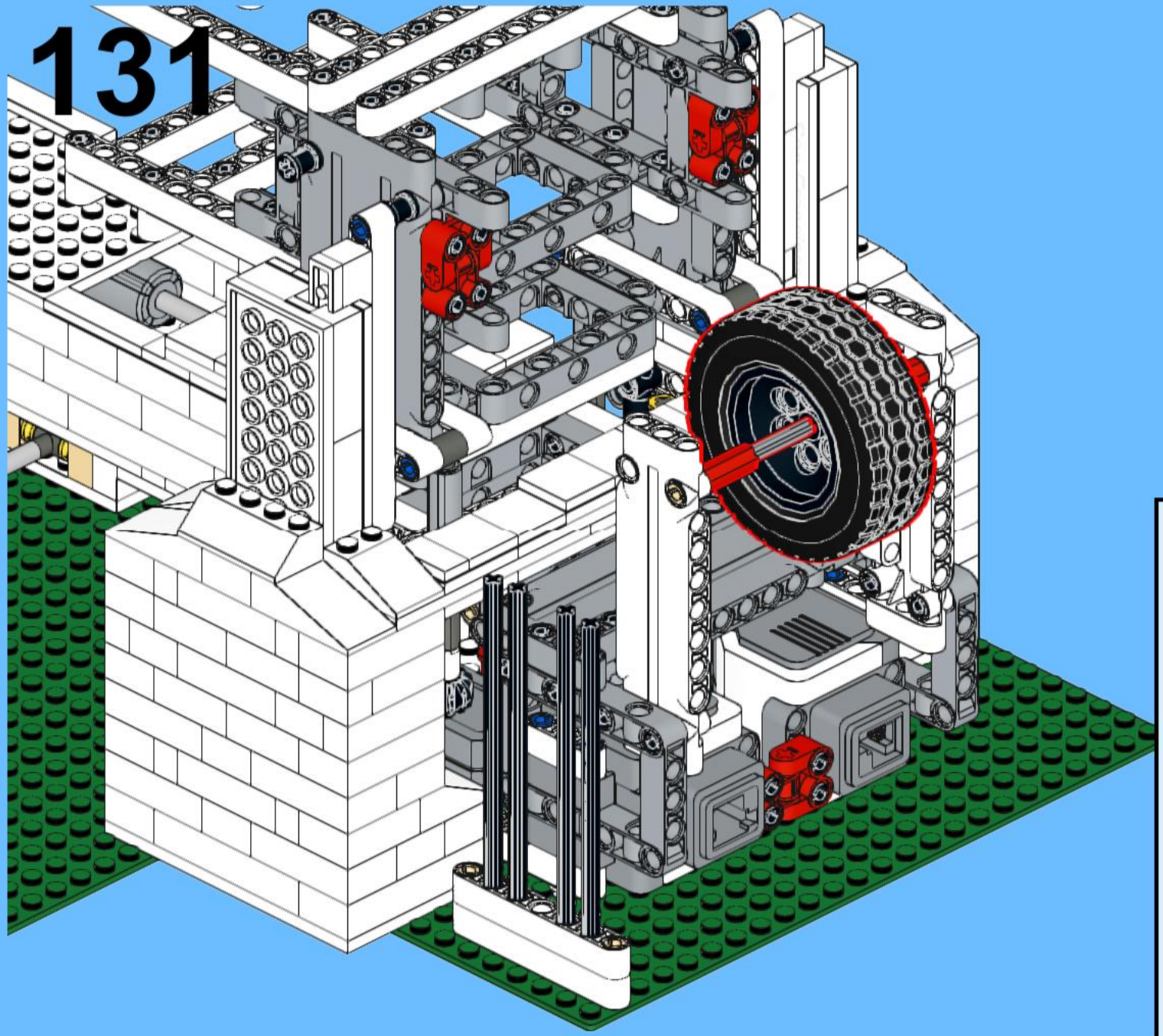

1x

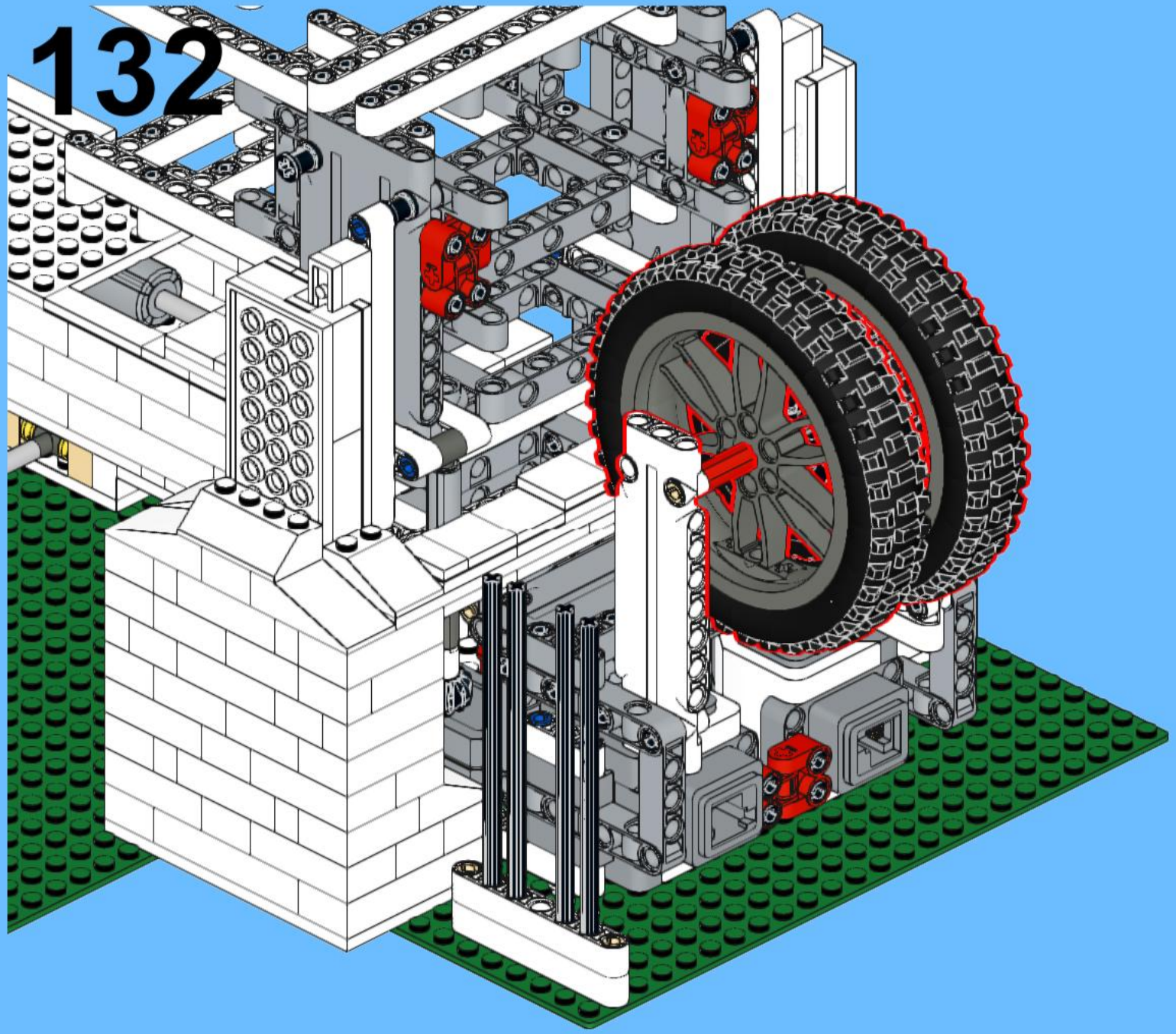

2x