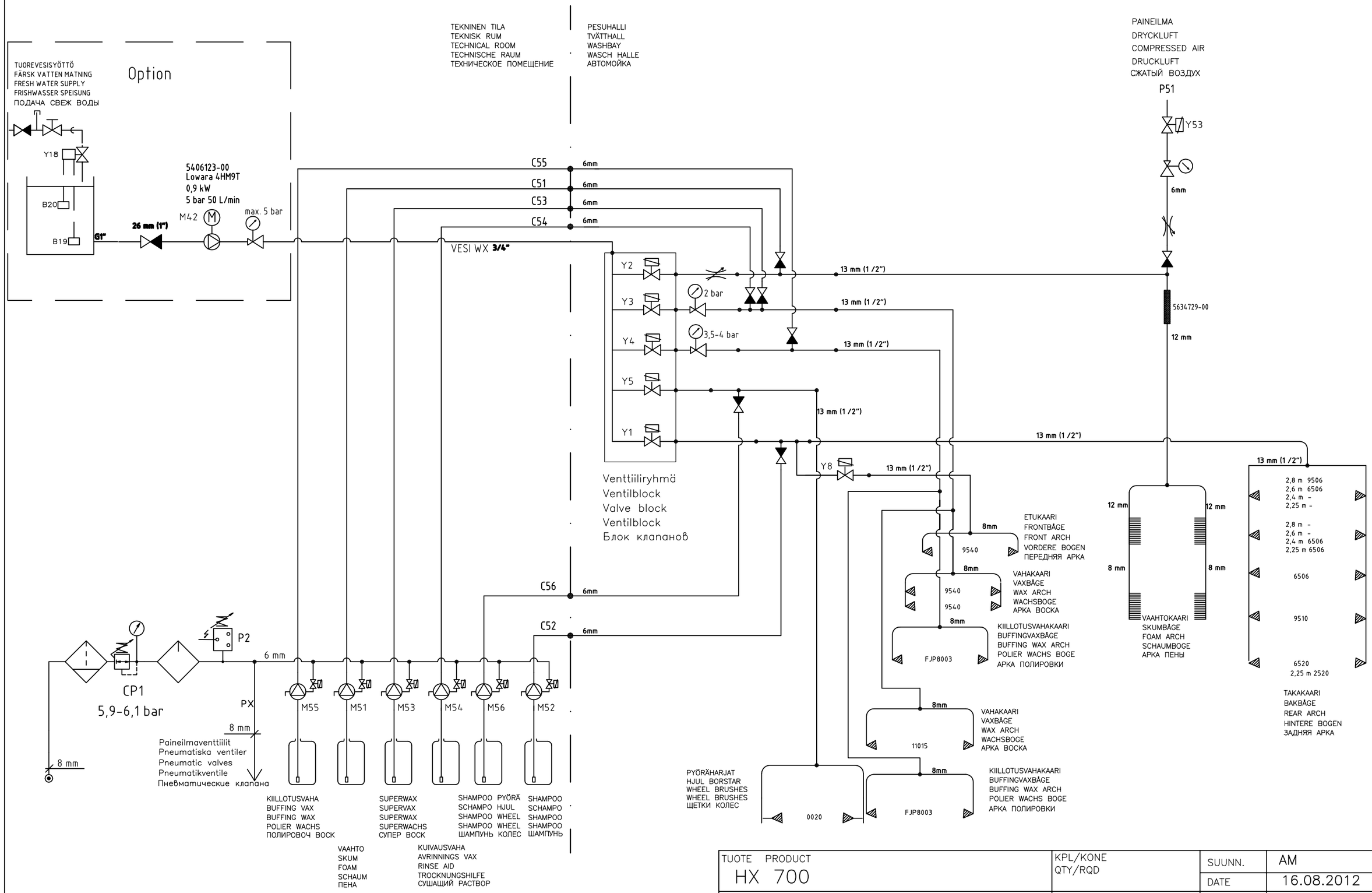

H	Muutettu takavesikaaren suuttimia	10.02.2014	AM

TUOTE PRODUCT HX 700	KPL/KONE QTY/RQD	SUUNN.	AM
		DATE	16.08.2012
LIITTYY RELATING TO	SUHDE SCALE —		
TAMMERMATIC TAMPERE FINLAND	NIMITYS TITLE TUOREVESIKAAVIO (6 kemikaalia) FRESH WATER (6 chemicals) MP–vesi (LP– water)	MUUTOS REVISION H	PIIR.NO DRAW'G Nr 5634718