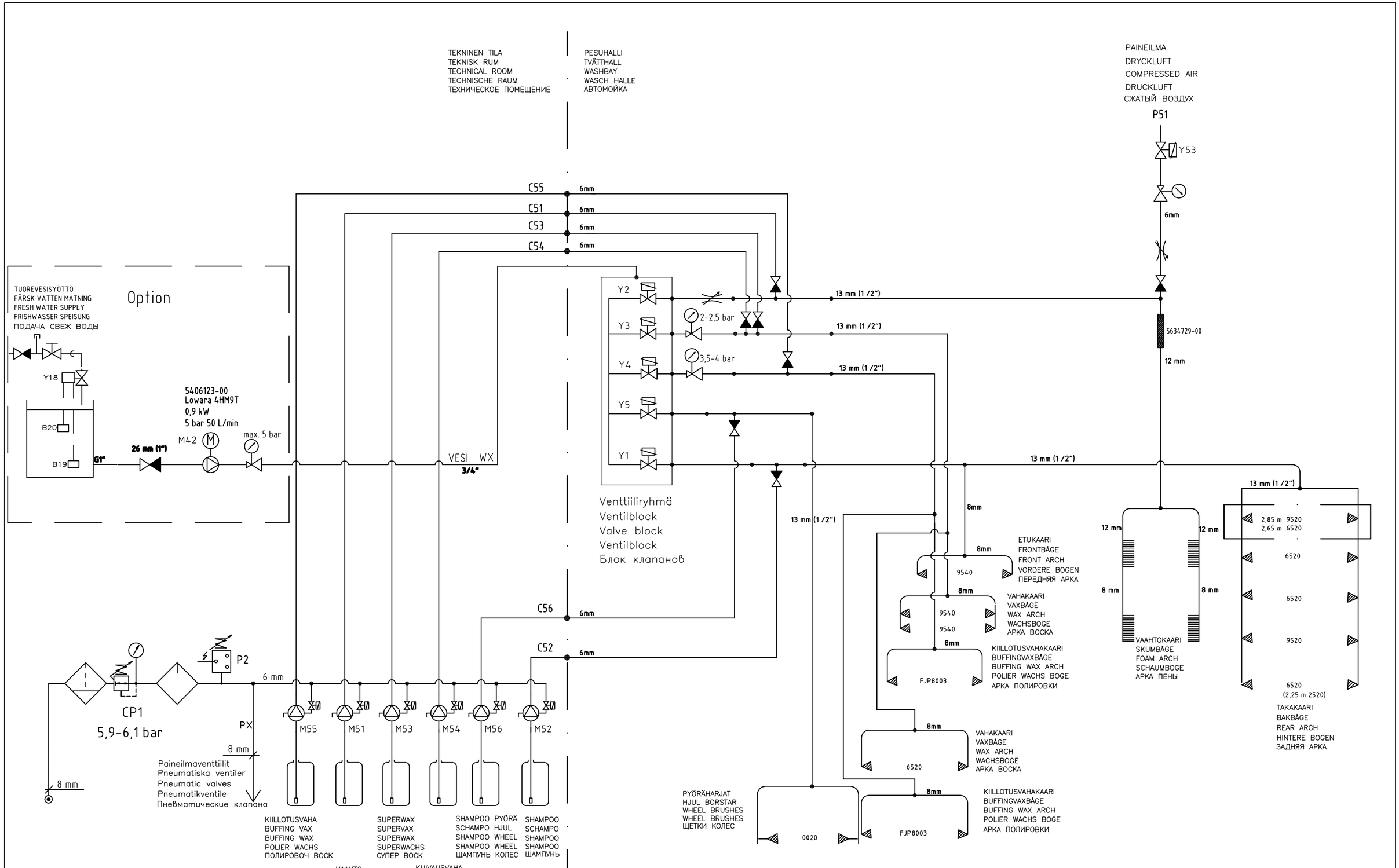

TUOTE PRODUCT HX 700	KPL/KONE QTY/RQD	SUUNN.	AM
		DATE	16.08.2012
LIITTYY RELATING TO	SUHDE SCALE —		
TAMMERMATIC TAMPERE FINLAND	NIMITYS TITLE TUOREVESIKAAVIO (6 kemikaalia) FRESH WATER (6 chemicals) MP–vesi (LP– water)	MUUTOS REVISION F	PIIR.NO DRAW'G Nr 5634718

F	Päivitetty takakaaren h=2,25 m alasuutin kaavioon	08.05.2013	AM