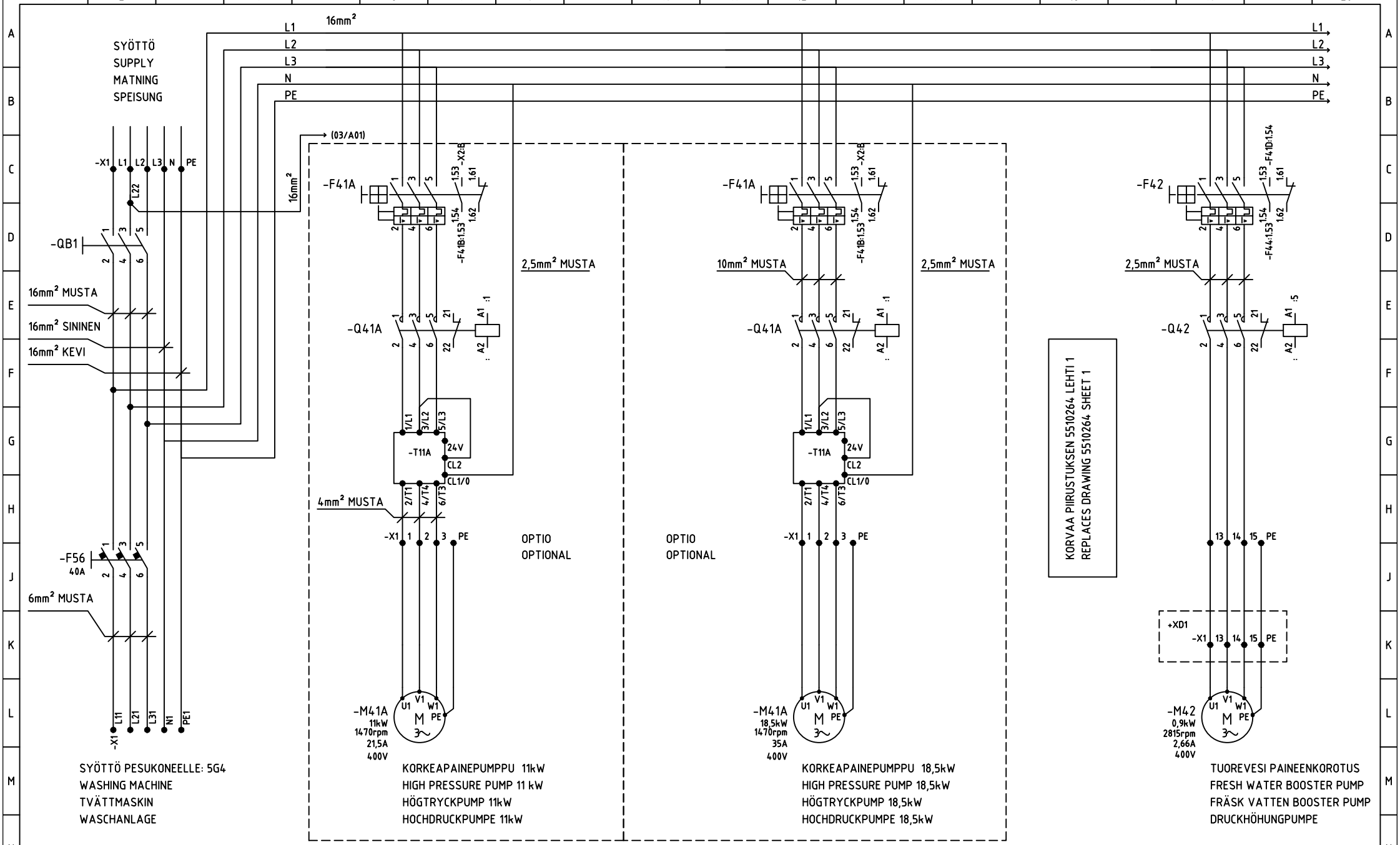

D	TAMMERMATIC TAMPERE FINLAND	SUUNN JTO	KOHDE	SISÄLTÖ 11/18,5kW KP-ASEMA 11/18,5kW HIGH PRESSURE UNIT HX700	PIIR NO 5560463a
C		PIIRT			KIELI
B		TARK			PIIR NO
A		HYV			
MUUTOS A		PVM 7.1.2013		PIIRIKAAVIO	5560463a.dwg LEHTI 01/ 04

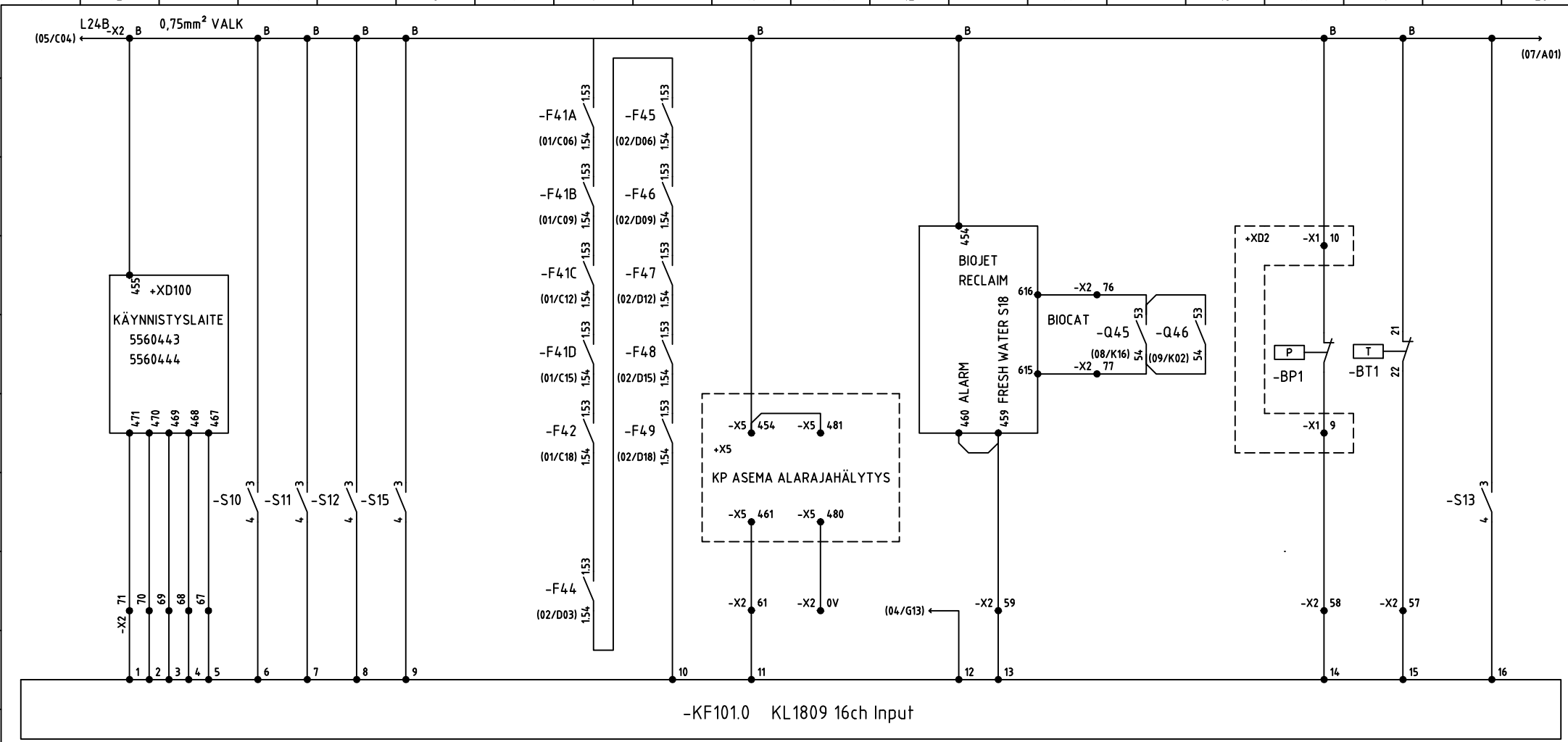

-S10	-S12	INPUT 10	INPUT 11	INPUT 12	INPUT 13	-BP1	-BT1	-S13
PAKKO-OHJAUS ETEEN	KATTOHARJAN NOSTO	MOOTTORI YLIKUORMITUS	VESI ALARAJA HÄLYTYS	HÄTÄSEIS	BIOJET HÄLYTYS	PAINEKYTKIN ILMA	JÄÄNESTO TERMOSTAATTI	CPU RESET
FORCED CONTROL FORWARD	ROOF BRUSH LIFT	MOTOR OVERLOAD	WATER LOW ALARM	EMERGENCY STOP	BIOJET ALARM	AIR PRESSURE SWITCH	DEFROST THERMOSTAT	CPU RESET
TVÅNGSSTYRNING FRAMÅT	TAKBORSTE LYFT	MOTORÖVERLAST	VATTEN LÅG ALARM	NÖDSTOPP	BIOJET ALARM	TRYCKBRYTARE LUFT	IS SKYDD THERMOSTAT	CPU RESET
ZWANGSSTEUERUNG VORWÄRTS	DACHBÜRSTE HEBEN	MOTORÜBERLAST	WASSER GERING ALARM	NOT-AUS	BIOJET ALARM	LUFT DRUCKSCHALTER	ENTEISEN THERMOSTAT	CPU RESET

-S11	-S15	+XD100
PAKKO-OHJAUS TAAKSE	KATTOYKSIKÖN NOSTO	KÄYNNISTYSLAITE
FORCED CONTROL BACKWARD	ROOF UNIT LIFT	CYCLE INITIATION DEVICE
TVÅNGSSTYRNING BAKÅT	TAKENHET LYFT	STARTENHET
ZWANGSSTEUERUNG RÜCKWÄRTS	DACHEINHEIT HEBEN	STARTEN GERÄT

KORVAA PIIRUSTUKSEN 5510264 LEHTI 6
REPLACES DRAWING 5510264 SHEET 6

D	TAMMERMATIC TAMPERE FINLAND	SUUNN JTO	KOHDE	SISÄLTÖ 11/18,5kW KP-ASEMA 11/18,5kW HIGH PRESSURE UNIT HX700	PIIR NO 5560463a
C		PIIRT			KIELI
B		TARK			PIIR NO
A		HYV			
MUUTOS A		PVM 7.1.2013		PIIRIKAAVIO	5560463a.dwg LEHTI 02 / 04

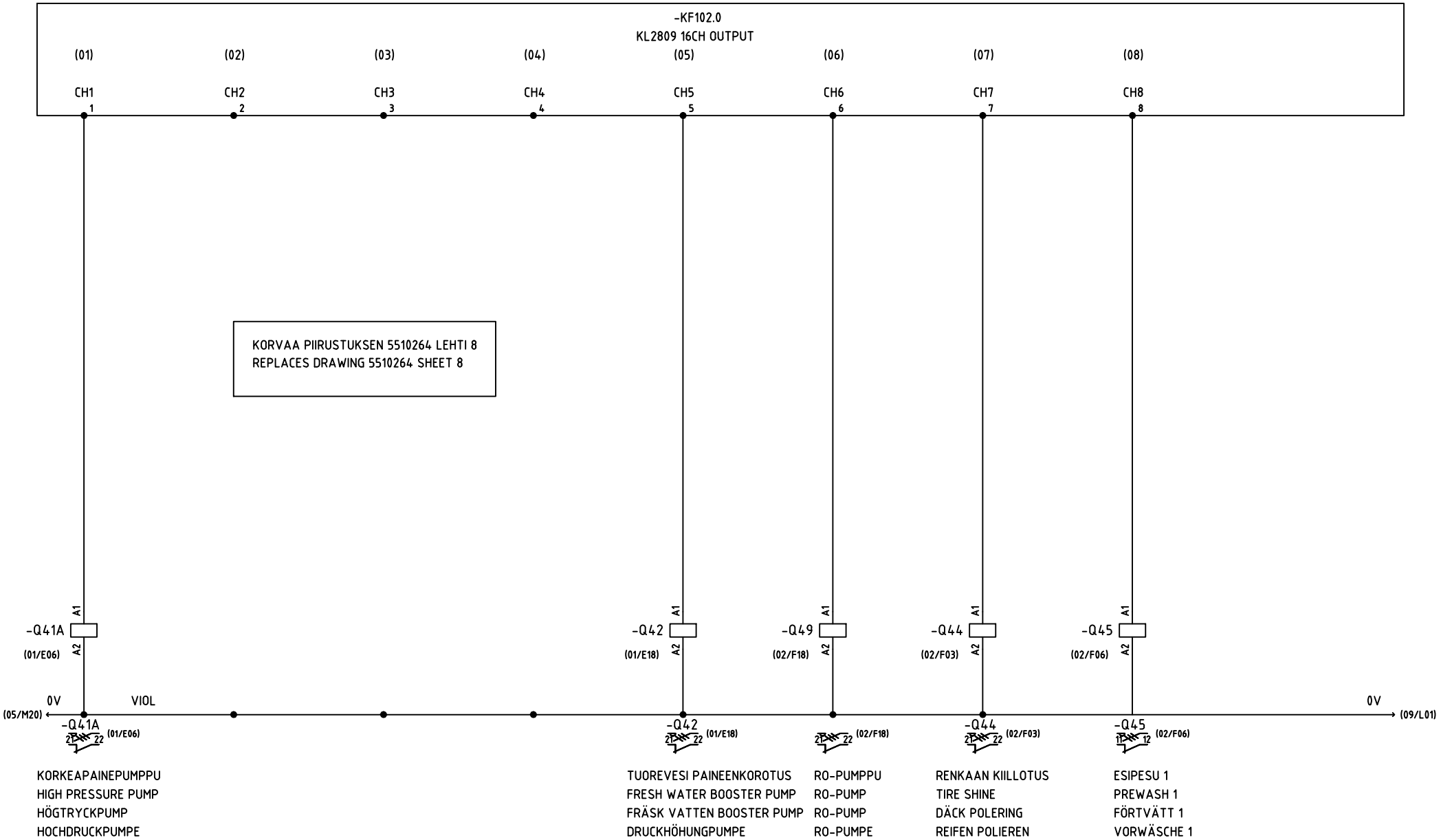

D	TAMMERMATIC TAMPERE FINLAND	SUUNN JTO	KOHDE	SISÄLTÖ 11/18,5kW KP-ASEMA 11/18,5kW HIGH PRESSURE UNIT HX700	PIIR NO 5560463a KIELI
C		PIIRT			PIIR NO
B		TARK			
A		HYV			
MUUTOS A		PVM 7.1.2013		PIIRIKAAVIO	5560463a.dwg LEHTI 03/ 04

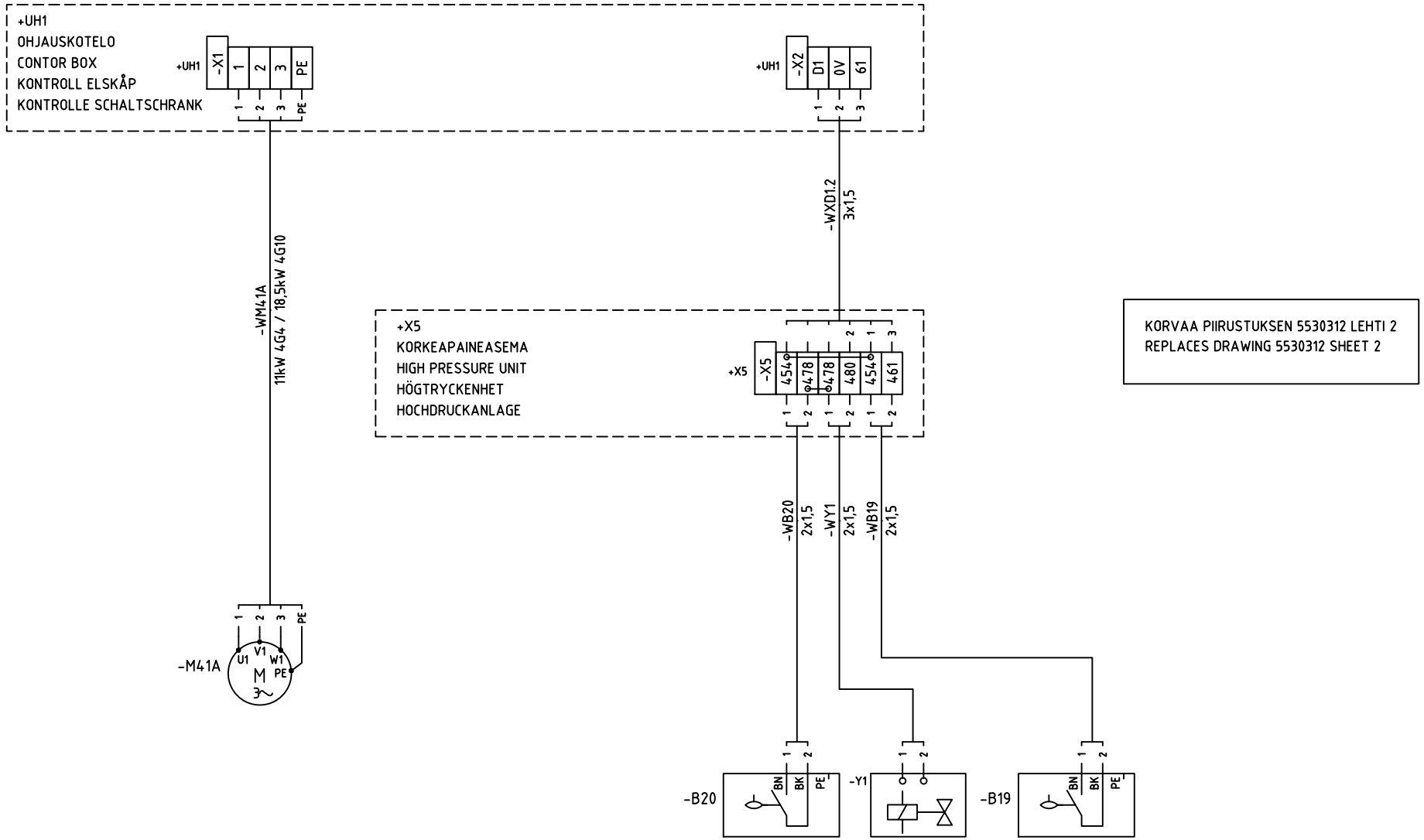

KORVAA PIIRUSTUKSEN 5530312 LEHTI 2
REPLACES DRAWING 5530312 SHEET 2

-M41A
KORKEAPAINEPUMPPU 1
HIGH PRESSURE PUMP 1
HÖGTRYCKPUMP 1
HOCHDRUCKPUMPE 1

-B20
TÄYTTÖRAJA
WATER FILLIING LIMIT
VATTEN FYLLNINGGRÄNS
WASSER FÜLLENGRENZ

-Y1
TÄYTTÖVENTTIILI
FILLING VALVE
FYLLNINGSVENTIL
FÜLLVENTIL

-B19
VESI ALARAJA HÄLYTYS
WATER LOW ALARM
VATTEN LÅG ALARM
WASSER GERING ALARM

D	TAMMERMATIC TAMPERE FINLAND	SUUNN JTO	KOHDE	SISÄLTÖ 11/18,5kW KP-ASEMA 11/18,5kW HIGH PRESSURE UNIT HX700	PIIR NO 5560463a KIELI
C		PIIRT			PIIR NO
B		TARK			
A		HYV			
MUUTOS A		PVM 7.1.2013			5560463a.dwg LEHTI 04 / 04