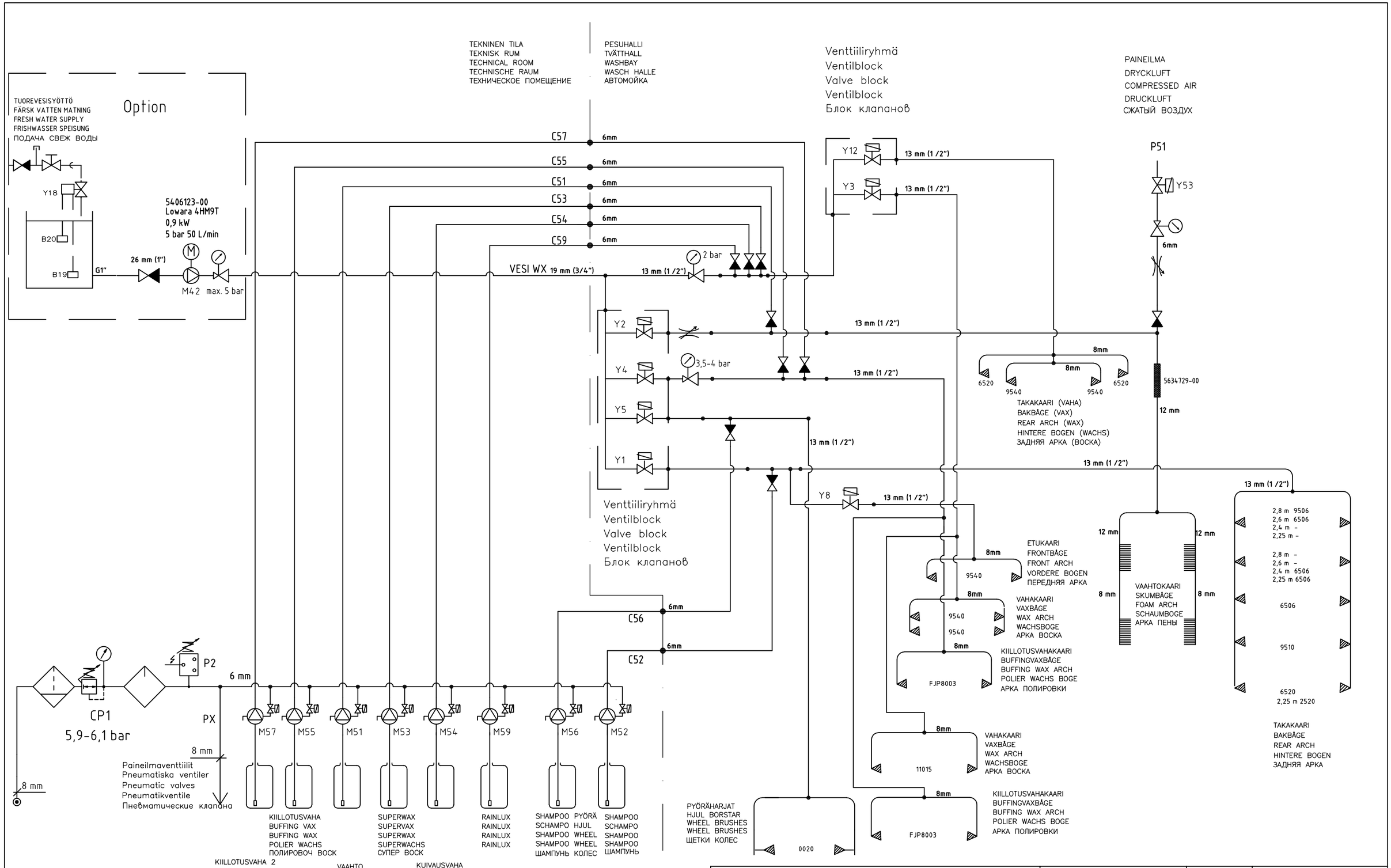


| | | | |
|---|---|---|---|
| TUOTE PRODUCT<br>HX 700 | KPL/KONE<br>QTY/RQD | SUUNN. | AM |
| | | DATE | 29.11.2013 |
| LIITTYY RELATING TO | SUHDE<br>SCALE — | | |
| TAMMERMATIC<br>TAMPERE<br>FINLAND | NIMITYS TITLE<br>TUOREVESIKAAVIO (takavahakaaret)<br>FRESH WATER (rear wax archs)<br>MP–vesi LP–water | MUUTOS<br>REVISION<br>B | PIIR.NO DRAW'G Nr<br>5635061 |

| | | | |
|---|---|---|---|
| B | Muutettu takavesikaaren suuttimia | 10.02.2014 | AM |