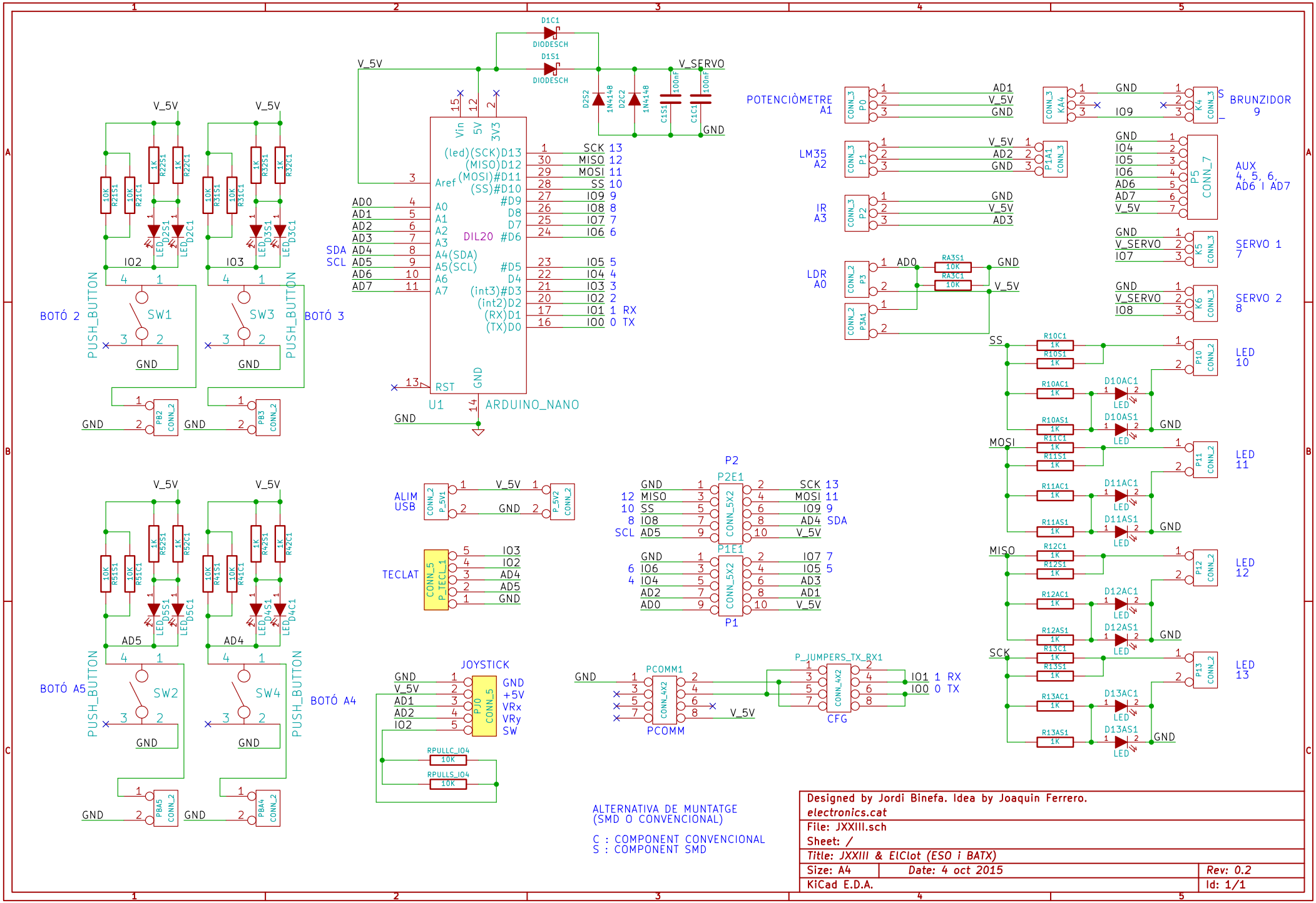
V_5V
V_SERVO
GND
D1C1
D1S1
DIODESCH
D2S2
D2C2
1N4148
C1S1
C1C1
100nF
U1
ARDUINO_NANO
DIL20
Vin
5V
3V3
Aref
RST
(led)(SCK)D13
(MISO)D12
(MOSI)#D11
(SS)#D10
#D9
D8
D7
#D6
#D5
D4
(int3)#D3
(int2)D2
(RX)D1
(TX)D0
A0
A1
A2
A3
A4(SDA)
A5(SCL)
A6
A7
SDA
SCL
SCK 13
MISO 12
MOSI 11
SS 10
IO9 9
IO8 8
IO7 7
IO6 6
IO5 5
IO4 4
IO3 3
IO2 2
IO1 1 RX
IO0 0 TX
BOTÓ 2
BOTÓ 3
BOTÓ A5
BOTÓ A4
PUSH_BUTTON
SW1
SW2
SW3
SW4
IO2
IO3
AD5
AD4
POTENCIÒMETRE A1
LM35 A2
IR A3
LDR A0
BRUNZIDOR 9
AUX 4, 5, 6, AD6 I AD7
SERVO 1 7
SERVO 2 8
LED 10
LED 11
LED 12
LED 13
ALIM USB
TECLAT
JOYSTICK
+5V
VRx
VRy
SW
RPULLC_IO4
RPULLS_IO4
PCOMM1
PCOMM
P_JUMPERS_TX_RX1
CFG
P2
P2E1
P1E1
P1
ALTERNATIVA DE MUNTATGE
(SMD O CONVENCIONAL)
C : COMPONENT CONVENCIONAL
S : COMPONENT SMD
Designed by Jordi Binefa. Idea by Joaquin Ferrero.
electronics.cat
File: JXXIII.sch
Sheet: /
Title: JXXIII & ElClot (ESO i BATX)
Size: A4
Date: 4 oct 2015
Rev: 0.2
KiCad E.D.A.
Id: 1/1