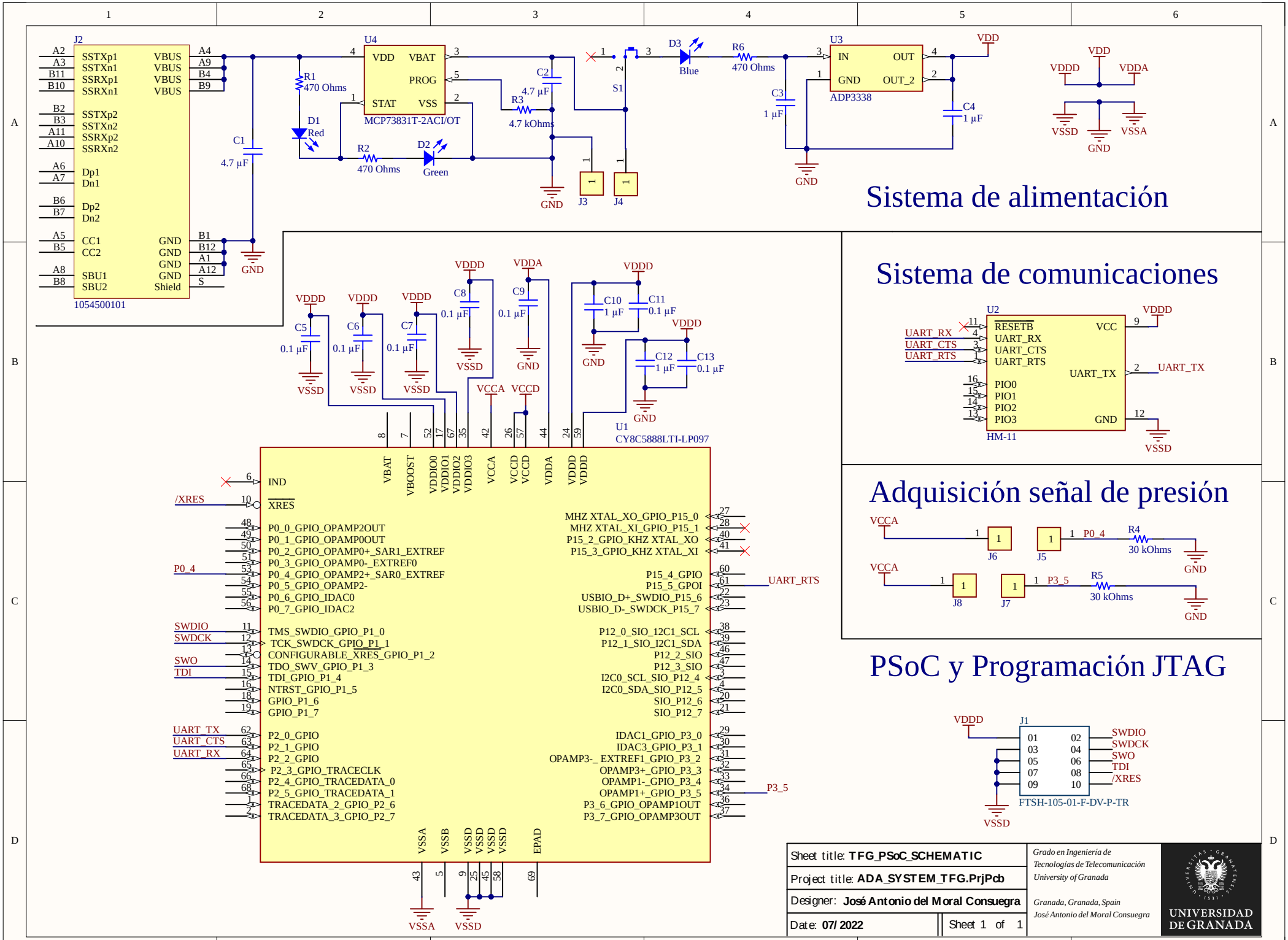
Sistema de alimentación
Sistema de comunicaciones
Adquisición señal de presión
PSoC y Programación JTAG
J2
1054500101
U4
MCP73831T-2ACI/OT
U3
ADP3338
U1
CY8C5888LTI-LP097
U2
HM-11
J1
FTSH-105-01-F-DV-P-TR
Sheet title: TFG_PSoC_SCHEMATIC
Project title: ADA_SYSTEM_TFG.PrjPcb
Designer: José Antonio del Moral Consuegra
Date: 07/ 2022
Sheet 1 of 1
Grado en Ingeniería de Tecnologías de Telecomunicación
University of Granada
Granada, Granada, Spain
José Antonio del Moral Consuegra
UNIVERSIDAD DE GRANADA

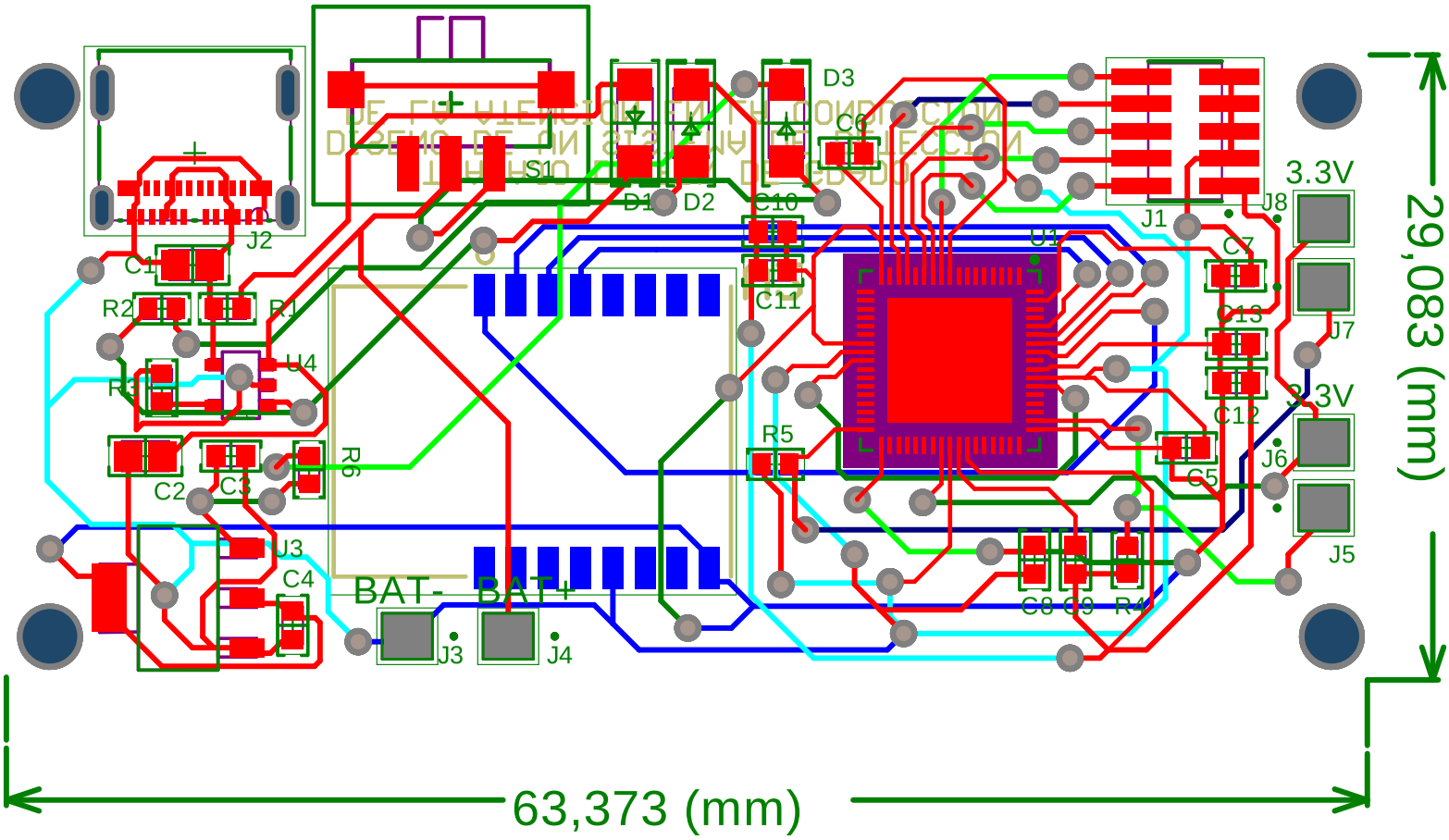
D3
C6
S1
D1
D2
C10
J2
C1
R2
R1
U4
R3
C2
C3
R6
J3
C4
BAT-
BAT+
J3
J4
C11
U1
R5
J1
J8
C7
C13
C12
C5
J6
C8
C9
R4
3.3V
J7
3.3V
J5
29,083 (mm)
63,373 (mm)