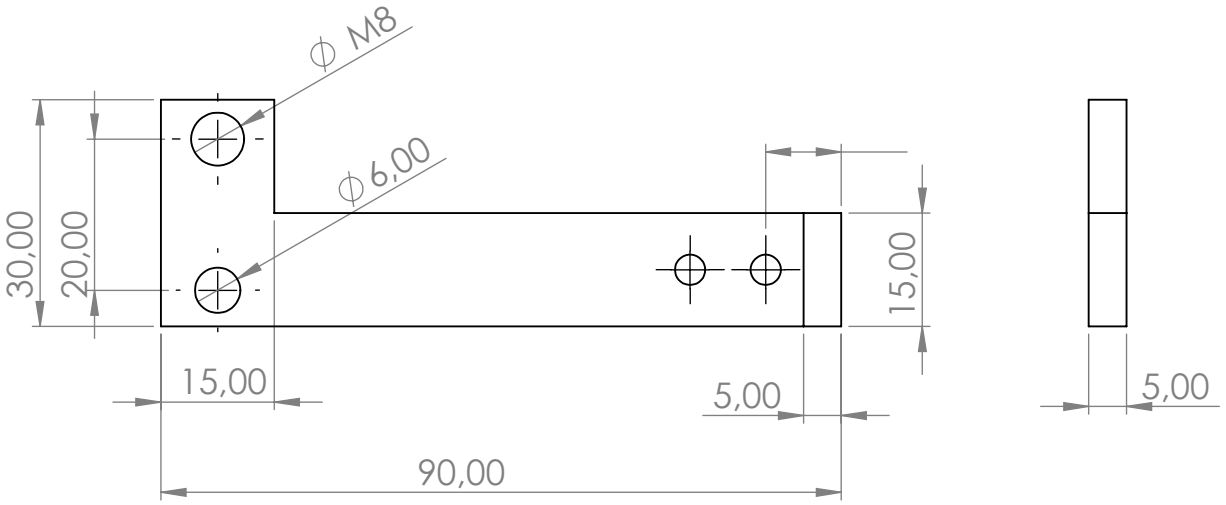

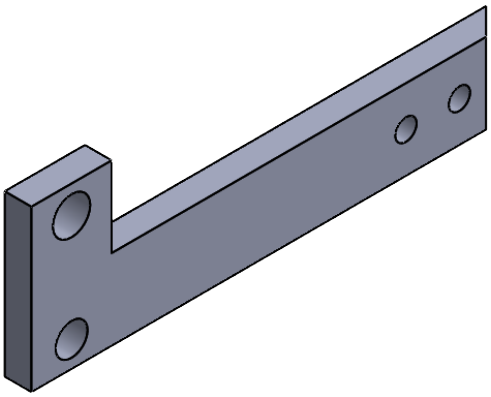

Escola Diocesana de Navàs		LAS COTAS SE EXPRESAN EN PULGADAS TOLERANCIAS: FRACCIONAL ± ANGULAR: MÁQUINA ± PLIEGUE ± 2 LUGARES DECIMALES ± 3 LUGARES DECIMALES ±		NOMBRE	FECHA
			DIBUJADO		
			VERIFICADO		
			INGENIERÍA		
			FABRICACIÓN		
		MATERIAL	CALIDAD		
			Diseñado por:		
SIG. ENSAMBLAJE	UTILIZADO EN	ACABADO	Jose Granados, Jonàs Obando y Rodolfo Zambrano		
APLICACIÓN		NO CAMBIE LA ESCALA			

MÀQUINA DE VENDING

TAMAÑO	N.º DE DIBUJO	REV.
A	Pinça drreta	
ESCALA: 1:1	PESO:	HOJA 1 DE 1